D203273

(19)中華民國智慧財產局

(12)設計說明書公告本　**(11)證書號數：TW D203273 S**

(45)公告日： 中華民國 109 (2020) 年 03 月 11 日

(21)申請案號：108305995　(22)申請日： 中華民國 108 (2019) 年 09 月 27 日

(51)LOC.(11)Cl.：14-03

(30)優先權：2019/03/29　日本　2019-006832

(71)申請人：日商日電平臺股份有限公司 (日本) NEC PLATFORMS, LTD.　(JP)
日本

(72)設計人：谷口英一 TANIGUCHI, EIICHI (JP)；桑嶋涉 KUWAJIMA, WATARU (JP)；引野英司 HIKINO, EIJI (JP)；柴田裕一郎 SHIBATA, YUICHIRO (JP)；小林雅樹 KOBAYASHI, MASAKI (JP)；國井優 KUNII, MASARU (JP)；寺尾智明 TERAO, CHIAKI (JP)；倉地秀和 KURACHI, HIDEKAZU (JP)；久保響太 KUBO, KYOTA (JP)；追分裕行 OIWAKE, HIROYUKI (JP)；平野征太郎 HIRANO, SEITARO (JP)；滝沢全克 TAKIZAWA, MASAKATSU (JP)；酒井仁 SAKAI, JIN (JP)；吉本貴之 YOSHIMOTO, TAKAYUKI (JP)

(74)代理人：黃志揚

(56)參考文獻：

TW	D166135	CN	303591157S
JP	D1576064	US	D709852S

審查人員：謝孟峰

圖式數：8 共 9 頁

(54)名稱

電話之部分

代表圖：

TW D203273 S

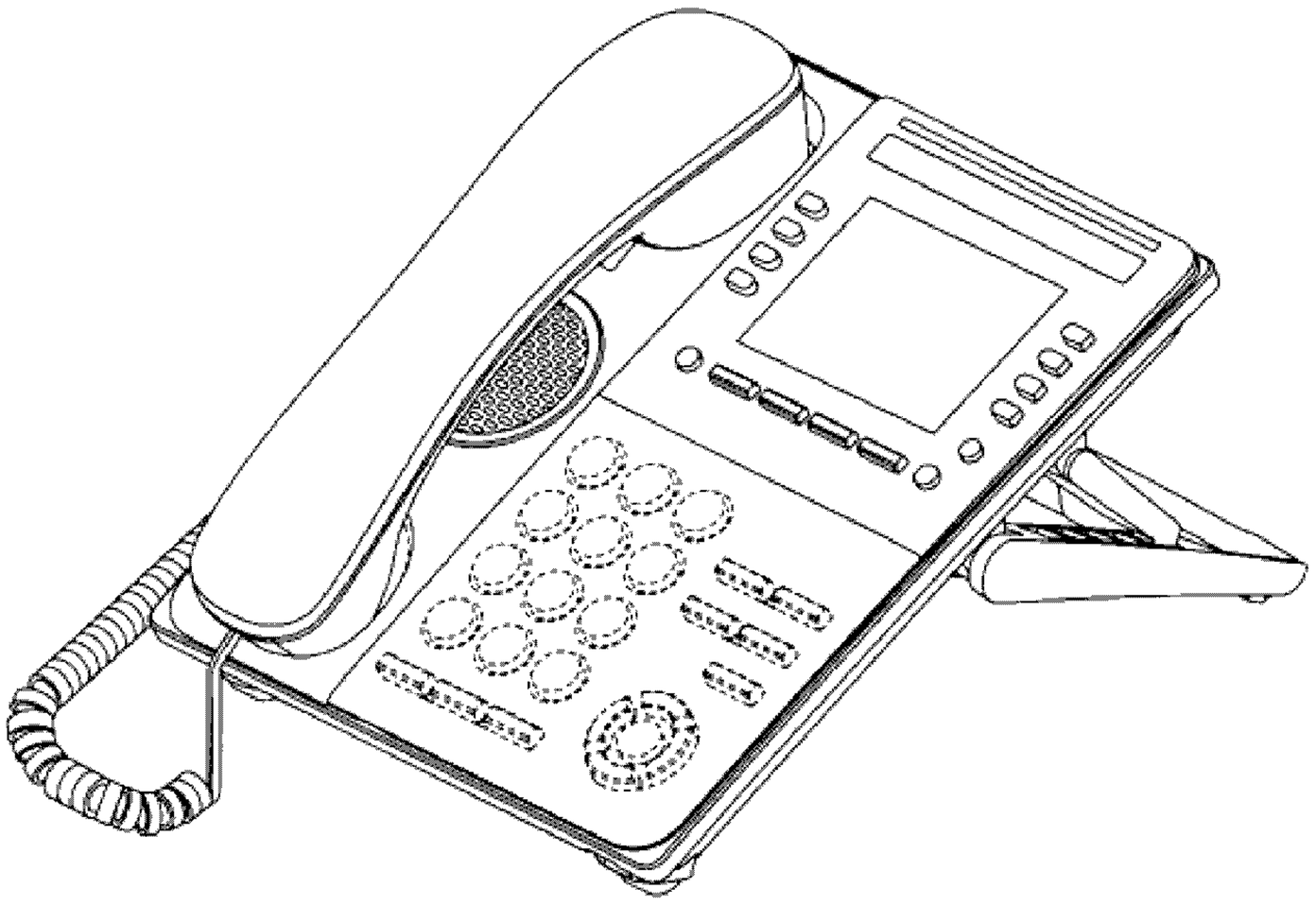

【立體圖】

公告本

D203273

【設計說明書】

【中文設計名稱】電話之部分

【英文設計名稱】PORTION OF TELEPHONE

【物品用途】

【0001】本設計是一種電話之部分。

【設計說明】

【0002】圖式所示之虛線部分為本案不主張設計之部分。

D203273

【設計圖式】

（指定代表圖）

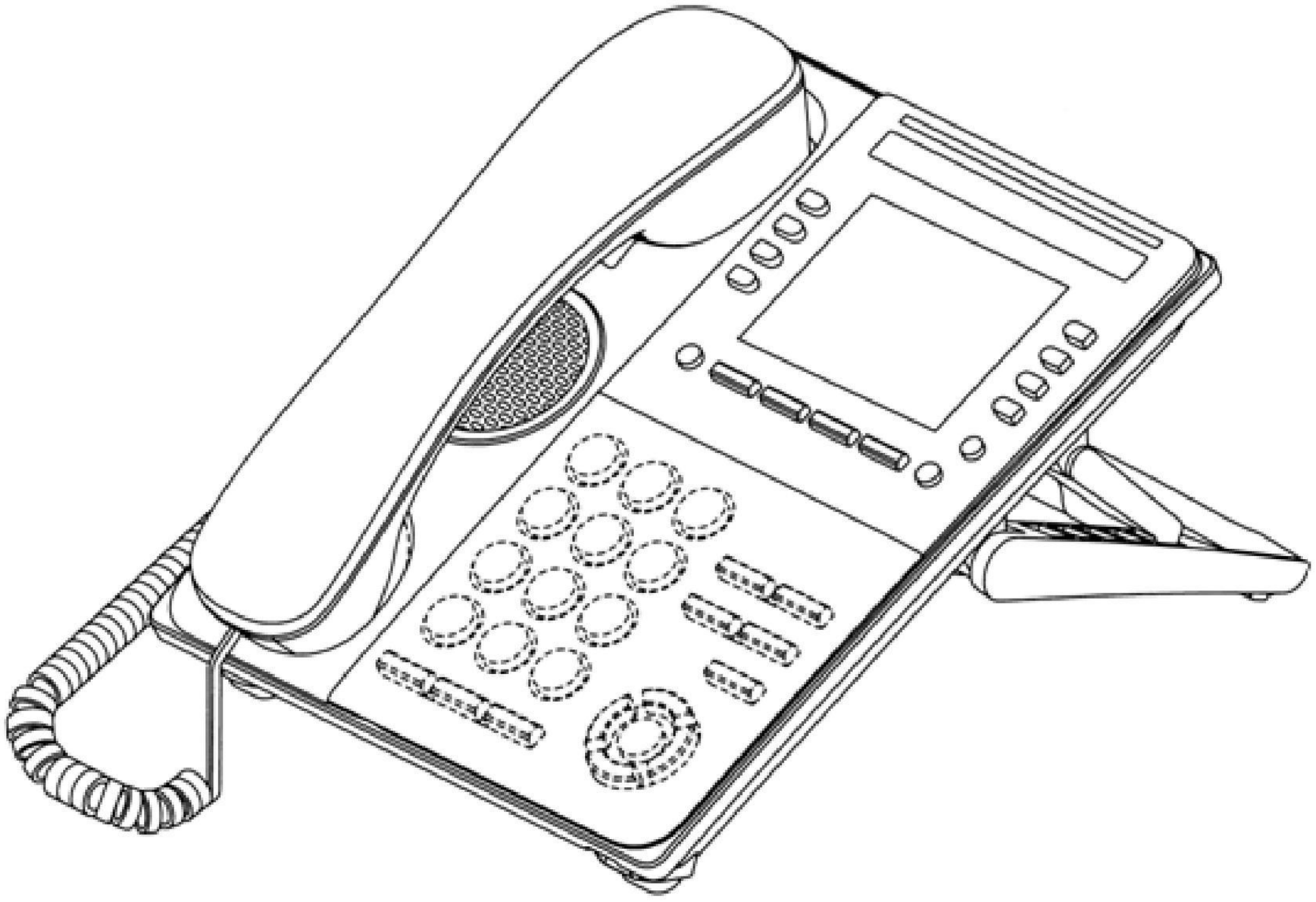

【立體圖】

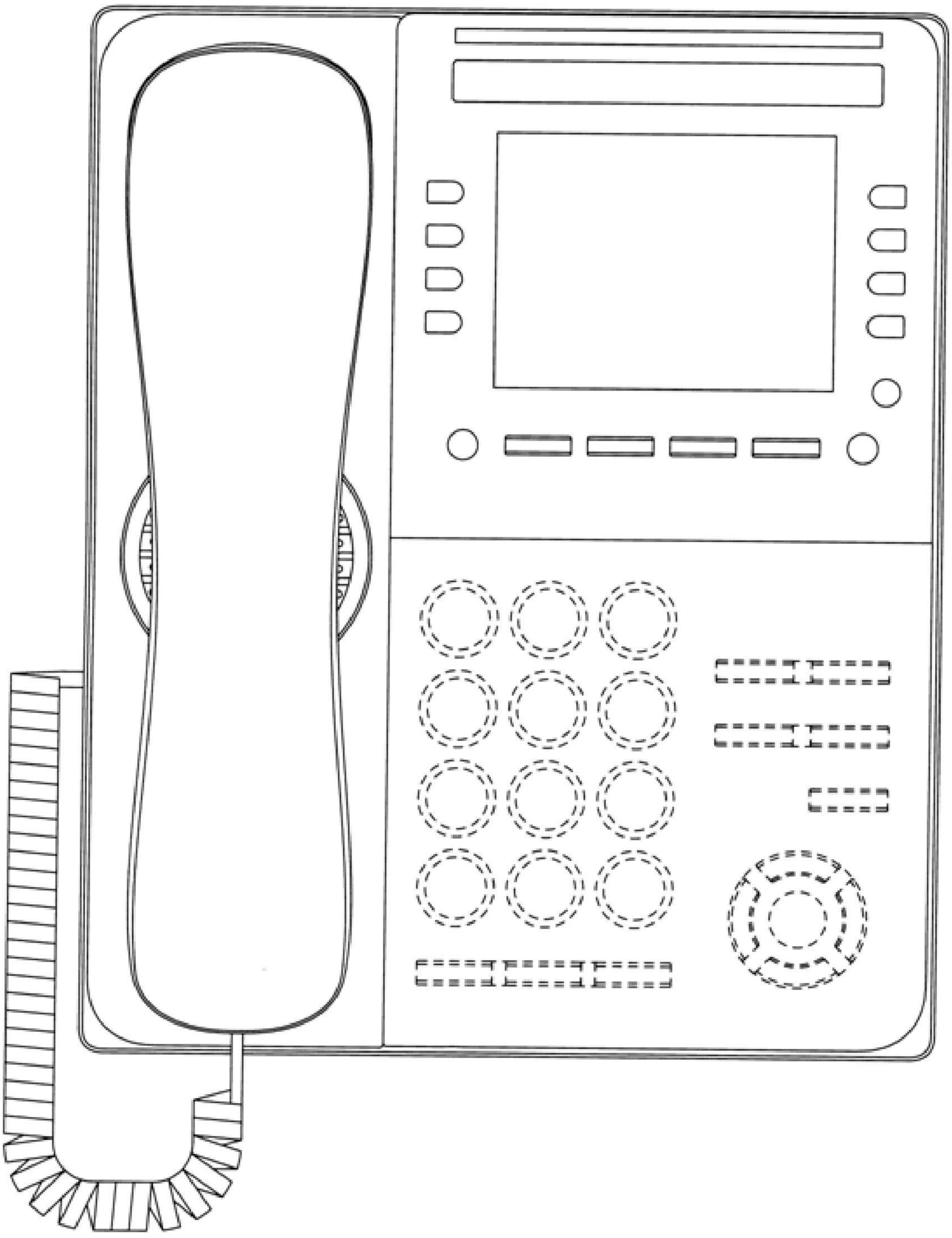

【前視圖】

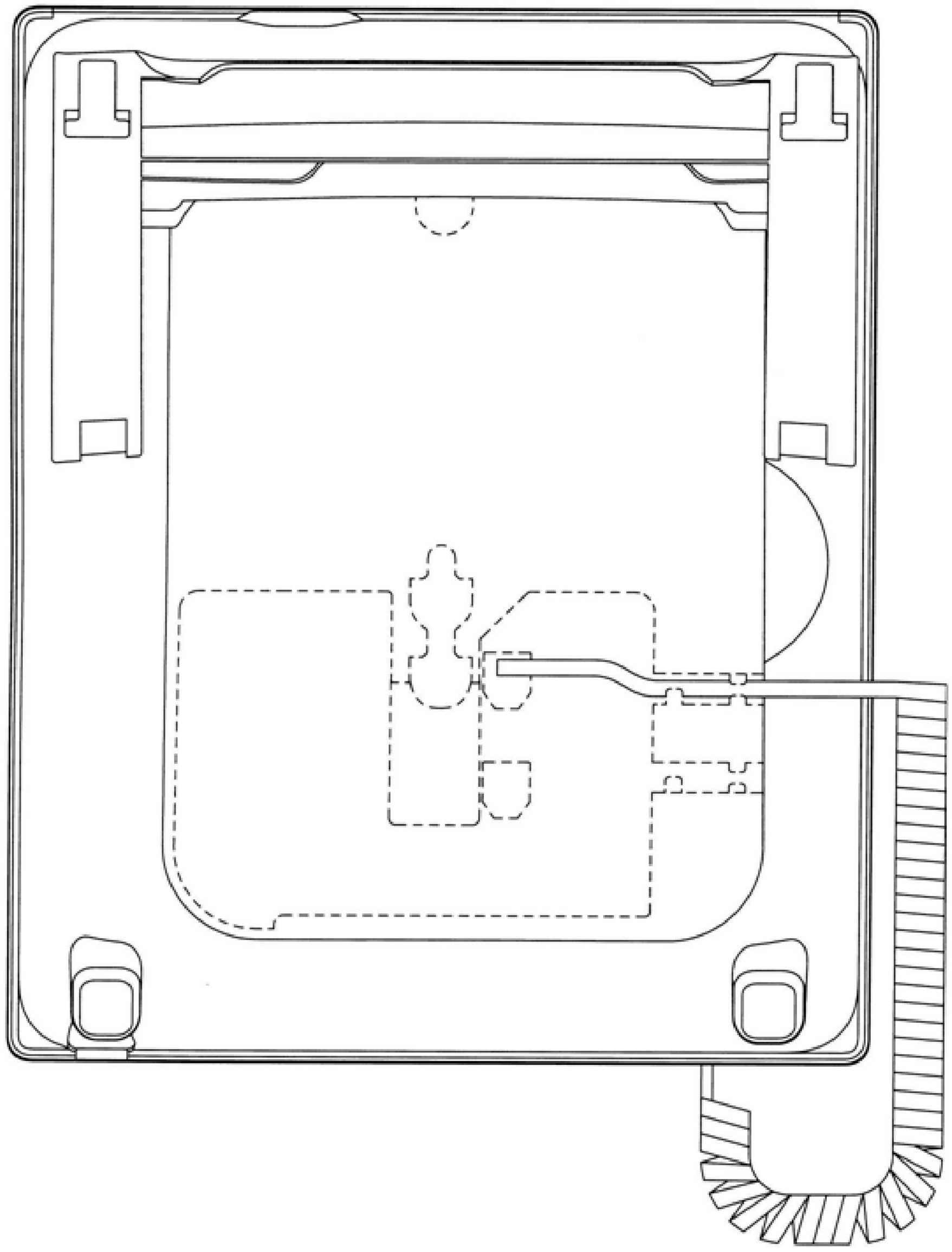

【後視圖】

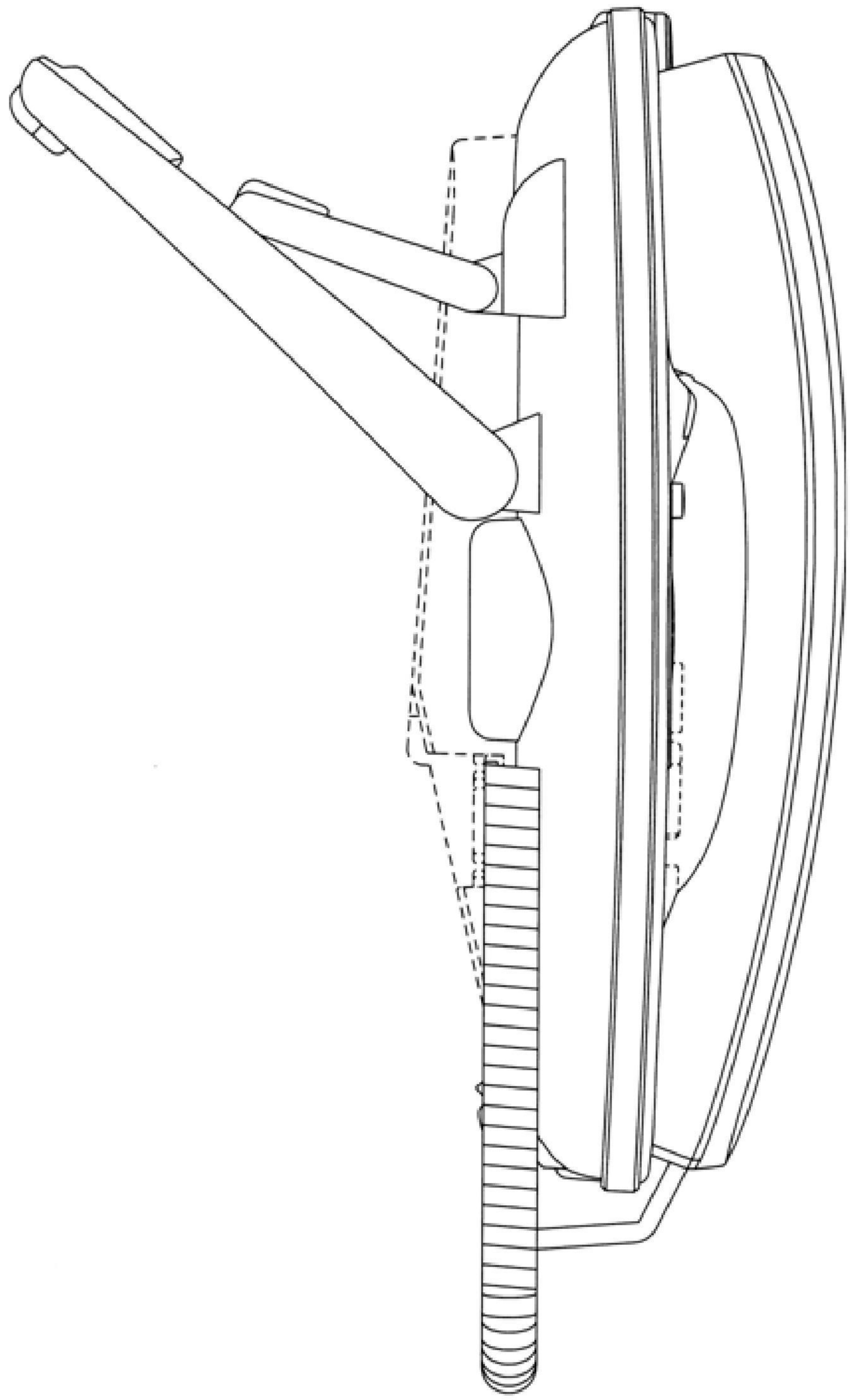

【左側視圖】

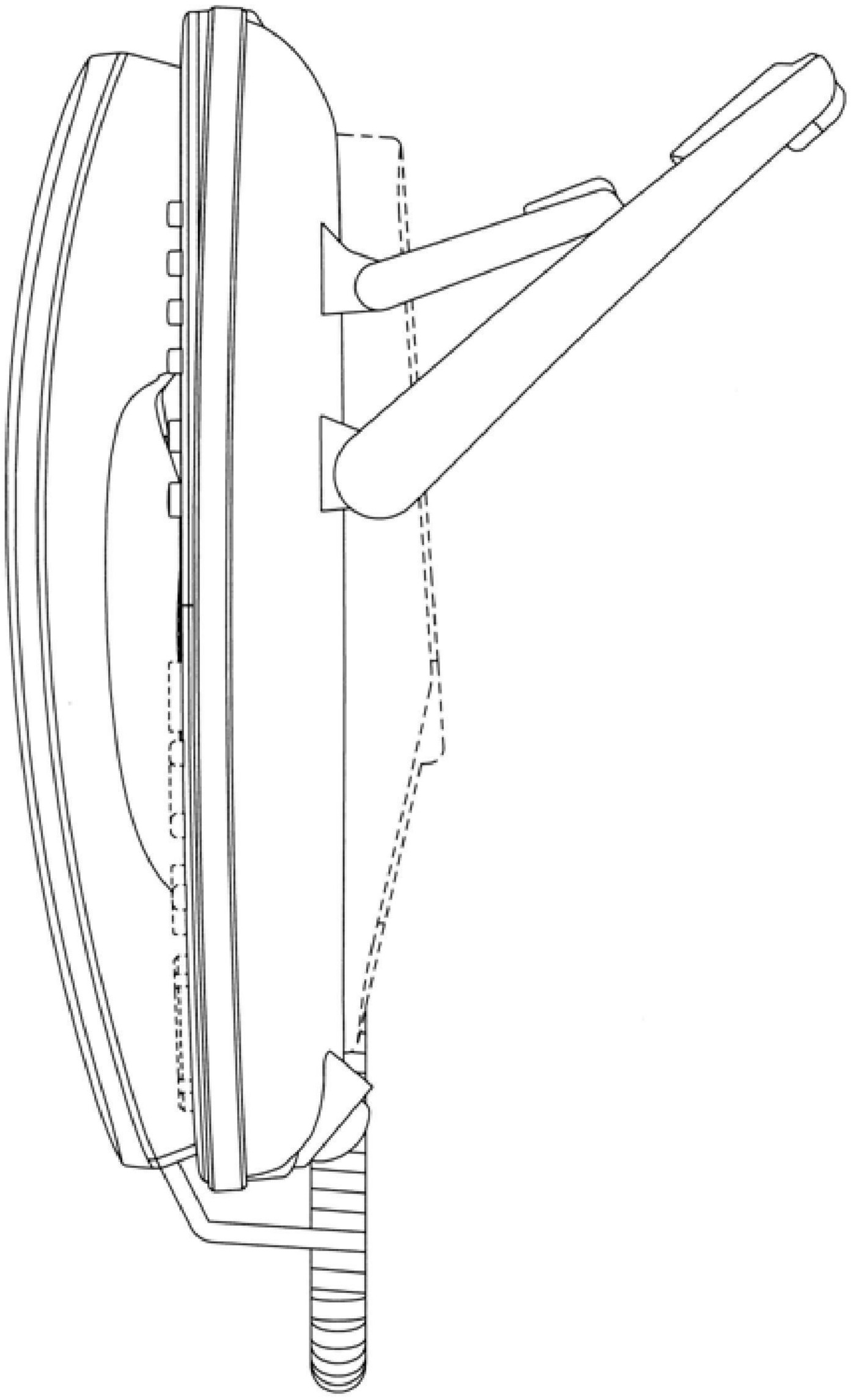

【右側視圖】

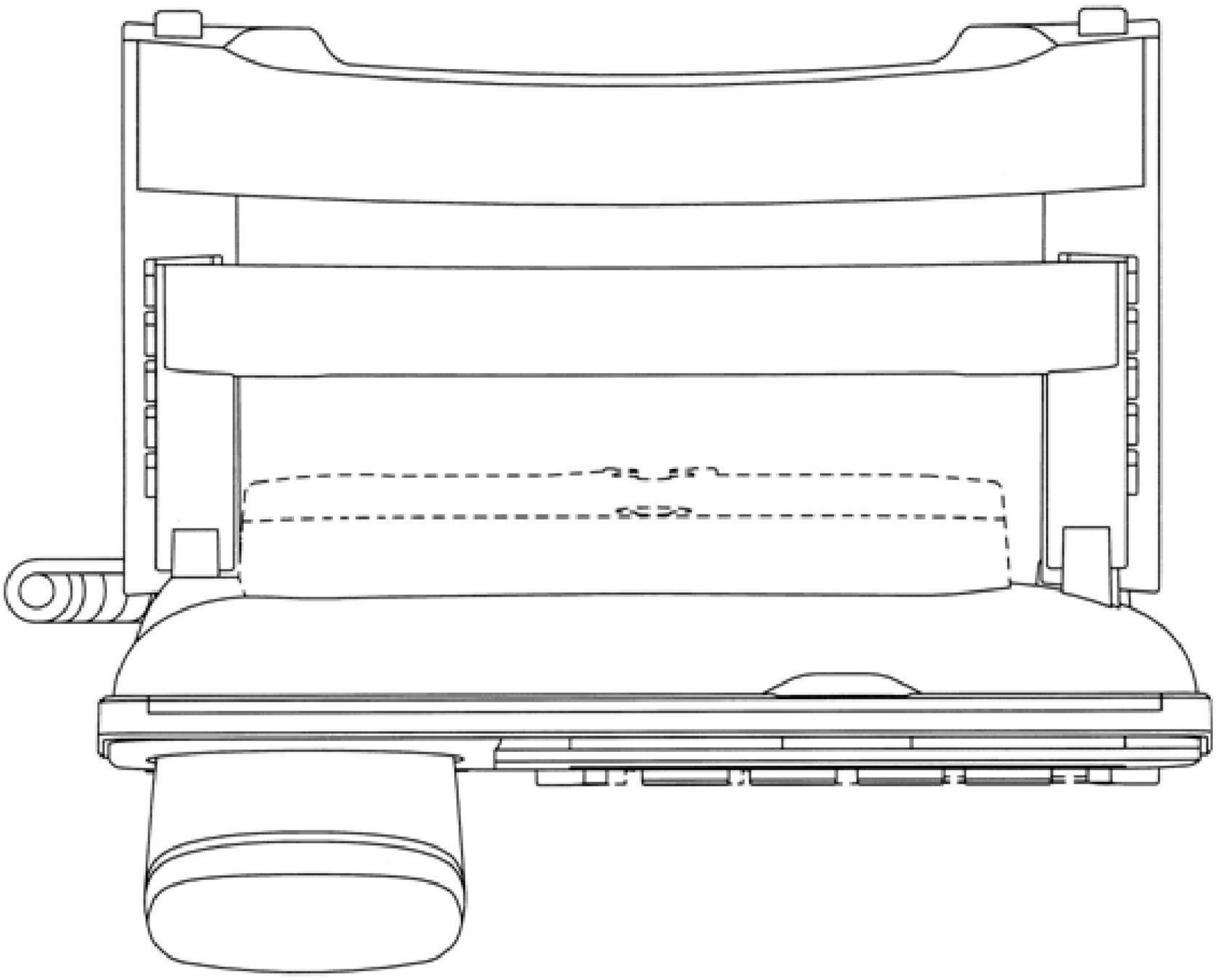

【俯視圖】

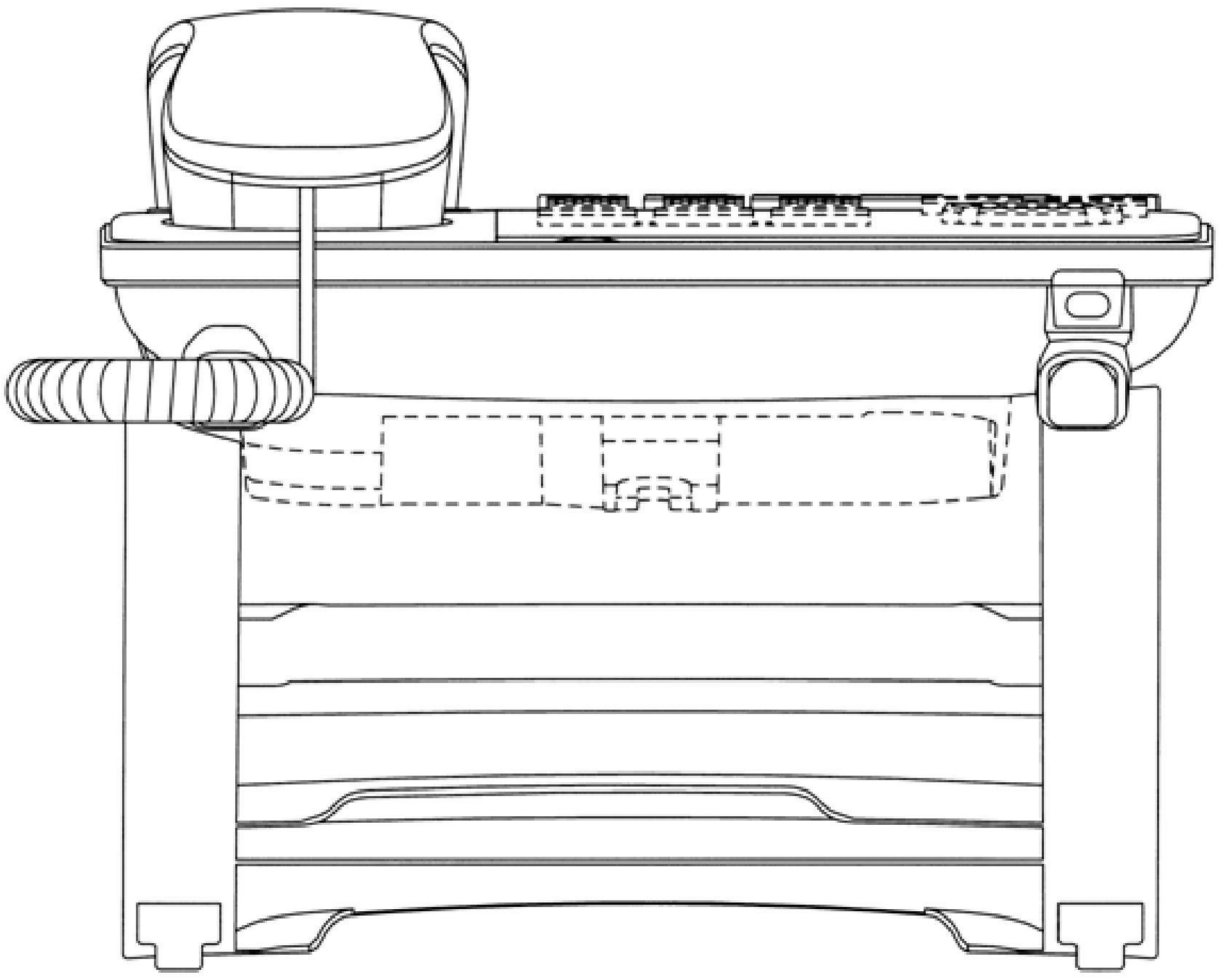

【仰視圖】

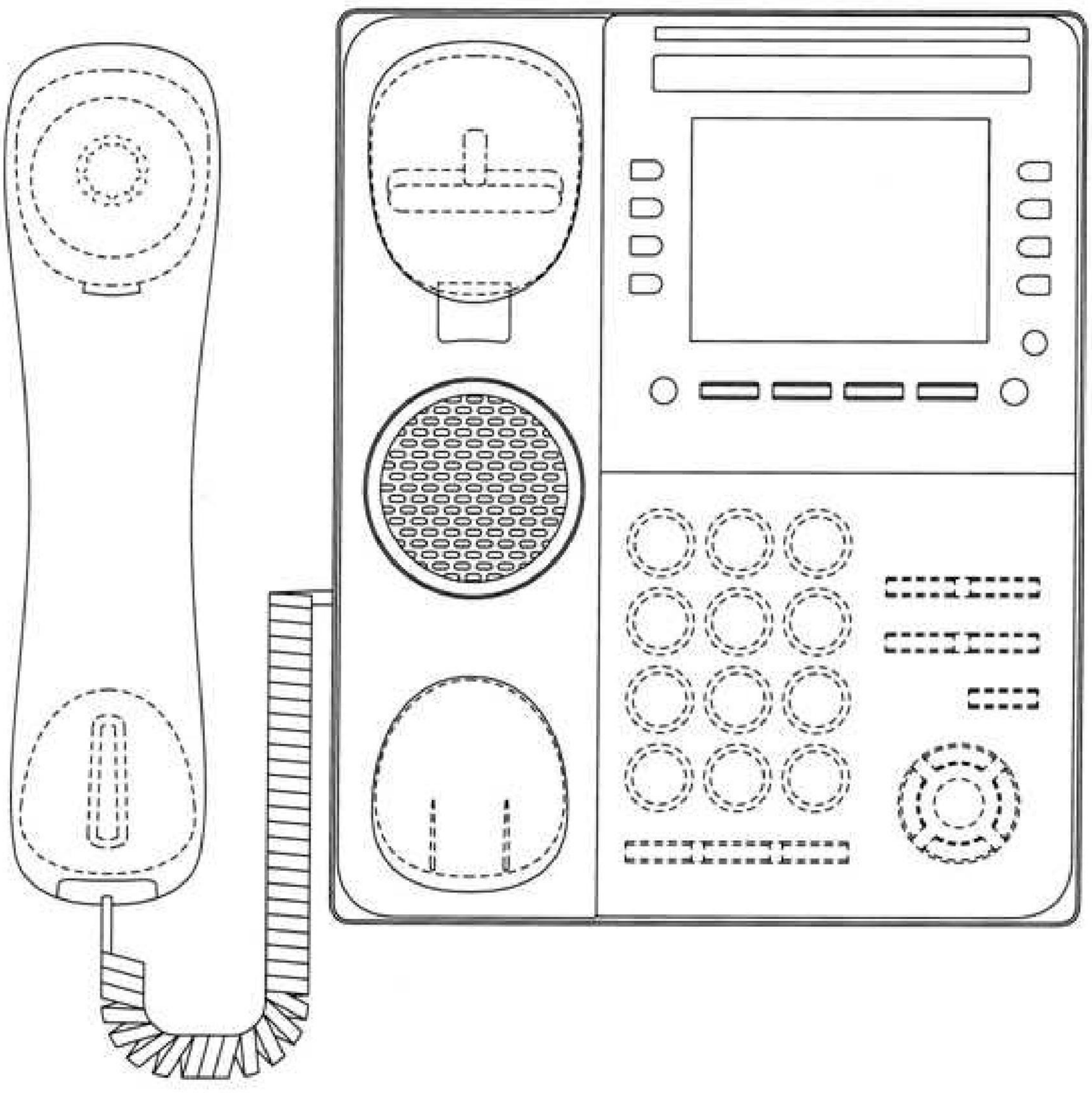

【主體與話筒分離之使用狀態參考圖】