(19)中华人民共和国国家知识产权局

(12)实用新型专利

(10)授权公告号 CN 212912530 U
(45)授权公告日 2021.04.09

(21)申请号 202020932924.6

(22)申请日 2020.05.28

(73)专利权人 镇江凯信仓储设备有限公司
地址 212000 江苏省镇江市谏壁马湾村

(72)发明人 戴承彬

(74)专利代理机构 北京盛凡智荣知识产权代理有限公司 11616
代理人 郑丰平

(51)Int.Cl.
A47F 5/10(2006.01)
A47B 91/12(2006.01)
B08B 17/04(2006.01)

权利要求书1页 说明书3页 附图3页

(54)实用新型名称

一种可调节高度的仓储货架

(57)摘要

本实用新型公开了一种可调节高度的仓储货架，包括主体支架、货物摆放台和螺栓，其中，所述主体支架上方安装有顶盖，所述主体支架内侧表面开设有滑槽，所属主体支架下端通过铰链一连接有防倾倒支撑腿。货架是仓库现代化和提高效率的重要工具，而且市场需求份额越来越高。该仓储货架有可调节高度、防止仓储货架倾倒和防尘的作用，在使用时可以通过螺栓调节货架高度，打开防倾倒装置，可以安装防尘帘，这样的设计能够便于调节仓储货架的高度，提高收纳架使用的安全性，不会在取放过程中出现倾倒的现象，还能防止货物长时间摆放而落灰，减少了对货架的清理。

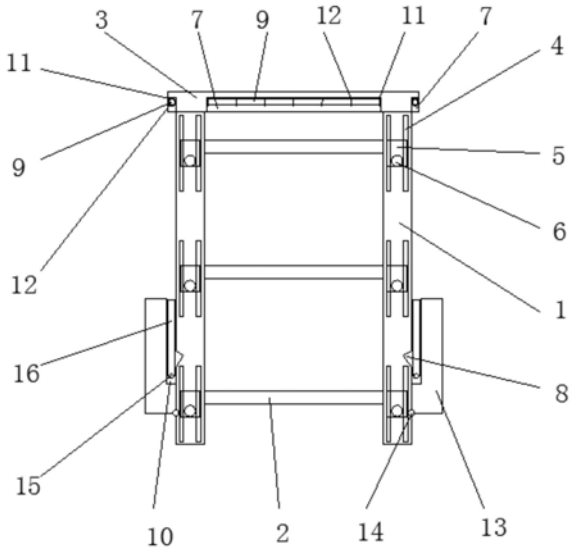

CN 212912530 U

1.一种可调节高度的仓储货架,包括主体支架(1)、货物摆放台(2)和螺栓(6),其特征在于:所述主体支架(1)上方安装有顶盖(3),所述主体支架(1)内侧表面开设有滑槽(4),所属主体支架(1)下端通过铰链一(14)连接有防倾倒支撑腿(13),其中,

所述货物摆放台(2)侧面焊接有滑块(5),所述滑块(5)卡扣在滑槽(4)内,所述螺栓(6)从外侧拧入滑块(5)中;

所述顶盖(3)下表面靠边的位置开设有第一方形槽(7),所述第一方形槽(7)内部安装有滑轨(9),所述滑轨(9)两端焊有固定块(11),所述固定块(11)焊接在第一方形槽(7)内部表面上,所述滑轨(9)上套有圆环(12);

所述防倾倒支撑腿(13)上表面开设有第二方形槽(10),所述第二方形槽(10)内侧通过铰链二(15)连接有支撑杆(16),所述主体支架(1)安装有防倾倒支撑腿(13)的侧面上开设有支撑槽(8)。

2.根据权利要求1所述的一种可调节高度的仓储货架,其特征在于:所述货物摆放台(2)共设置三个,滑槽(4)、滑块(5)和螺栓(6)共同组成滑动结构,滑槽(4)尺寸和滑块(5)相吻合,共设置十二个滑动结构,货物摆放台(2)侧面两端安装两个滑动结构,且货物摆放台(2)另一侧面也安装两个滑动结构,螺栓(6)与滑槽(4)之间有摩擦力。

3.根据权利要求1所述的一种可调节高度的仓储货架,其特征在于:所述顶盖(3)下表面共开设有四个第一方形槽(7),分别开设在顶盖(3)下表面靠近边的位置。

4.根据权利要求1所述的一种可调节高度的仓储货架,其特征在于:所述滑轨(9)、固定块(11)和圆环(12)共同组成滑动杆,共设置四组滑动杆,滑动杆安装在第一方形槽(7)内部。

5.根据权利要求1所述的一种可调节高度的仓储货架,其特征在于:所述支撑槽(8)、第二方形槽(10)、防倾倒支撑腿(13)、铰链一(14)、铰链二(15)和支撑杆(16)共同组成了防倾倒装置,支撑槽(8)尺寸与支撑杆(16)相吻合,第二方形槽(10)尺寸与支撑杆(16)相吻合。

一种可调节高度的仓储货架

技术领域

[0001] 本实用新型涉及仓库储物设备技术领域，具体为一种可调节高度的仓储货架。

背景技术

[0002] 货架是仓库现代化和提高效率的重要工具，而且市场需求份额越来越高。仓储货架是存储设备，随着2014仓储货架行业的不断发展，越来越多的行业和企业运用到了仓储货架，仓储货架逐渐成为现代工业仓库、物流中心、配送中心必不可少的组成部分。

[0003] 现在随着我国仓库储物设备行业的崛起，市面上出现了各种各样的仓储货架，但是现在市面上的仓储货架的设计能力普遍低下，固定的高度给存储带来了不便，还可能发生倾倒问题，长期敞开式摆放也很容易落灰。

实用新型内容

[0004] 本实用新型的目的在于提供一种可调节高度的仓储货架，以解决上述背景技术中提出的现在市面上的设计能力普遍低下，高度固定使用不便，可能会倾倒，长时间摆放会落灰的问题。

[0005] 为实现上述目的，本实用新型提供如下技术方案：一种可调节高度的仓储货架，包括主体支架、货物摆放台和螺栓，所述主体支架上方安装有顶盖，所述主体支架内侧表面开设有滑槽，所属主体支架下端通过铰链一连接有防倾倒支撑腿，其中，

[0006] 所述货物摆放台侧面焊接有滑块，所述滑块卡扣在滑槽内，所述螺栓从外侧拧入滑块中；

[0007] 所述顶盖下表面靠边的位置开设有第一方形槽，所述第一方形槽内部安装有滑轨，所述滑轨两端焊有固定块，所述固定块焊接在第一方形槽内部表面上，所述滑轨上套有圆环；

[0008] 所述防倾倒支撑腿上表面开设有第二方形槽，所述第二方形槽内侧通过铰链二连接有支撑杆，所述主体支架安装有防倾倒支撑腿的侧面上开设有支撑槽。

[0009] 优选的，所述货物摆放台共设置三个，滑槽、滑块和螺栓共同组成滑动结构，滑槽尺寸和滑块相吻合，共设置十二个滑动结构，货物摆放台侧面两端安装两个滑动结构，且货物摆放台另一侧面也安装两个滑动结构，螺栓与滑槽之间有较大的摩擦力。

[0010] 优选的，所述顶盖下表面共开设有四个第一方形槽，分别开设在顶盖下表面靠近边的位置。

[0011] 优选的，所述滑轨、固定块和圆环共同组成滑动杆，共设置四组滑动杆，滑动杆安装在第一方形槽内部。

[0012] 优选的，所述支撑槽、第二方形槽、防倾倒支撑腿、铰链一、铰链二和支撑杆共同组成了防倾倒装置，支撑槽尺寸与支撑杆相吻合，第二方形槽尺寸与支撑杆相吻合。

[0013] 与现有技术相比，本实用新型的有益效果是：该可调节高度的仓储货架主要是防止架子倾倒、可调节高度和防尘而设计的：

[0014] 1、货物摆放台两端焊接有滑块，滑块扣入滑槽中，通过螺栓将货物摆放台固定，调节高度时将螺栓拧松，上下移动货物摆放台可带动滑块在滑槽中滑动，移动到指定高度后将螺栓拧紧使货物摆放台固定住，这样的设计可调节仓储货架的摆放高度，可根据需要存储的货物大小进行调节，操作方便。

[0015] 2、防倾倒装置由支撑槽、第二方形槽、防倾倒支撑腿、铰链一、铰链二和支撑杆共同组成，将防倾倒支撑腿向外拉出，通过铰链一旋转后与地面贴合，再将支撑杆从第二方形槽中反向拉出，通过铰链二转动到指定角度后插入主体支架表面的支撑槽内固定，这样的设计能起到防止倾倒的作用，提升了安全性。

[0016] 3、滑动杆由滑轨、固定块和圆环共同组成，可以将防尘帘安装在滑动杆上，防尘帘的一端固定在固定块上，再依次挂在圆环上，拉动防尘帘可以带动圆环在滑轨上滑动，这样的设计可以防止货物和仓储货架上落灰，便于拆装。

附图说明

[0017] 图1为本实用新型结构示意图；

[0018] 图2为本实用新型打开防倾倒装置结构示意图；

[0019] 图3为本实用新型俯视结构示意图；

[0020] 图4为本实用新型主视结构示意图。

[0021] 图中：1、主体支架；2、货物摆放台；3、顶盖；4、滑槽；5、滑块；6、螺栓；7、第一方形槽；8、支撑槽；9、滑轨；10、第二方形槽；11、固定块；12、圆环；13、防倾倒支撑腿；14、铰链一；15、铰链二；16、支撑杆。

具体实施方式

[0022] 下面将结合本实用新型实施例中的附图，对本实用新型实施例中的技术方案进行清楚、完整地描述，显然，所描述的实施例仅仅是本实用新型一部分实施例，而不是全部的实施例。基于本实用新型中的实施例，本领域普通技术人员在没有做出创造性劳动前提下所获得的所有其他实施例，都属于本实用新型保护的范围。

[0023] 请参阅图1-4，本实用新型提供一种技术方案：一种可调节高度的仓储货架，包括主体支架1、货物摆放台2、顶盖3、滑槽4、滑块5、螺栓6、第一方形槽7、支撑槽8、滑轨9、第二方形槽10、固定块11、圆环12、防倾倒支撑腿13、铰链一14、铰链二15和支撑杆16，所述主体支架1上方安装有顶盖3，所述主体支架1内侧表面开设有滑槽4，所属主体支架1下端通过铰链一14连接有防倾倒支撑腿13，其中，

[0024] 所述货物摆放台2侧面焊接有滑块5，所述滑块5卡扣在滑槽4内，所述螺栓6从外侧拧入滑块5中，所述货物摆放台2共设置三个，滑槽4、滑块5和螺栓6共同组成滑动结构，滑槽4尺寸和滑块5相吻合，共设置十二个滑动结构，货物摆放台2侧面两端安装两个滑动结构，且货物摆放台2另一侧面也安装两个滑动结构，螺栓6与滑槽4之间有较大的摩擦力，这样的设计可以通过滑动结构进行货物摆放台2的高度调节；

[0025] 所述顶盖3下表面靠边的位置开设有第一方形槽7，共开设有四个第一方形槽7，分别开设在顶盖3下表面靠近边的位置，所述第一方形槽7内部安装有滑轨9，所述滑轨两端焊有固定块11，所述固定块11焊接在第一方形槽7内部表面上，所述滑轨9上套有圆环12，所述

滑轨9、固定块11和圆环12共同组成滑动杆，共设置四组滑动杆，滑动杆安装在第一方形槽7内部，这样的设计可以在滑动杆上安装防尘帘，防止长期摆放导致落灰情况；

[0026] 所述防倾倒支撑腿13上表面开设有第二方形槽10，所述第二方形槽10内侧通过铰链二15连接有支撑杆16，所述主体支架1安装有防倾倒支撑腿13的侧面上开设有支撑槽8，所述支撑槽8、第二方形槽10、防倾倒支撑腿13、铰链一14、铰链二15和支撑杆16共同组成了防倾倒装置，支撑槽8尺寸与支撑杆16相吻合，第二方形槽10尺寸与支撑杆16相吻合，这样的设计可以起到一定的防止倾倒的作用，提高了安全性。

[0027] 工作原理：在进行仓储货架高度调节时，首先需要拧松螺栓6使螺栓6脱离滑槽4的表面，这时可以上下调节货物摆放台2到指定的高度，当两边均调节到指定高度后拧紧螺栓6，由于螺栓6与滑槽4的表面具有较大的摩擦力，因此可以将货物摆放台2固定在需要的高度；在打开防倾倒装置时，首先将防倾倒支撑腿13向外侧拉出，使防倾倒支撑腿13通过铰链一14旋转90°与地面相接触，再从第二方形槽10拉出支撑杆16使其通过铰链二15旋转至插入主体支架1表面的支撑槽8内固定，此刻防倾倒装置完全打开；收起时将支撑杆16从支撑槽8中旋转出折叠进第二方形槽10内，再将防倾倒支撑腿13向上旋转90°后折叠至与主体支架1贴合；在滑动杆的圆环12上可以挂上防尘帘，防尘帘一端固定在固定块11上，左右拉动防尘帘会带动圆环12在滑轨9上滑动。

[0028] 尽管已经示出和描述了本实用新型的实施例，对于本领域的普通技术人员而言，可以理解在不脱离本实用新型的原理和精神的情况下可以对这些实施例进行多种变化、修改、替换和变型，本实用新型的范围由所附权利要求及其等同物限定。

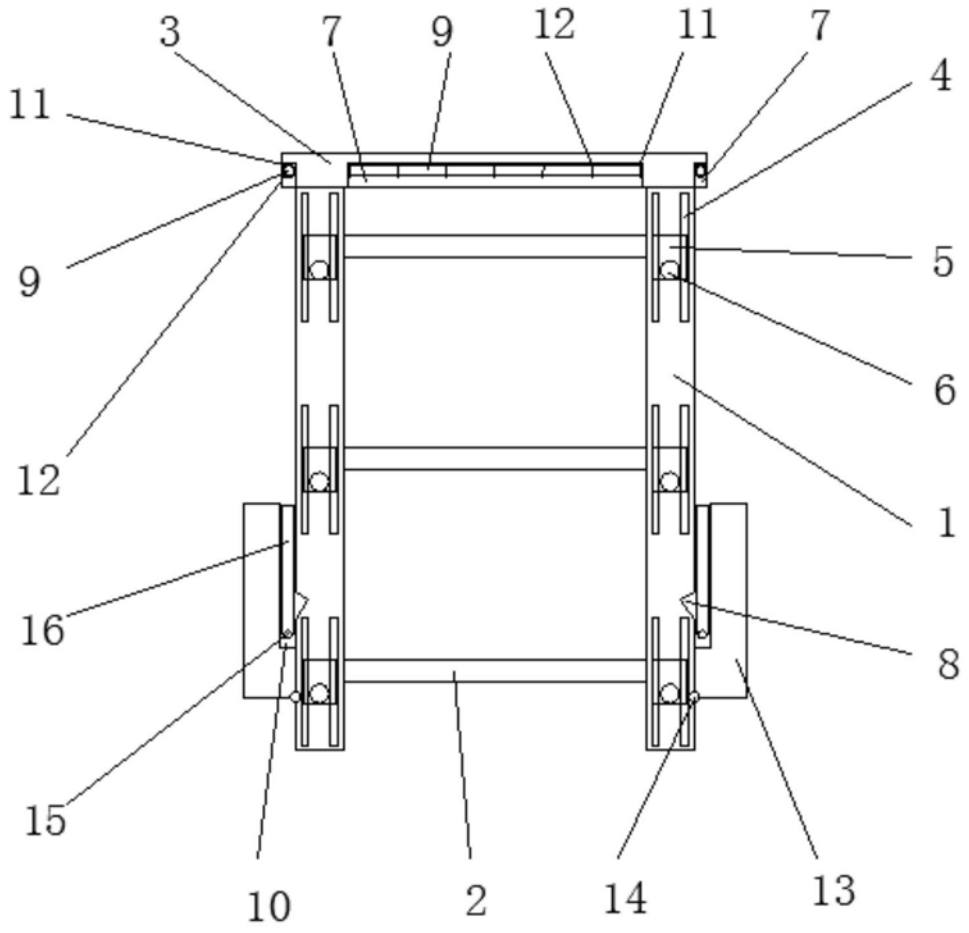

图1

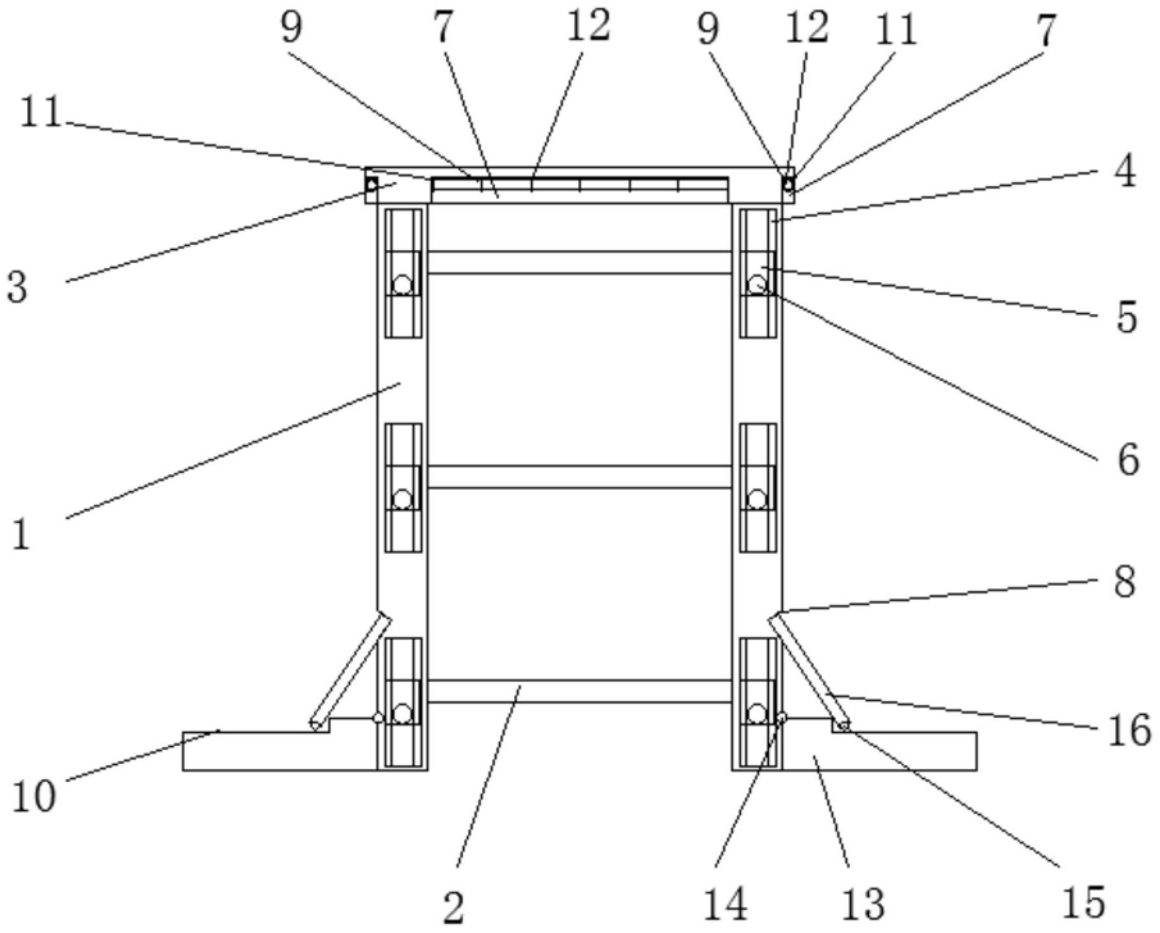

图2

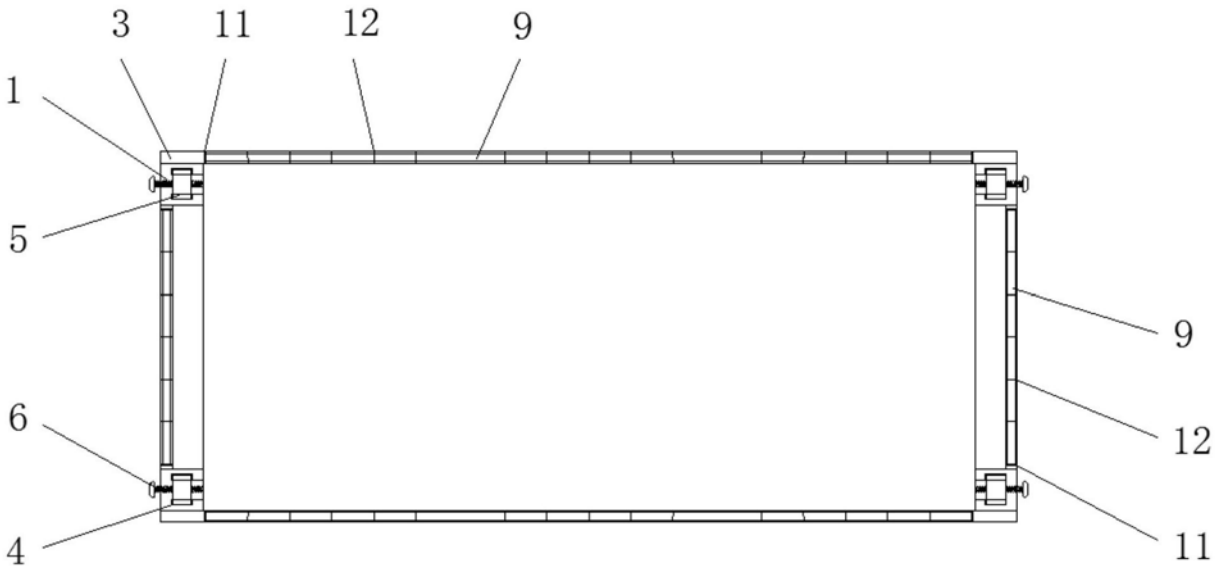

图3

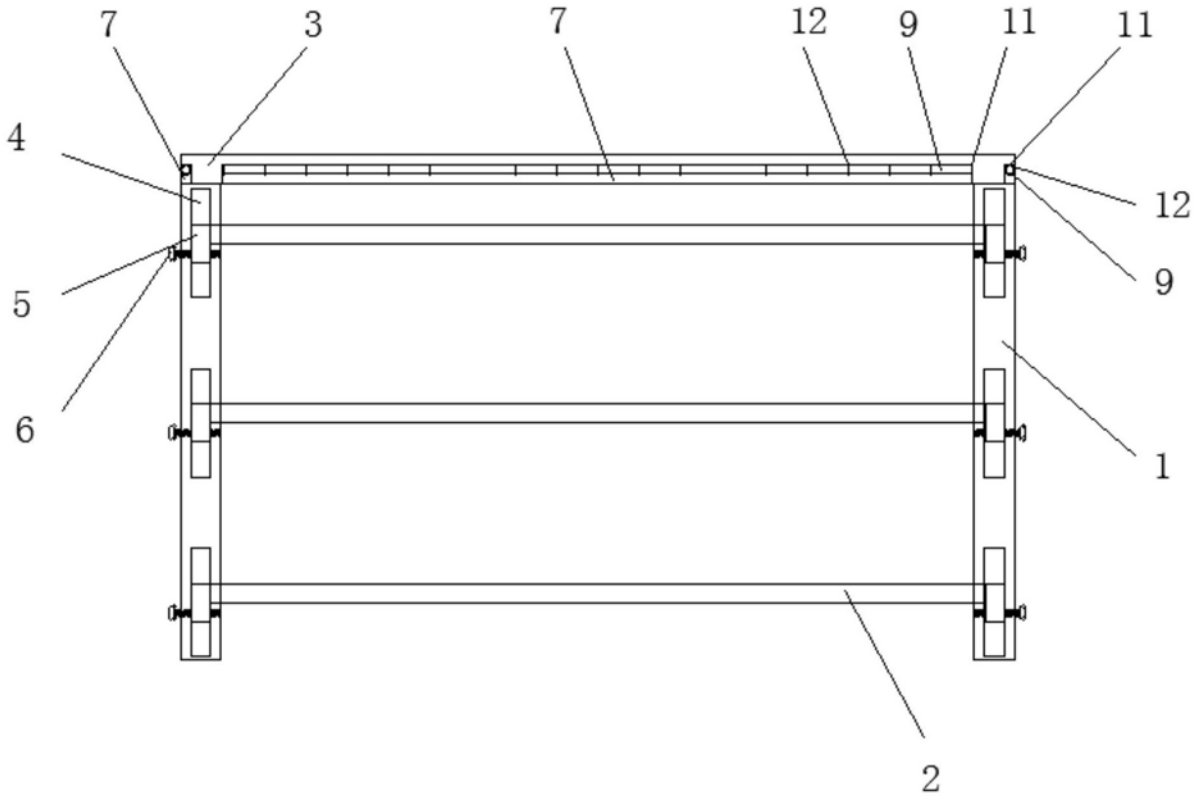

图4