(19)国家知识产权局

(12)实用新型专利

(10)授权公告号 CN 219049029 U
(45)授权公告日 2023.05.23

(21)申请号 202223159937.2

(22)申请日 2022.11.28

(73)专利权人 浙江贝莱康孕产护理用品有限公司

地址 323000 浙江省丽水市莲都区南明山街道通济街43号

(72)发明人 池星红

(74)专利代理机构 温州锋尚专利代理事务所（普通合伙） 33513

专利代理师 叶金可

(51)Int.Cl.

A61F 5/03(2006.01)

权利要求书1页 说明书3页 附图3页

(54)实用新型名称

一种双重托腹带

(57)摘要

本实用新型涉及一种双重托腹带，包括腰部支撑部、连接在腰部支撑部下端左侧的第一左托腹带体、连接在腰部支撑部下端右侧的第一右托腹带体，所述腰部支撑部上端左侧连接有第二左托腹带体，腰部支撑部上端左侧连接有第二右托腹带体，第一左托腹带体、第一右托腹带体、第二左托腹带体和第二右托腹带体上都设有可于腹部处相互固定并可拆卸的连接件，设有两组托腹带体，承托性强，托腹效果好。

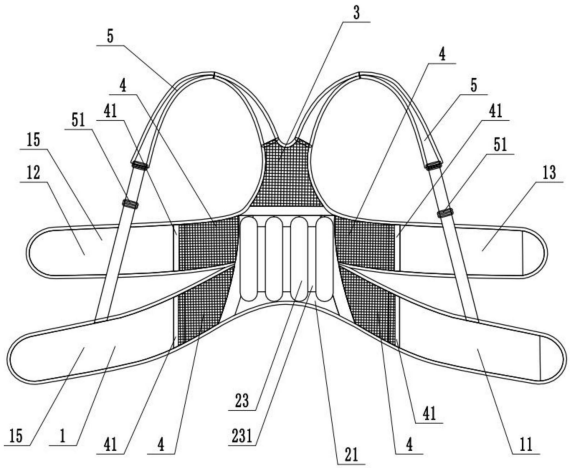

CN 219049029 U

1.一种双重托腹带，包括腰部支撑部(2)、连接在腰部支撑部(2)下端左侧的第一左托腹带体(1)、连接在腰部支撑部(2)下端右侧的第一右托腹带体(11)，其特征是：所述腰部支撑部(2)上端左侧连接有第二左托腹带体(12)，腰部支撑部(2)上端左侧连接有第二右托腹带体(13)，第一左托腹带体(1)、第一右托腹带体(11)、第二左托腹带体(12)和第二右托腹带体(13)上都设有可于腹部处相互固定并可拆卸的连接件。

2.根据权利要求1所述的一种双重托腹带，其特征是：所述第一左托腹带体(1)、第一右托腹带体(11)、第二左托腹带体(12)和第二右托腹带体(13)都通过侧弹性部(4)与腰部支撑部(2)连接。

3.根据权利要求1所述的一种双重托腹带，其特征是：所述腰部支撑部(2)上端左右两侧都连接有背带(5)的一端，左侧背带(5)的另一端连接在第一左托腹带体(1)上，右侧背带(5)的另一端连接在第一右托腹带体(11)上。

4.根据权利要求3所述的一种双重托腹带，其特征是：所述背带(5)通过上弹性部(3)与腰部支撑部(2)连接。

5.根据权利要求1所述的一种双重托腹带，其特征是：所述腰部支撑部(2)上安装有铁丝鱼骨(22)。

6.根据权利要求1或5所述的一种双重托腹带，其特征是：所述腰部支撑部(2)前端连接有起毛布(21)，起毛布(21)前端可拆卸安装有魔术贴(231)，魔术贴(231)前端连接有鱼龙骨(23)。

7.根据权利要求3或4所述的一种双重托腹带，其特征是：所述背带(5)上都设有用于调节背带(5)长度的调节扣(51)。

8.根据权利要求2所述的一种双重托腹带，其特征是：所述第一左托腹带体(1)、第一右托腹带体(11)、第二左托腹带体(12)和第二右托腹带体(13)都通过织带(41)与侧弹性部(4)连接。

9.根据权利要求1所述的一种双重托腹带，其特征是：所述连接件包括设置在第一左托腹带体(1)和第二左托腹带体(12)前端的透气起毛布(15)、设置在第一右托腹带体(11)和第二右托腹带体(13)远离腰部支撑部(2)一端的细软勾(14)。

10.根据权利要求9所述的一种双重托腹带，其特征是：所述第一左托腹带体(1)和第二左托腹带体(12)从前到后依次为透气起毛布(15)、乳胶海绵垫层和弹性面料层。

一种双重托腹带

技术领域

[0001] 本实用新型涉及托腹带，尤其涉及一种双重托腹带。

背景技术

[0002] 申请号:CN201620387363.X的实用新型专利公开了一种孕妇托腹带，包括第一托腹带体与第二托腹带体，第一托腹带体的第一端与第二托腹带体的第一端固定连接且二者形成V字型，第一托腹带体的第二端的端部与第二托腹带体的第二端的端部均设有可于腹部处相互固定并可拆卸的连接件，第一托腹带体的第一端与第二托腹带体的第一端的连接处固定两背带，两背带的另一端分别固定于第一托腹带体的第二端以及第二托腹带体的第二端，第一托腹带体与第二托腹带体之间还连接有用于保护腰椎的后腰护带。上述技术方案前面相互连接的第一托腹带体和第二托腹带体可将孕妇腹部托起，两连接件之间可拆卸，方便穿戴与取下。但是只有一组托腹带体，承托性不够强，不能满足胎儿过大或多胞胎孕妇的需求。

实用新型内容

[0003] 本实用新型要解决上述现有技术存在的问题，提供一种双重托腹带，设有两组托腹带体，承托性强，托腹效果好。

[0004] 本实用新型解决其技术问题采用的技术方案:这种双重托腹带，包括腰部支撑部、连接在腰部支撑部下端左侧的第一左托腹带体、连接在腰部支撑部下端右侧的第一右托腹带体，所述腰部支撑部上端左侧连接有第二左托腹带体，腰部支撑部上端左侧连接有第二右托腹带体，第一左托腹带体、第一右托腹带体、第二左托腹带体和第二右托腹带体上都设有可于腹部处相互固定并可拆卸的连接件，设有两组托腹带体，承托性强，托腹效果好。

[0005] 为了进一步完善，所述第一左托腹带体、第一右托腹带体、第二左托腹带体和第二右托腹带体都通过侧弹性部与腰部支撑部连接，使得托腹带的使用效果更好，具有双重拉力，承托性强。

[0006] 进一步完善，所述腰部支撑部上端左右两侧都连接有背带的一端，左侧背带的另一端连接在第一左托腹带体上，右侧背带的另一端连接在第一右托腹带体上，两背带科学利用后肩背上方和胸前肩部的上提作用来提拉托腹带，将现有托腹带着力点从后腰部转移至后肩及胸前肩部，缓解腰部负重，舒适性更好。

[0007] 进一步完善，所述背带通过上弹性部与腰部支撑部连接，使得托腹带的使用效果更好，承托性更强。

[0008] 进一步完善，所述腰部支撑部上安装有铁丝鱼骨，使得对腰部支撑作用更好，减轻孕妇痛楚。

[0009] 进一步完善，所述腰部支撑部前端连接有起毛布，起毛布前端可拆卸安装有魔术贴，魔术贴前端连接有鱼龙骨，鱼龙骨可以对腰部起到更好的支撑作用，且可以拆卸，可以根据需要自行调整，使得托腹带的使用效果更好。

[0010] 进一步完善，所述背带上都设有用于调节背带长度的调节扣，方便孕妇根据身高和腹部大小来调节背带的长短，从而使托腹带处于最佳的使用状态。

[0011] 进一步完善，所述第一左托腹带体、第一右托腹带体、第二左托腹带体和第二右托腹带体都通过织带与侧弹性部连接，使得托腹带各部件之间的过渡效果更好，较为柔软舒适，更为贴身，托腹带的使用效果更好。

[0012] 进一步完善，所述连接件包括设置在第一左托腹带体和第二左托腹带体前端的透气起毛布、设置在第一右托腹带体和第二右托腹带体远离腰部支撑部一端的细软勾，采用透气起毛布替换现有技术中使用的魔术贴毛面，不会有魔术贴毛面的扎手感觉，更加柔软舒适，更加透气。

[0013] 进一步完善，所述上弹性部从前到后依次为单层弹力网布层、硬网网布层和纯棉单面层，使得托腹带的透气效果更好，支撑效果更好，更加舒适亲肤。

[0014] 进一步完善，所述侧弹性部由双层弹力网布面料制成，使得托腹带的透气效果更好。

[0015] 进一步完善，所述第一左托腹带体和第二左托腹带体从前到后依次为透气起毛布、乳胶海绵垫和弹性面料层，使得托腹带体弹性效果好的同时支撑效果也好，更加舒适亲肤。

[0016] 进一步完善，所述第一右托腹带体、第二右托腹带体和背带由纯棉单面双面复合面料制成，更加舒适亲肤。

[0017] 进一步完善，所述腰部支撑部从前到后依次为起毛布、硬网网布层和纯棉单面层制成，使得托腹带支撑效果好，更加舒适亲肤。

[0018] 本实用新型有益的效果是：本实用新型设有两组托腹带体，承托性强，托腹效果好，侧弹性部使得托腹带的使用效果更好，具有双重拉力，承托性强，铁丝鱼骨对腰部支撑作用更好，减轻孕妇痛楚，鱼龙骨可以对腰部起到更好的支撑作用，且可以拆卸，可以根据需要自行调整，使得托腹带的使用效果更好，织带使得托腹带各部件之间的过渡效果更好，较为柔软舒适，更为贴身，托腹带的使用效果更好，采用透气起毛布替换现有技术中使用的魔术贴毛面，不会有魔术贴毛面的扎手感觉，更加柔软舒适，更加透气。

附图说明

[0019] 图1为本实用新型的主视图；

[0020] 图2为本实用新型的后视图；

[0021] 图3为本实用新型鱼龙骨的结构示意图。

[0022] 附图标记说明：1、第一左托腹带体；11、第一右托腹带体；12、第二左托腹带体；13、第二右托腹带体；14、细软勾；15、透气起毛布；2、腰部支撑部；21、起毛布；22、铁丝鱼骨；23、鱼龙骨；231、魔术贴；3、上弹性部；4、侧弹性部；41、织带；5、背带；51、调节扣。

具体实施方式

[0023] 下面结合附图对本实用新型作进一步说明：

[0024] 如图1-图2所示：本实施例中一种双重托腹带，包括腰部支撑部2、连接在腰部支撑部2下端左侧的第一左托腹带体1、连接在腰部支撑部2下端右侧的第一右托腹带体11，腰部

支撑部2上端左侧连接有第二左托腹带体12，腰部支撑部2上端左侧连接有第二右托腹带体13，第一左托腹带体1和第二左托腹带体12从前到后依次由透气起毛布15、乳胶海绵垫和弹性面料制成，第一右托腹带体11、第二右托腹带体13由纯棉单面双面复合面料制成，第一左托腹带体1、第一右托腹带体11、第二左托腹带体12和第二右托腹带体13都通过侧弹性部4与腰部支撑部2连接，侧弹性部4由双层弹力网布面料制成，第一左托腹带体1、第一右托腹带体11、第二左托腹带体12和第二右托腹带体13与侧弹性部4连接处设有织带41，第一左托腹带体1和第二左托腹带体12前端都设有透气起毛布15，第一右托腹带体11和第二右托腹带体13远离腰部支撑部2一端都设有细软勾14。

[0025] 如图1-图3所示：腰部支撑部2上安装有铁丝鱼骨22，腰部支撑部2前端连接有起毛布21，起毛布21前端可拆卸安装有魔术贴231，魔术贴231前端连接有鱼龙骨23，腰部支撑部2从前到后依次为起毛布21、硬网网布面料层和纯棉单面面料层制成，腰部支撑部2上端连接有上弹性部3，上弹性部3从前到后依次由单层弹力网布面料、硬网网布面料和纯棉单面面料制成，上弹性部3上端左右两侧都连接有背带5的一端，左侧背带5的另一端连接在第一左托腹带体1上，右侧背带5的另一端连接在第一右托腹带体11上，背带5上都设有用于调节背带5长度的调节扣51，背带5由纯棉单面双面复合面料制成。

[0026] 本实用新型在使用时：第一左托腹带体1、第一右托腹带体11、第二左托腹带体12和第二右托腹带体13可以对孕妇腹部提供双重拉力，承托性强，可自由调整紧度，可以减轻孕妇身体负荷及保护腹中胎儿，稳固托腹，缓解腰背脊椎压力，对产妇又能有效的起到束缚作用，使尽快恢复美好曲线，通过背带5科学利用后肩背上方和胸前肩部的上提作用来提拉托腹袋体，将现有的托腹带着力点从后腰部转移至后肩及胸前肩部，缓解腰部负重，舒适性更好，托腹带具有良好的弹性和透气性，材质柔软亲肤、无毒无害、吸湿吸汗，在帮助托起逐渐增大的腹部的同时，对背部起到支撑作用，从而减轻腰部的压力和免除韧带松弛之苦，让肚子和皮肤减少压力，还可以帮助孕妇保持正确姿势，使孕妇在怀孕中仍然动作轻快，并使胎儿有安定的感觉。

[0027] 虽然本实用新型已通过参考优选的实施例进行了图示和描述，但是，本专业普通技术人员应当了解，在权利要求书的范围内，可作形式和细节上的各种双重托腹带各样变化。

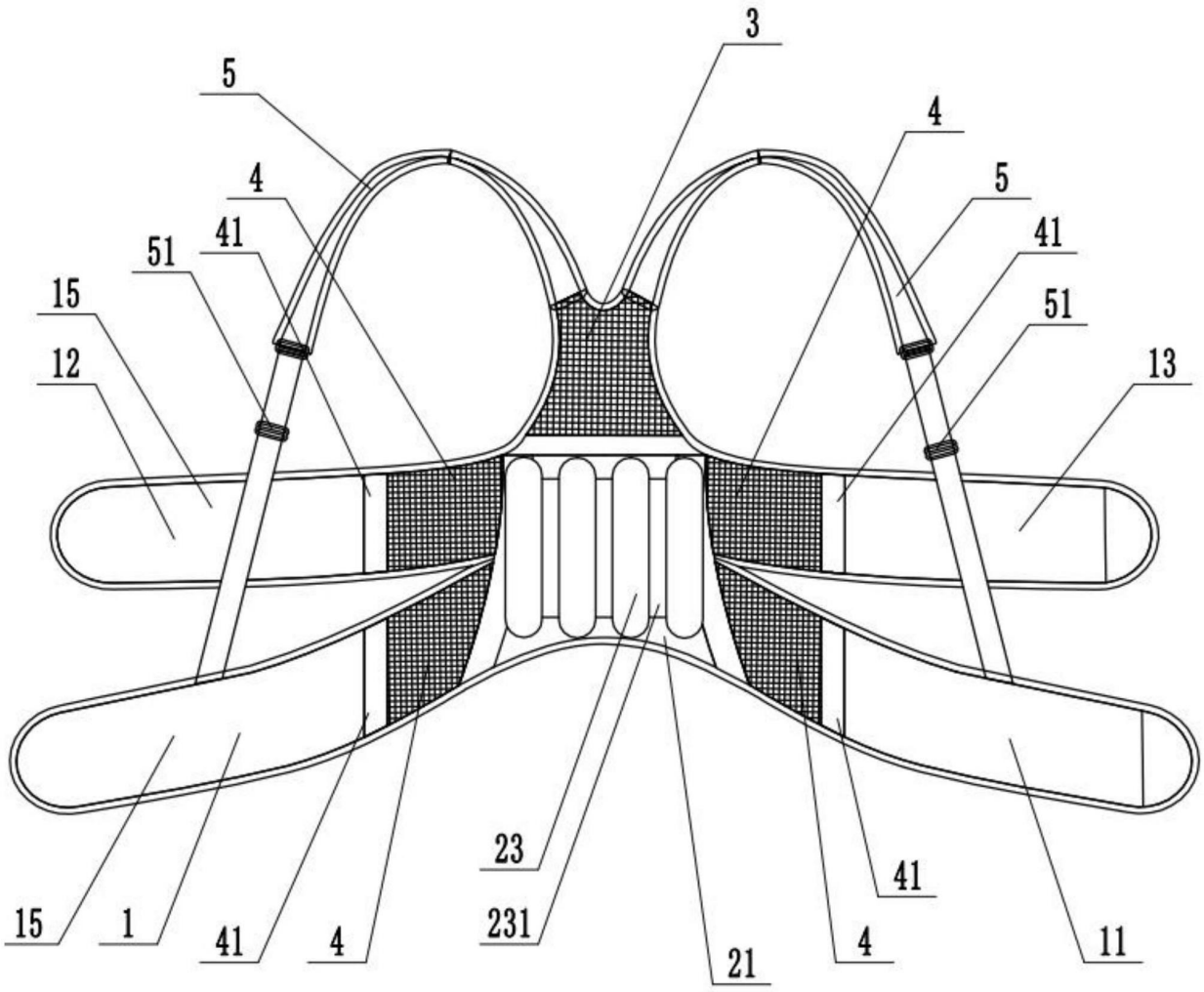

图1

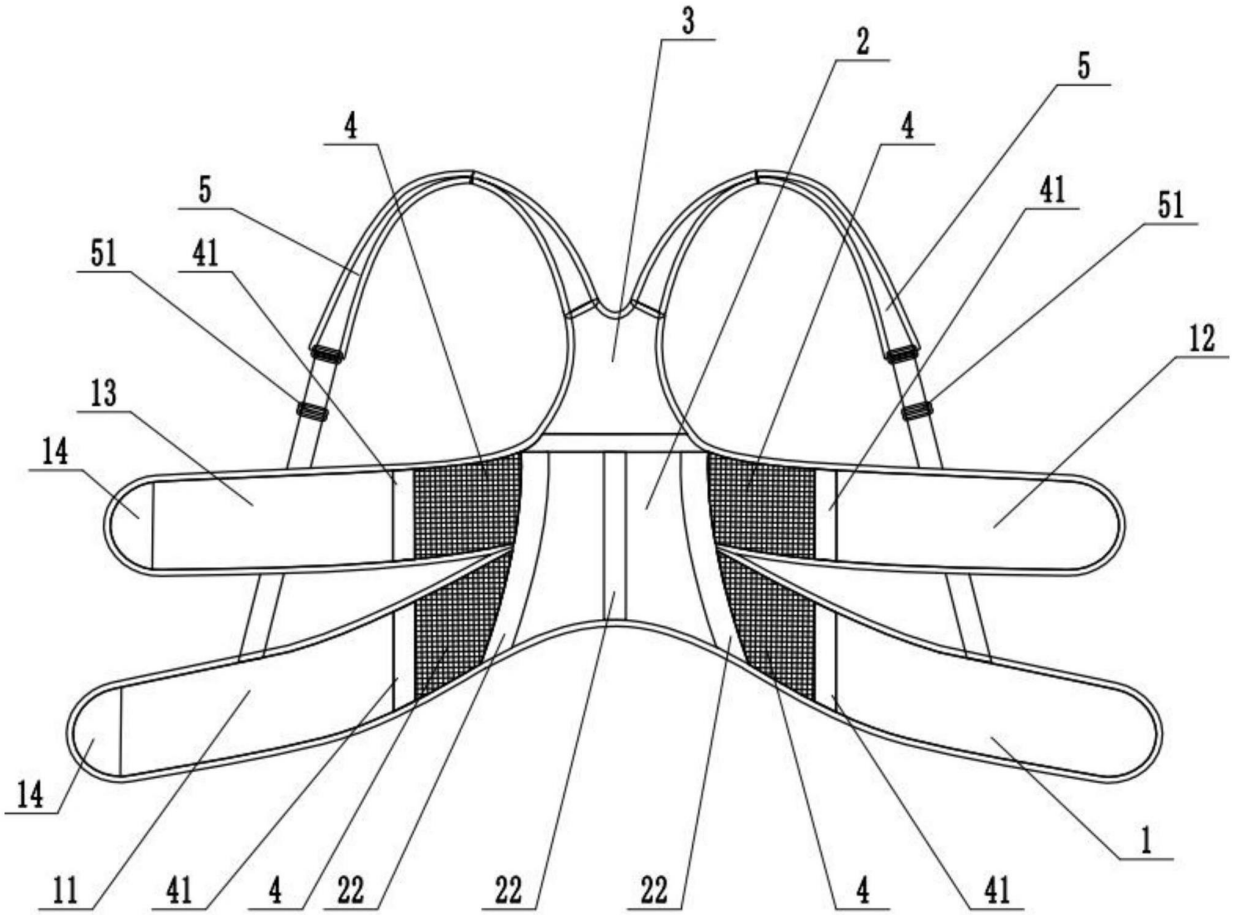

图2

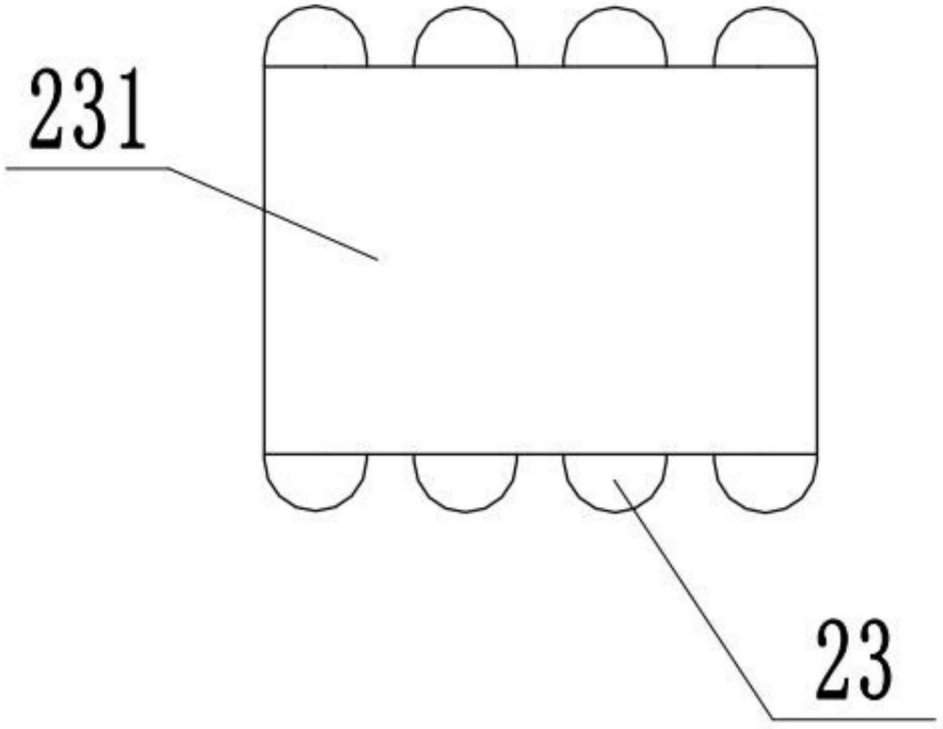

图3