(19)中华人民共和国国家知识产权局

(12)实用新型专利

(10)授权公告号 CN 202059538 U
(45)授权公告日 2011.11.30

(21)申请号 201120168483.8

(22)申请日 2011.05.23

(73)专利权人 浙江科技学院
地址 310023 浙江省杭州市西湖区留和路318号

(72)发明人 杨伟 陶松垒 孙云剑 郑帅

(51)Int.Cl.
H04R 1/00(2006.01)

权利要求书 1 页 说明书 1 页 附图 1 页

(54)实用新型名称

新型音箱

(57)摘要

本实用新型涉及一种新型音箱，包括箱体和底座。在箱体的底端固接底座，且底座为中空结构，并在底座中空腔体内置有抽屉，在箱体的表面固接指南针。具有结构简单，方便实用的优点。

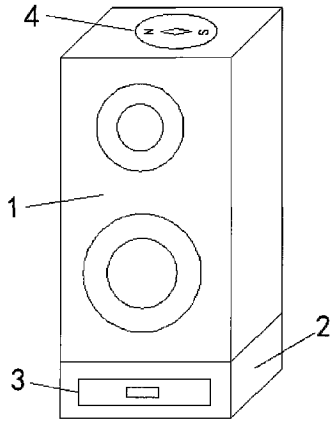

CN 202059538 U

1. 一种新型音箱，包括箱体 (1) 和底座 (2)。其特征是：在箱体 (1) 的底端固接底座 (2)，且底座 (2) 为中空结构，并在底座 (2) 中空腔体内置有抽屉 (3)，在箱体 (1) 的表面固接指南针 (4)。

新型音箱

技术领域：

[0001] 本实用新型涉及一种音箱设备，尤其是一种新型音箱。

背景技术：

[0002] 在日常生活中，人们为了享受高品质的音频效果，常常会使用音箱，但现有音箱存在许多不足，已不能满足人们的使用需要。例如：现有音箱不具有储存光盘、遥控器等物件的功能，另外，人们也不能通过音箱及时准确的辨别方向，这些都给人们带来了不便。

发明内容：

[0003] 为了克服上述所说的不足，本实用新型提供一种新型音箱，用以解决现有音箱存在许多不足，不能满足人们使用需要的问题。

[0004] 为达到上述目的，本实用新型新型音箱，包括箱体和底座。在箱体的底端固接底座，且底座为中空结构，并在底座中空腔体内置有抽屉，在箱体的表面固接指南针。

[0005] 采用上述结构后，使用时，底座中的抽屉可以用于储存光盘、遥控器等物件，箱体表面固接的指南针能方便人们及时准确的辨别方向。

[0006] 本实用新型的优点是：结构简单，方便实用，有效地解决了现有音箱存在许多不足，不能满足人们使用需要的问题。

附图说明：

[0007] 图 1 是本实用新型新型音箱结构示意图。

[0008] 图中：1、箱体 2、底座 3、抽屉 4、指南针

具体实施方式：

[0009] 如图 1 所示，一种新型音箱，包括箱体 1 和底座 2。在箱体 1 的底端固接底座 2，且底座 2 为中空结构，并在底座 2 中空腔体内置有抽屉 3，在箱体 1 的表面固接指南针 4。

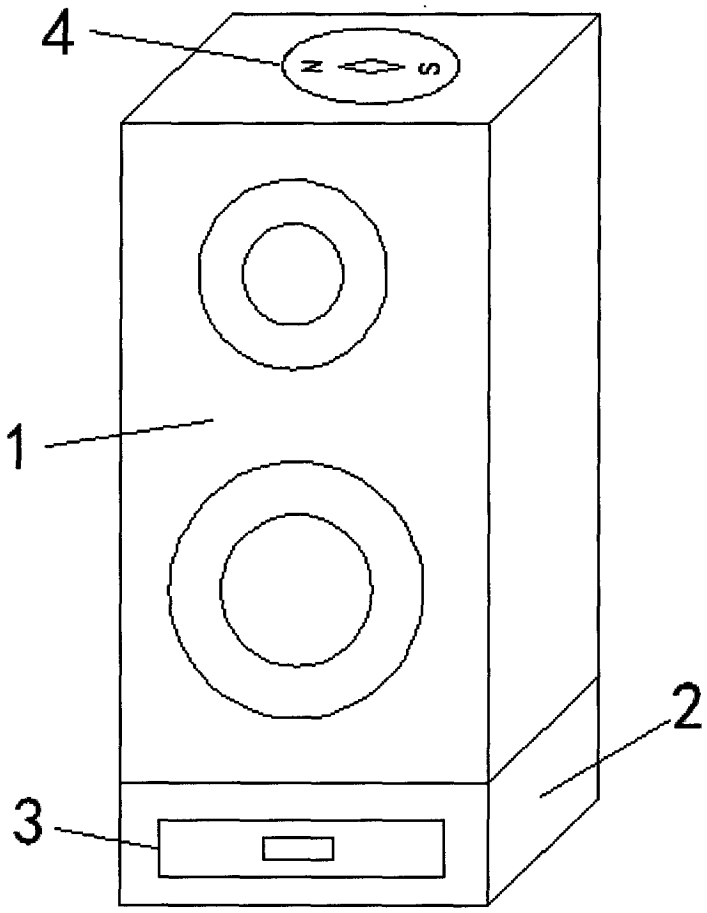

图 1