(19)中华人民共和国国家知识产权局

(12)实用新型专利

(10)授权公告号 CN 212322735 U
(45)授权公告日 2021.01.08

(21)申请号 202020996550.4

(22)申请日 2020.06.04

(73)专利权人 天津正标津达线缆集团有限公司
地址 300450 天津市滨海新区经济技术开发区中区纺八路283号

(72)发明人 叶晓义 王全占

(74)专利代理机构 天津市新天方专利代理有限责任公司 12104
代理人 张永芬

(51)Int.Cl.
H01B 13/26(2006.01)

权利要求书1页 说明书3页 附图1页

(54)实用新型名称

一种耐火安全电缆生产用云母带绕包机

(57)摘要

本实用新型是一种耐火安全电缆生产用云母带绕包机，包括依次设置的放线部、绕包部和收卷部；放线部包括两个放线支架，放线支架上架设有电缆放线盘；绕包部包括轴承座固定架、轴承座，轴承座上安装有空心轴，空心轴连有旋转电机，空心轴一端固定有空心转盘，空心转盘上圆周设有若干安装板，每个安装板上活动穿插有调节螺纹杆，调节螺纹杆上在安装板两侧面均旋紧有调节螺母，调节螺纹杆一端设有弧形调节板，空心转盘上设有安装杆，安装杆上安装有云母带盘；收卷部包括收卷支架，收卷支架上设有收卷轴，收卷轴连有收卷电机。本实用新型可以适配不同直径的电缆，使得电缆保持在中心轴线的位置，包绕的效果更好，产品的质量更高。

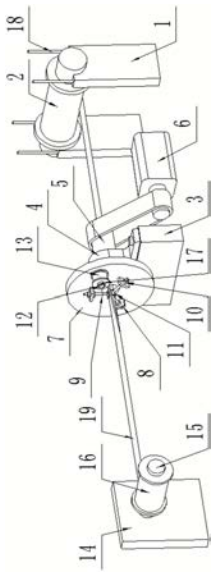

CN 212322735 U

1.一种耐火安全电缆生产用云母带绕包机,其特征在于,包括依次设置的放线部、绕包部和收卷部;

所述放线部包括两个平行设置的放线支架(1),所述放线支架(1)上架设有电缆放线盘(2);

所述绕包部包括轴承座固定架(3),所述轴承座固定架(3)上安装有轴承座(4),所述轴承座(4)上安装有空心轴(5),所述空心轴(5)通过传动带连有旋转电机(6),所述空心轴(5)面向收卷部的一端固定有空心转盘(7),所述空心转盘(7)面向收卷部的端面上圆周设有若干安装板(8),每个安装板(8)上均贯穿有通孔并通过该通孔活动穿插有调节螺纹杆(9),所述调节螺纹杆(9)上在安装板(8)两侧面均旋紧有调节螺母(10),所述调节螺纹杆(9)面向空心转盘(7)中心通孔的一端设有弧形调节板(11),所述空心转盘(7)面向收卷部的端面上设有安装杆(12),所述安装杆(12)上安装有云母带盘(13);

所述收卷部包括收卷支架(14),所述收卷支架(14)上设有收卷轴(15),所述收卷轴(15)连有收卷电机,所述收卷轴(15)上安装有收卷盘(16)。

2.根据权利要求1所述的一种耐火安全电缆生产用云母带绕包机,其特征在于,所述安装杆(12)外壁上设有螺纹,所述云母带盘(13)穿设在安装杆(12)上并通过螺母(17)安装在空心转盘(7)上。

3.根据权利要求2所述的一种耐火安全电缆生产用云母带绕包机,其特征在于,所述放线支架(1)顶部设有弧形槽,所述电缆放线盘(2)通过两端的转轴架设在两个放线支架(1)的弧形槽内。

4.根据权利要求3所述的一种耐火安全电缆生产用云母带绕包机,其特征在于,所述放线支架(1)上表面在弧形槽两端设有插杆孔,所述插杆孔内插接有限位插杆(18)。

5.根据权利要求4所述的一种耐火安全电缆生产用云母带绕包机,其特征在于,所述弧形调节板(11)与待包绕电缆(19)接触面上设有清理布条。

6.根据权利要求5所述的一种耐火安全电缆生产用云母带绕包机,其特征在于,所述收卷轴(15)外壁与收卷盘(16)内壁之间设有对应卡接的键槽和限位键。

一种耐火安全电缆生产用云母带绕包机

技术领域

[0001] 本实用新型涉及电缆耐火材料包绕的技术领域，尤其涉及一种耐火安全电缆生产用云母带绕包机。

背景技术

[0002] 云母带，又称耐火云母带，由云母带机制作而成，是一种耐火绝缘材料，按用途可分为：电机用云母带、电缆用云母带。按结构分为：双面带、单面带、三合一带、双膜带、单膜带等。按云母又可分为：合成云母带、金云母带、白云母带。耐火安全电缆用云母带是一种高性能的云母绝缘制品，具有优良的耐高温性能和耐燃烧性能。

[0003] 耐火安全电缆的云母带采用绕包机旋转包绕在电缆外，现在的绕包机转轴及转盘的中心通孔一般只能允许特定的电缆通过，适配性较差，为了满足较多的电缆直径需求，也有将通孔设计成较大的通孔，这样就有可能导致通过的电缆出现晃动无法保持在中心轴线上，导致包绕的效果不好，影响电缆的安全性能。

发明内容

[0004] 本实用新型旨在解决现有技术的不足，而提供一种耐火安全电缆生产用云母带绕包机。

[0005] 本实用新型为实现上述目的，采用以下技术方案：

[0006] 一种耐火安全电缆生产用云母带绕包机，包括依次设置的放线部、绕包部和收卷部；

[0007] 所述放线部包括两个平行设置的放线支架，所述放线支架上架设有电缆放线盘；

[0008] 所述绕包部包括轴承座固定架，所述轴承座固定架上安装有轴承座，所述轴承座上安装有空心轴，所述空心轴通过传动带连有旋转电机，所述空心轴面向收卷部的一端固定有空心转盘，所述空心转盘面向收卷部的端面上圆周设有若干安装板，每个安装板上均贯穿有通孔并通过该通孔活动穿插有调节螺纹杆，所述调节螺纹杆上在安装板两侧面均旋紧有调节螺母，所述调节螺纹杆面向空心转盘中心通孔的一端设有弧形调节板，所述空心转盘面向收卷部的端面上设有安装杆，所述安装杆上安装有云母带盘；

[0009] 所述收卷部包括收卷支架，所述收卷支架上设有收卷轴，所述收卷轴连有收卷电机，所述收卷轴上安装有收卷盘。

[0010] 所述安装杆外壁上设有螺纹，所述云母带盘穿设在安装杆上并通过螺母安装在空心转盘上。

[0011] 所述放线支架顶部设有弧形槽，所述电缆放线盘通过两端的转轴架设在两个放线支架的弧形槽内。

[0012] 所述放线支架上表面在弧形槽两端设有插杆孔，所述插杆孔内插接有限位插杆。

[0013] 所述弧形调节板与待包绕电缆接触面上设有清理布条。

[0014] 所述收卷轴外壁与收卷盘内壁之间设有对应卡接的键槽和限位键。

[0015] 本实用新型的有益效果是:本实用新型在空心转盘上设有若干弧形调节板,针对不同直径的电缆,可以调整弧形调节板的位置,使得电缆能够顺畅的通过弧形调节板中心,很好的保持在中心轴线的位置,包绕的效果更好,产品的质量更高。

附图说明

[0016] 图1为本实用新型的结构示意图;

[0017] 图中:1-放线支架;2-电缆放线盘;3-轴承座固定架;4-轴承座;5-空心轴;6-旋转电机;7-空心转盘;8-安装板;9-调节螺纹杆;10-调节螺母;11-弧形调节板;12-安装杆;13-云母带盘;14-收卷支架;15-收卷轴;16-收卷盘;17-螺母;18-限位插杆;19-待包绕电缆;

[0018] 以下将结合本实用新型的实施例参照附图进行详细叙述。

具体实施方式

[0019] 下面结合附图和实施例对本实用新型作进一步说明:

[0020] 如图1所示,一种耐火安全电缆生产用云母带绕包机,包括依次设置的放线部、绕包部和收卷部;

[0021] 所述放线部包括两个平行设置的放线支架1,所述放线支架1上架设有电缆放线盘2;

[0022] 所述绕包部包括轴承座固定架3,所述轴承座固定架3上安装有轴承座4,所述轴承座4上安装有空心轴5,所述空心轴5通过传动带连有旋转电机6,所述空心轴5面向收卷部的一端固定有空心转盘7,所述空心转盘7面向收卷部的端面上圆周设有若干安装板8,每个安装板8上均贯穿有通孔并通过该通孔活动穿插有调节螺纹杆9,所述调节螺纹杆9上在安装板8两侧面均旋紧有调节螺母10,所述调节螺纹杆9面向空心转盘7中心通孔的一端设有弧形调节板11,所述空心转盘7面向收卷部的端面上设有安装杆12,所述安装杆12上安装有云母带盘13;

[0023] 所述收卷部包括收卷支架14,所述收卷支架14上设有收卷轴15,所述收卷轴15连有收卷电机,所述收卷轴15上安装有收卷盘16。

[0024] 所述安装杆12外壁上设有螺纹,所述云母带盘13穿设在安装杆12上并通过螺母17安装在空心转盘7上。

[0025] 所述放线支架1顶部设有弧形槽,所述电缆放线盘2通过两端的转轴架设在两个放线支架1的弧形槽内。

[0026] 所述放线支架1上表面在弧形槽两端设有插杆孔,所述插杆孔内插接有限位插杆18。

[0027] 所述弧形调节板11与待包绕电缆19接触面上设有清理布条。

[0028] 所述收卷轴15外壁与收卷盘16内壁之间设有对应卡接的键槽和限位键。

[0029] 本实用新型在空心转盘7上设有若干弧形调节板11,针对不同直径的待包绕电缆19,可以调整弧形调节板11的位置,使得待包绕电缆19能够顺畅的通过弧形调节板11中心,很好的保持在中心轴线的位置,包绕的效果更好,产品的质量更高。

[0030] 上面结合附图对本实用新型进行了示例性描述,显然本实用新型具体实现并不受上述方式的限制,只要采用了本实用新型的方法构思和技术方案进行的各种改进,或未经

改进直接应用于其它场合的,均在本实用新型的保护范围之内。

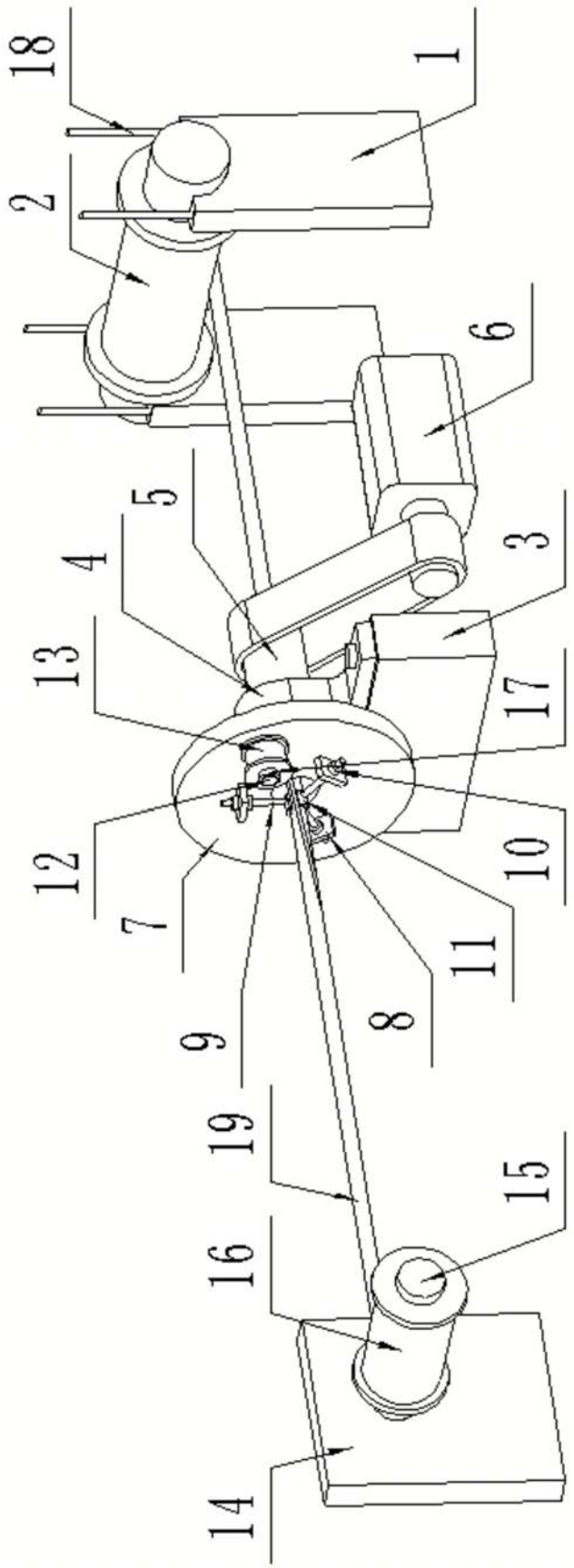

图1