(19)国家知识产权局

(12)实用新型专利

(10)授权公告号 CN 217116598 U
(45)授权公告日 2022.08.02

(21)申请号 202220095486.1

(22)申请日 2022.01.14

(73)专利权人 云南能投浪潮科技有限公司
地址 650000 云南省昆明市高新区海源北路998号综合办公楼1楼

(72)发明人 李阳

(74)专利代理机构 成都九鼎天元知识产权代理有限公司 51214
专利代理师 和占宏

(51)Int.Cl.
H05K 5/02(2006.01)
B01D 46/10(2006.01)

权利要求书1页 说明书3页 附图4页

(54)实用新型名称

一种便于维护的高效流量聚合的数据服务器

(57)摘要

本实用新型公开了一种便于维护的高效流量聚合的数据服务器，包括柜体，所述柜体的前侧设有放置槽，所述放置槽的左右内壁固定连接有多个放置板，所述柜体的前侧通过合页转动连接有转动门，所述转动门的前侧设有多个安装口，每个所述安装口上均通过合页转动连接有转动板，每个所述转动板上设有安装块，每个所述安装口的左侧内壁均设有限位槽，每个所述安装块的左侧设有滑动槽。该装置通过设置转动板和操作板等结构，便于工作人员快速记录服务器的状态，并且一些服务器出现问题是，只需打开对应的转动板即可，无需整体打开转动门，减少了对其他服务器的影响，设置的滤网板可以直接抽出，提高了装置后期的维护效率。

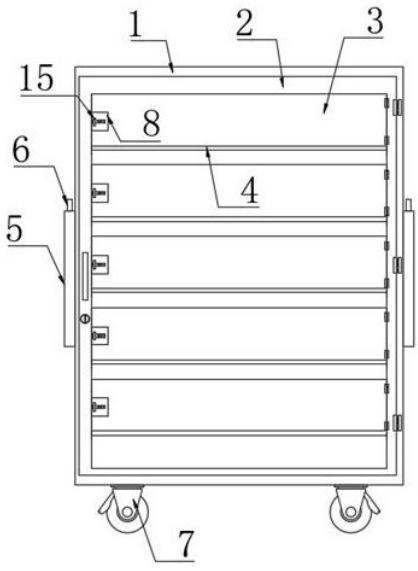

CN 217116598 U

1.一种便于维护的高效流量聚合的数据服务器,包括柜体(1),其特征在于,所述柜体(1)的前侧设有放置槽,所述放置槽的左右内壁固定连接有多个放置板(4),所述柜体(1)的前侧通过合页转动连接有转动门(2),所述转动门(2)的前侧设有多个安装口,每个所述安装口上均通过合页转动连接有转动板(3),每个所述转动板(3)上设有安装块(8),每个所述安装口的左侧内壁均设有限位槽(13),每个所述安装块(8)的左侧设有滑动槽(9),每个所述滑动槽(9)内均滑动连接有限位块(11),每个所述限位块(11)均通过弹簧(10)与对应的滑动槽(9)右侧内壁弹性连接,每个所述限位块(11)的前侧均固定连接有连接杆(12),每个所述安装块(8)上均设有供连接杆(12)移动的开口,每个所述连接杆(12)的前侧均固定连接有操作板(15)。

2.根据权利要求1所述的一种便于维护的高效流量聚合的数据服务器,其特征在于,每个所述转动板(3)的材质均为透明玻璃,所述转动门(2)和柜体(1)上共同设有锁芯。

3.根据权利要求1所述的一种便于维护的高效流量聚合的数据服务器,其特征在于,每个所述限位块(11)均为斜面块,所述柜体(1)的表面设有防锈漆。

4.根据权利要求1所述的一种便于维护的高效流量聚合的数据服务器,其特征在于,所述柜体(1)的左右两侧均设有散热口,所述转动门(2)的前侧安装有拉手,每个所述放置板(4)上均设有多个通孔(14)。

5.根据权利要求4所述的一种便于维护的高效流量聚合的数据服务器,其特征在于,所述柜体(1)的左右两侧均安装有安装框(5),每个所述安装框(5)的上端均设有放置槽,每个所述放置槽上均设有滤网板(6)。

6.根据权利要求5所述的一种便于维护的高效流量聚合的数据服务器,其特征在于,两个所述滤网板(6)上均设有操作槽,所述柜体(1)的下端安装有四个自锁万向轮(7)。

一种便于维护的高效流量聚合的数据服务器

技术领域

[0001] 本实用新型涉及数据服务器技术领域，尤其涉及一种便于维护的高效流量聚合的数据服务器。

背景技术

[0002] 服务器机柜，用来组合安装面板、插件、插箱、电子元件、器件和机械零件与部件，使其构成一个整体的安装箱，服务器机柜由框架和盖板组成，一般具有长方体的外形，落地放置，它为电子设备正常工作提供相适应的环境和安全防护，这是仅次于系统级的一级组装；

[0003] 现有的服务器机柜在日常维护过程中，需要打开转动门，记录了下每个服务器的状态，对于较多机柜的维护，劳动量较大，并且打开转动门后，容易带动灰尘进入到柜体内，容易影响到服务器正常使用，并且柜体通常是固定设置，移动起来也十分费力，日常维护操作中，还需观察柜体的散热口上的滤网板是否整洁，如果滤网板粘附的灰尘过多还需进行清理，但是滤网板通常是通过螺栓进行固定的，拆卸下来清理十分麻烦。

实用新型内容

[0004] 本实用新型的目的是为了解决现有技术中存在的缺点，而提出的一种便于维护的高效流量聚合的数据服务器。

[0005] 为了实现上述目的，本实用新型采用了如下技术方案：

[0006] 一种便于维护的高效流量聚合的数据服务器，包括柜体，所述柜体的前侧设有放置槽，所述放置槽的左右内壁固定连接有多个放置板，所述柜体的前侧通过合页转动连接有转动门，所述转动门的前侧设有多个安装口，每个所述安装口上均通过合页转动连接有转动板，每个所述转动板上设有安装块，每个所述安装口的左侧内壁均设有限位槽，每个所述安装块的左侧设有滑动槽，每个所述滑动槽内均滑动连接有限位块，每个所述限位块均通过弹簧与对应的滑动槽右侧内壁弹性连接，每个所述限位块的前侧均固定连接有连接杆，每个所述安装块上均设有供连接杆移动的开口，每个所述连接杆的前侧均固定连接有操作板。

[0007] 优选地，每个所述转动板的材质均为透明玻璃，所述转动门和柜体上共同设有锁芯。

[0008] 优选地，每个所述限位块均为斜面块，所述柜体的表面设有防锈漆。

[0009] 优选地，每个所述限位块均为斜面块，所述柜体的表面设有防锈漆。

[0010] 优选地，所述柜体的左右两侧均安装有安装框，每个所述安装框的上端均设有放置槽，每个所述放置槽上均设有滤网板。

[0011] 优选地，两个所述滤网板上均设有操作槽，所述柜体的下端安装有四个自锁万向轮。

[0012] 与现有的技术相比，本装置的优点在于：

[0013] 1、本实用新型通过设置转动门、转动板、安装块、滑动槽、限位块、限位槽、弹簧等结构，在日常的维护过程中，可以通过透过转动板观察记录服务器的状态，并且其中一个放置板上的服务器出现问题是，通过操作块打开对应的转动板即可进行维护操作，避免影响到其他服务器，提高维护效率。

[0014] 2、本实用新型通过设置自锁万向轮、滤网板、安装框等结构，装置可以通过自锁万向轮移动和固定，同时滤网板能够阻止灰尘进入到柜体内部，当需要对滤网板进行更换清理的时候，直接通过操作槽抽取滤网板即可，操作快捷方便，进一步提高了维护效率。

附图说明

[0015] 图1为本实用新型提出的一种便于维护的高效流量聚合的数据服务器的结构示意图；

[0016] 图2为图1的截面图；

[0017] 图3为图2中A处结构放大图；

[0018] 图4为图1的侧视图；

[0019] 图5为放置板的俯视图。

[0020] 图中：1柜体、2转动门、3转动板、4放置板、5安装框、6滤网板、7自锁万向轮、8安装块、9滑动槽、10弹簧、11限位块、12连接杆、13限位槽、14通孔、15操作板。

具体实施方式

[0021] 下面将结合本实用新型实施例中的附图，对本实用新型实施例中的技术方案进行清楚、完整地描述，显然，所描述的实施例仅仅是本实用新型一部分实施例，而不是全部的实施例。

[0022] 参照图1-5，一种便于维护的高效流量聚合的数据服务器，包括柜体1，柜体1的前侧设有放置槽，放置槽的左右内壁固定连接有多个放置板4，放置板4用于放置服务器，柜体1的前侧通过合页转动连接有转动门2，转动门2的前侧设有多个安装口，每个安装口上均通过合页转动连接有转动板3，每个转动板3上设有安装块8，每个安装口的左侧内壁均设有限位槽13，每个安装块8的左侧设有滑动槽9，每个滑动槽9内均滑动连接有限位块11，每个限位块11均通过弹簧10与对应的滑动槽9右侧内壁弹性连接，限位块11进入到限位槽13，能够固定住转动板3，每个限位块11的前侧均固定连接有连接杆12，每个安装块8上均设有供连接杆12移动的开口，每个连接杆12的前侧均固定连接有操作板15，拉动操作板15即可带动对应的限位块11移动。

[0023] 本实用新型中，每个转动板3的材质均为透明玻璃，便于使用者观察放置板4上的服务器状态并记录下来，转动门2和柜体1上共同设有锁芯，能够固定住转动门2，每个限位块11均为斜面块，固定时，只需推动转动板3，安装口的侧壁会抵住限位块11向着右侧移动，无需操作操作板15进行固定操作，柜体1的表面设有防锈漆，提高装置的使用寿命；

[0024] 柜体1的左右两侧均设有散热口，转动门2的前侧安装有拉手，每个放置板4上均设有多个通孔14，减少了制造成本的同时，便于柜体1内部空气的流通，柜体1的左右两侧均安装有安装框5，每个安装框5的上端均设有放置槽，每个放置槽上均设有滤网板6，两个滤网板6上均设有操作槽，通过操作槽即可提起滤网板6，便于更换和清洗滤网板6，柜体1的下端

安装有四个自锁万向轮7。

[0025] 本实用新型使用时，工作人员日常维护时，通过转动板3可以观察到放置板4上的服务器，能够快速记录下服务器的状态，当服务器出气问题或者需要进一步观察的时候，只需向右移动对应的操作板15，带动对应的限位块11右移并脱离对应的限位槽13，随后转动转动板3即可进行操作，无需打开整个转动门2，当滤网板6上粘附的灰尘较多时，可以通过操作槽直接抽出滤网板6进行更换和清理，进一步提高了装置的维护效率；

[0026] 该装置通过设置转动板3和操作板15等结构，便于工作人员快速记录服务器的状态，并且一些服务器出现问题是，只需打开对应的转动板3即可，无需整体打开转动门2，减少了对其他服务器的影响，设置的滤网板6可以直接抽出，提高了装置后期的维护效率。

[0027] 以上所述，仅为本实用新型较佳的具体实施方式，但本实用新型的保护范围并不局限于此，任何熟悉本技术领域的技术人员在本实用新型揭露的技术范围内，根据本实用新型的技术方案及其实用新型构思加以等同替换或改变，都应涵盖在本实用新型的保护范围之内。

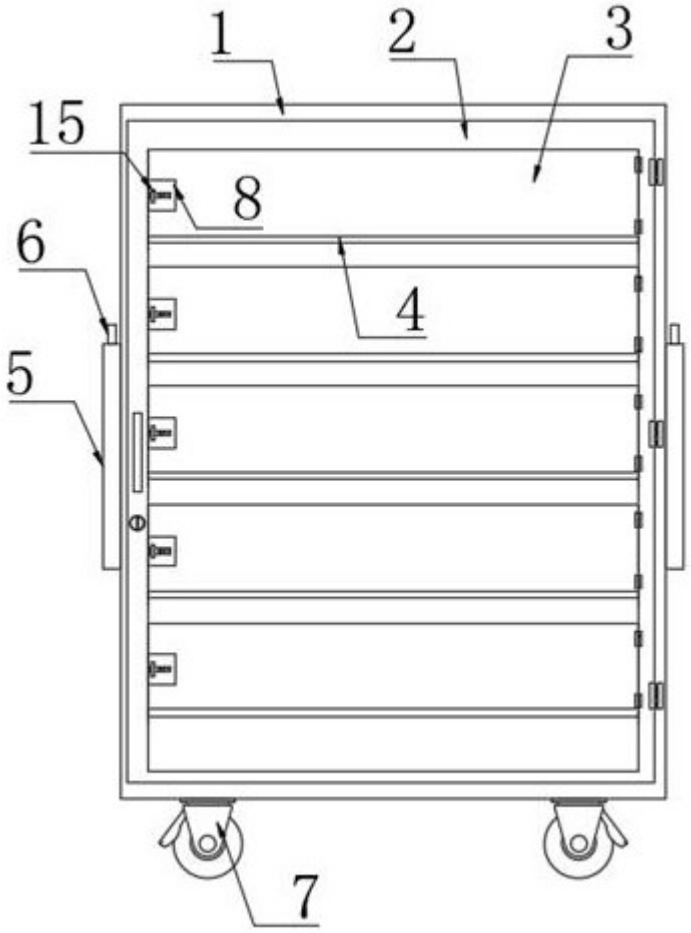

图1

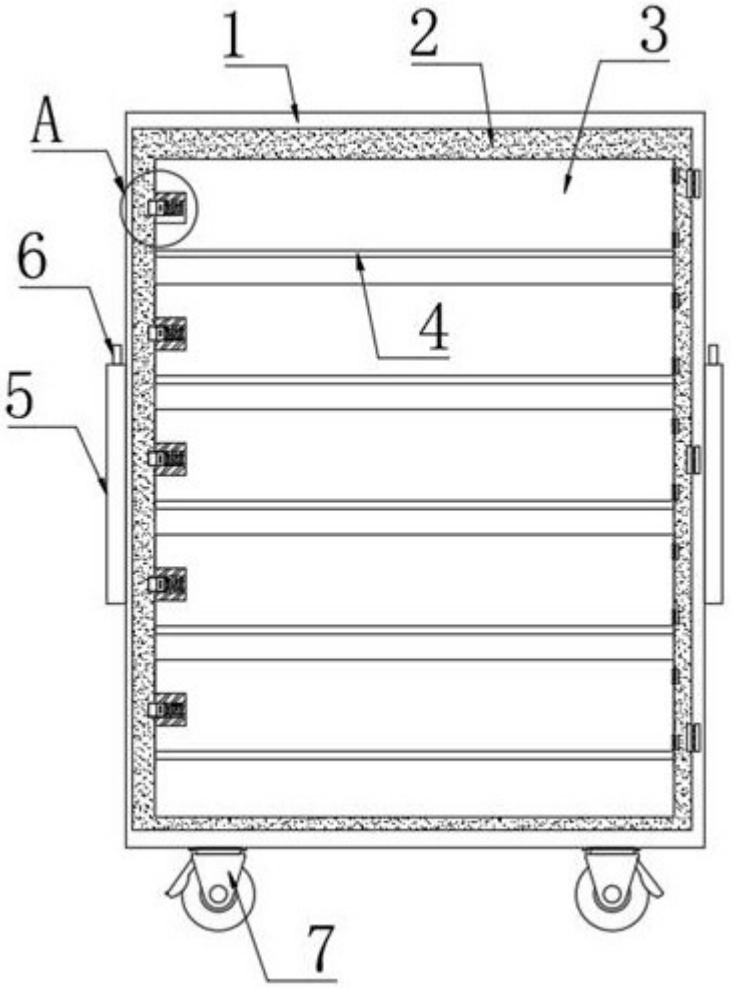

图2

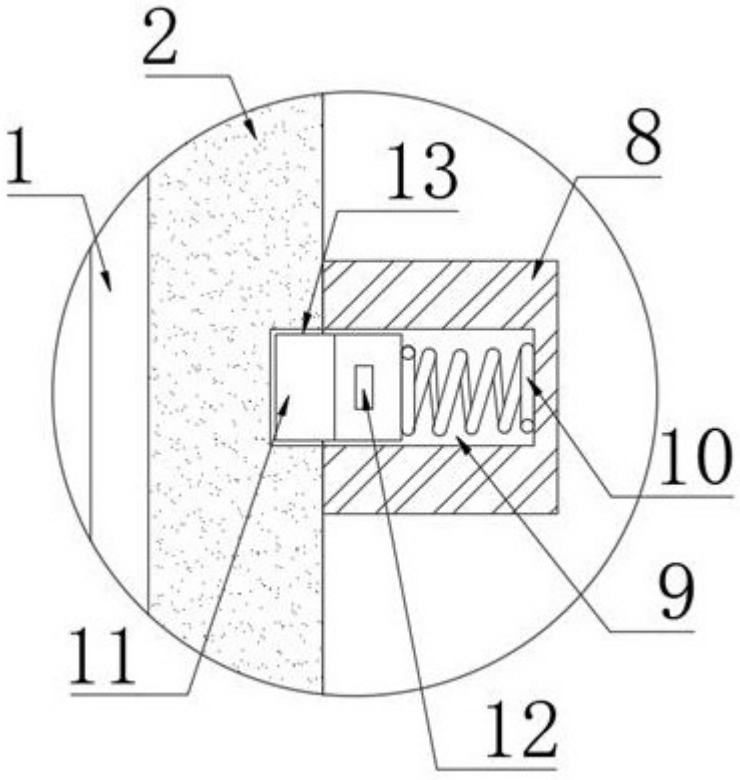

图3

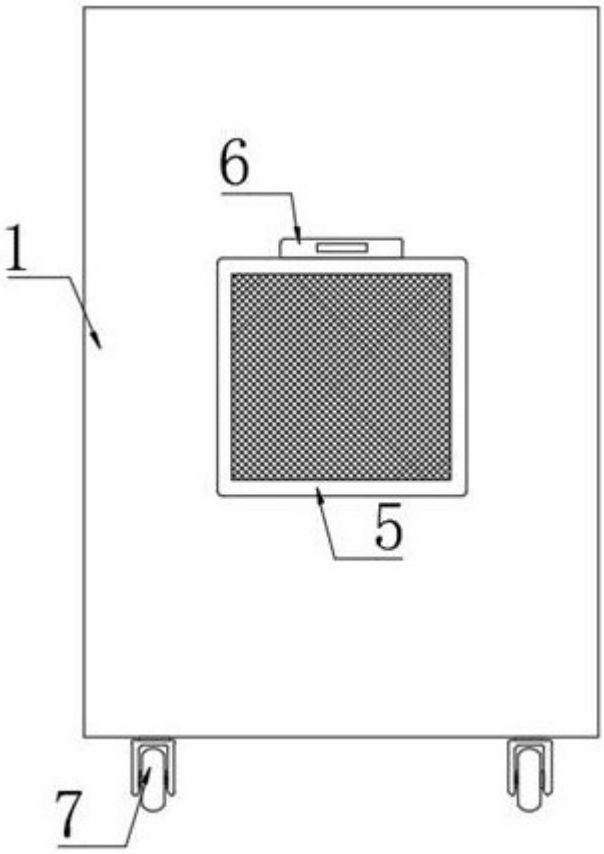

图4

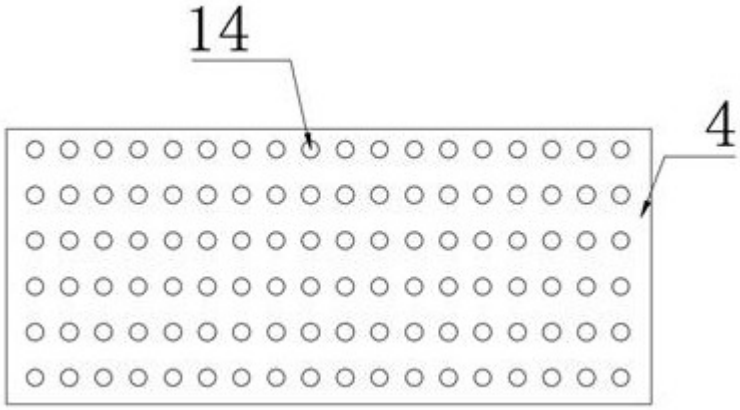

图5