(19)中华人民共和国国家知识产权局

(12)实用新型专利

(10)授权公告号 CN 202437505 U
(45)授权公告日 2012.09.19

(21)申请号 201220047028.7

(22)申请日 2012.02.14

(73)专利权人 威海市经济技术开发区医院
地址 264200 山东省威海市经区齐鲁大道 122 号

(72)发明人 杜春秀 王华春

(74)专利代理机构 威海科星专利事务所 37202
代理人 于涛

(51)Int.Cl.
A61G 7/00(2006.01)
A61G 7/05(2006.01)

权利要求书 1 页 说明书 2 页 附图 1 页

(54)实用新型名称

妇科专用病床

(57)摘要

本实用新型涉及医疗设备技术领域，具体地说是一种妇科专用病床，其包括床体，床体是由床板和床腿，特征在于床板一侧设有婴儿床板、支撑杆、滑轨、挡板、滚轮和支座，支座一端与挡板固定连接，另一端与床板侧面固定连接，支座上设有滑轨，滑轨中心设有凹形滑道，凹槽滑道两侧分别设有滚轮轴滚动槽，支撑杆上端与婴儿床板固定连接，下端经设在滚动槽中的滚轮轴与设在凹形滑道中的滚轮固定连接，本实用新型由于采用上述结构，具有结构合理、使用方便、保证新生儿安全、产妇喂奶、换尿布方便等优点。

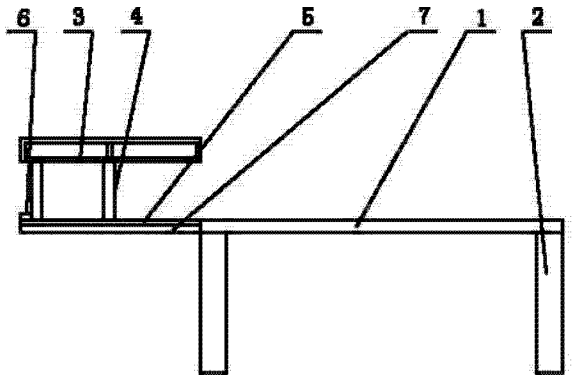

CN 202437505 U

1. 一种妇科专用病床，包括床体，床体是由床板和床腿，其特征在于床板一侧设有婴儿床板、支撑杆、滑轨、挡板、滚轮和支座，支座一端与挡板固定连接，另一端与床板侧面固定连接，支座上设有滑轨，滑轨中心设有凹形滑道，凹槽滑道两侧分别设有滚轮轴滚动槽，支撑杆上端与婴儿床板固定连接，下端经设在滚动槽中的滚轮轴与设在凹形滑道中的滚轮固定连接。

妇科专用病床

技术领域

[0001] 本实用新型涉及医疗设备技术领域，具体地说是一种妇科专用病床。

背景技术

[0002] 众所周知，临床上对于新生儿，有的同产妇放置在同一个产妇床上，床体是由床板和床板下端的床腿固定而成，优点是：产妇给新生儿喂奶很方便，不足是产妇休息时不方便，容易碰到新生儿；有的新生儿单独放置在婴儿床上，不足是；产妇在为新生儿喂奶时，需下床到婴儿床上将新生儿抱起，喂奶和换尿布都极为不方便。

发明内容

[0003] 本实用新型的目的是解决上述现有技术的不足，提供一种结构合理、使用方便、保证新生儿安全、产妇喂奶、换尿布方便的妇科专用病床。

[0004] 本实用新型解决其技术问题所采用的技术方案是：

[0005] 一种妇科专用病床，包括床体，床体是由床板和床腿，其特征在于床板一侧设有婴儿床板、支撑杆、滑轨、挡板、滚轮和支座，支座一端与挡板固定连接，另一端与床板侧面固定连接，支座上设有滑轨，滑轨中心设有凹形滑道，凹槽滑道两侧分别设有滚轮轴滚动槽，支撑杆上端与婴儿床板固定连接，下端经设在滚动槽中的滚轮轴与设在凹形滑道中的滚轮固定连接。

[0006] 本实用新型中的支撑杆可设在婴儿床板下端两侧中心和外端，以利于产妇喂奶或换尿布时婴儿床靠向床板的上方，达到使用方便的作用。

[0007] 本实用新型由于采用上述结构，具有结构合理、使用方便、保证新生儿安全、产妇喂奶、换尿布方便等优点。

[0008] 附图说明

[0009] 附图是本实用新型的结构示意图。

[0010] 附图标记：床板 1、床腿 2、婴儿床板 3、支撑杆 4、滑轨 5、挡板 6、滚轮、支座 7。

[0011] 具体实施方式：

[0012] 下面结合附图对本实用新型进一步说明：

[0013] 如附图所示，一种妇科专用病床，包括床体，床体是由床板 1 和床腿 2，床板 1 和床腿 2 的结构和连接关系与现有技术相同，此不赘述，其特征在于床板 1 一侧设有婴儿床板 3、支撑杆 4、滑轨 5、挡板 6、滚轮和支座 7，婴儿床板 3 周边设有围栏，支座 7 一端与挡板 6 固定连接，另一端与床板 1 侧面固定连接，支座 7 上设有滑轨 5，滑轨 5 中心设有凹形滑道，凹槽滑道两侧分别设有滚轮轴滚动槽，支撑杆 4 上端与婴儿床板 3 固定连接，下端经设在滚动槽中的滚轮轴与设在凹形滑道中的滚轮固定连接。

[0014] 本实用新型中的支撑杆 4 可设在婴儿床板下端两侧中心和外端，以利于产妇喂奶或换尿布时婴儿床靠向床板 1 的上方，达到使用方便的作用。

[0015] 本实用新型在使用时，产妇拖动支座 7 上方的婴儿床板 3，婴儿床板 3 经滚轮在滑

轨的凹槽滑道滚动，带动婴儿床板 3 移向床板 1 上方，便于产妇喂奶或换尿布。

[0016] 本实用新型由于采用上述结构，具有结构合理、使用方便、保证新生儿安全、产妇喂奶、换尿布方便等优点。

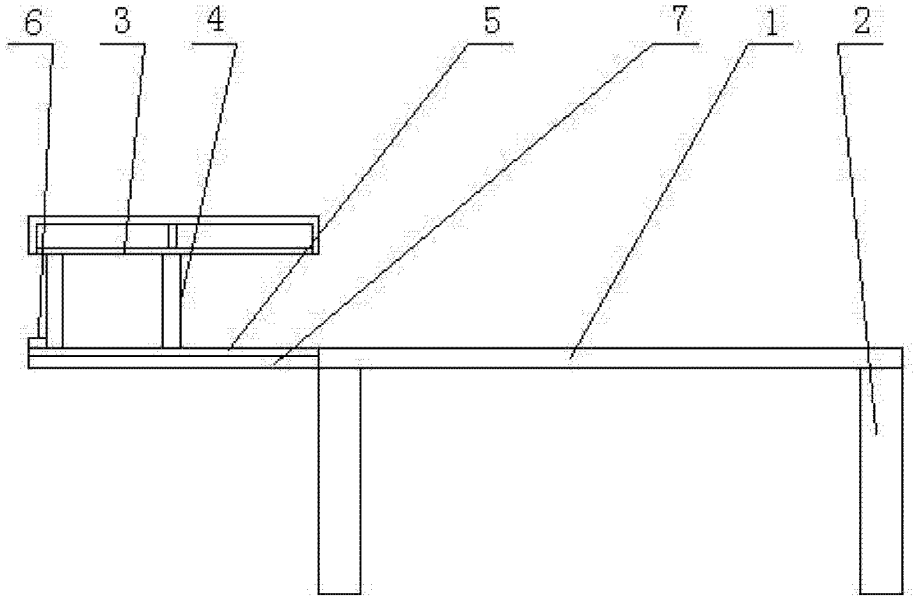
6
3
4
5
7
1
2