D214047

(19)中華民國智慧財產局

(12)設計說明書公告本　**(11)證書號數：TW D214047 S**

(45)公告日： 中華民國 110 (2021) 年 09 月 11 日

(21)申請案號：110301250　(22)申請日： 中華民國 110 (2021) 年 03 月 12 日

(51)LOC.(11)Cl.：09-03

(30)優先權：2021/02/05　日本　2021-002505

(71)申請人：日商東罐興業股份有限公司 (日本) TOKAN KOGYO CO., LTD.　(JP)
日本

(72)設計人：武口史郎 TAKEGUCHI, SHIRO (JP) ；志賀好晃 SHIGA, YOSHIAKI (JP)

(74)代理人：張耀暉；李元戎；莊志強

(56)參考文獻：

TW　D149607　JP　D1659956

JP　D1660346

審查人員：吳珀昭

圖式數：8 共 6 頁

(54)名稱

包裝用容器

代表圖：

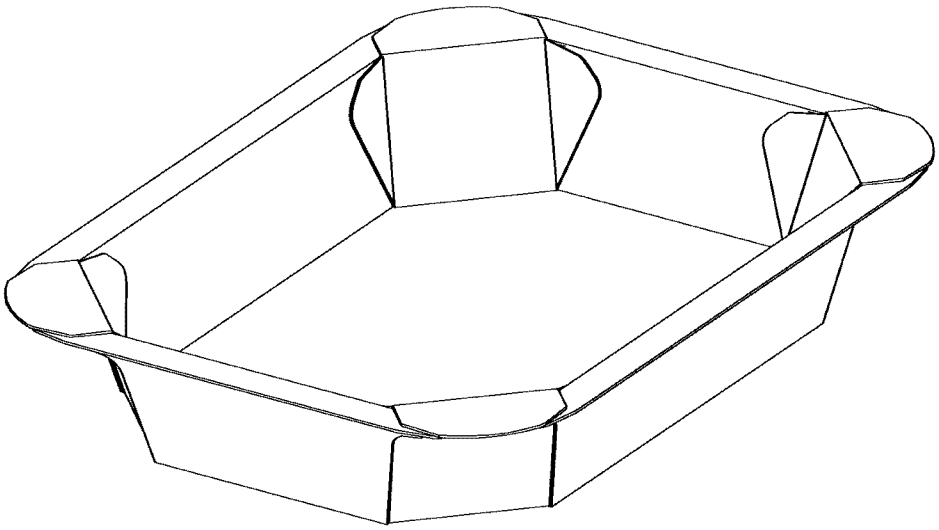

立體圖1

公告本

110年06月23日 所提補正

D214047

【設計說明書】

【中文設計名稱】包裝用容器

【物品用途】

本創作有關於一種包裝用容器，尤其有關於一種用以收容食品等之紙製的包裝用容器。

【設計說明】

如俯視圖所示，本創作的包裝用容器具有凹陷的收容部以及從收容部的上端朝水平方向往外側突出的凸緣部。如立體圖 1、立體圖 2 以及俯視圖所示，凸緣部的四個角部呈圓弧狀，收容部呈八邊形狀。如俯視圖所示，於收容部中之與四個圓弧狀的角部對應之部位分別具有兩個突出部之合計共八個突出部。

整體觀之，本創作的包裝用容器展現出一種外觀具有流線設計且充滿立體感之匠心獨具的新穎設計，予人一種獨特、全新之視覺感受。

【設計圖式】

（指定代表圖）

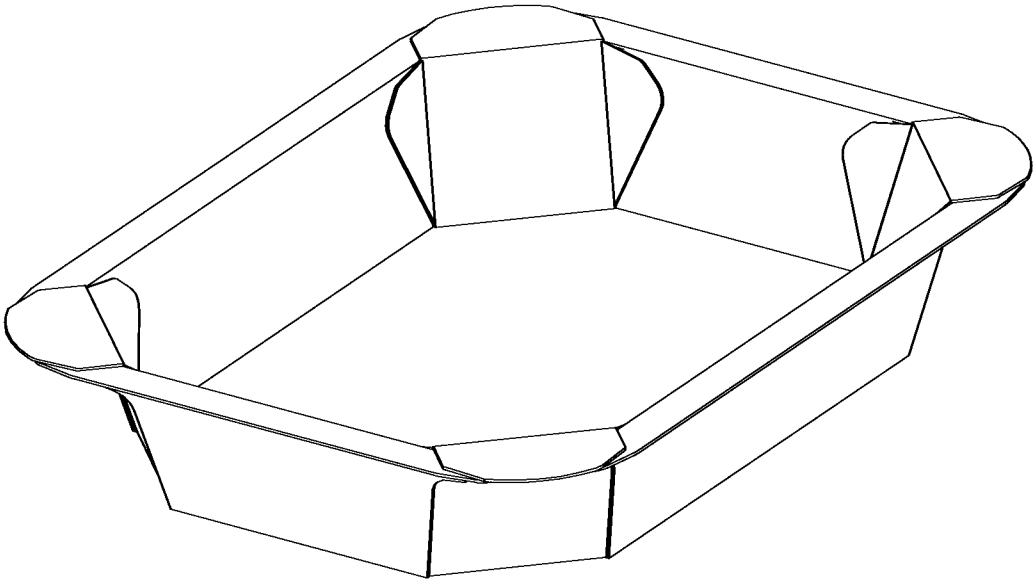

立體圖1

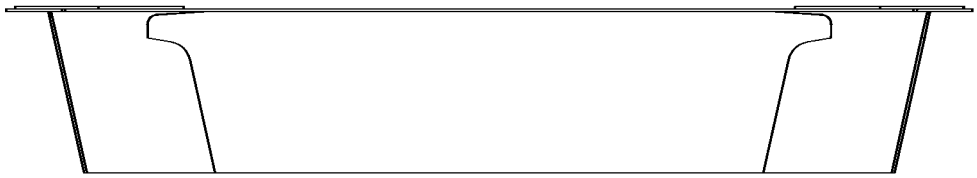

前視圖

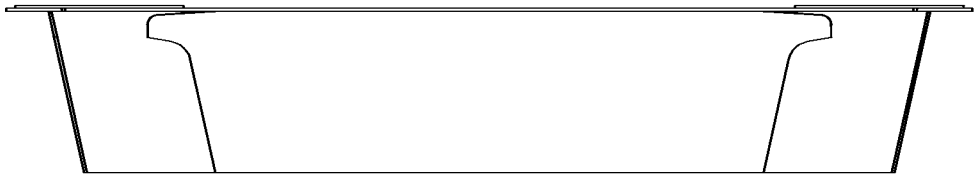

後視圖

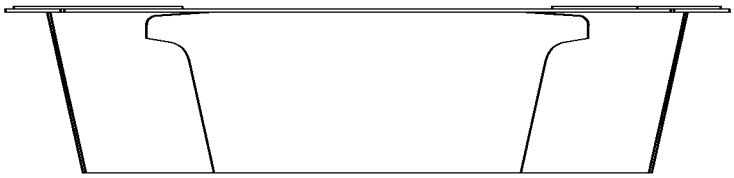

左側視圖

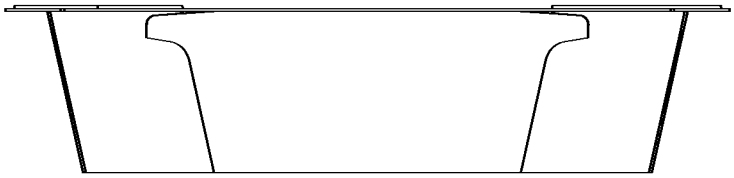

右側視圖

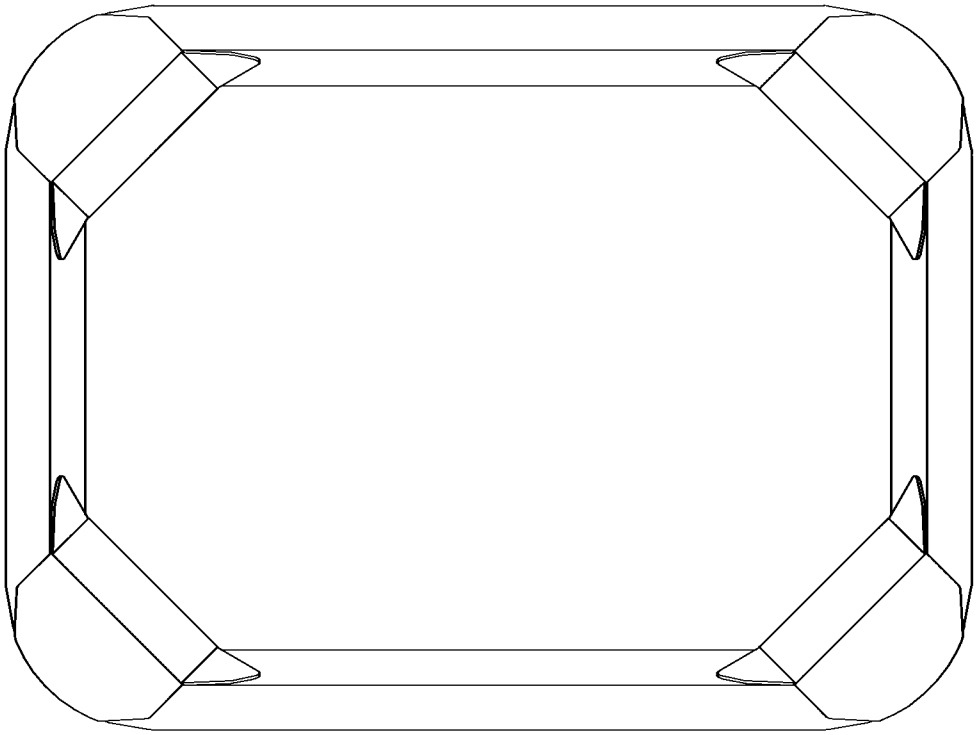

俯視圖

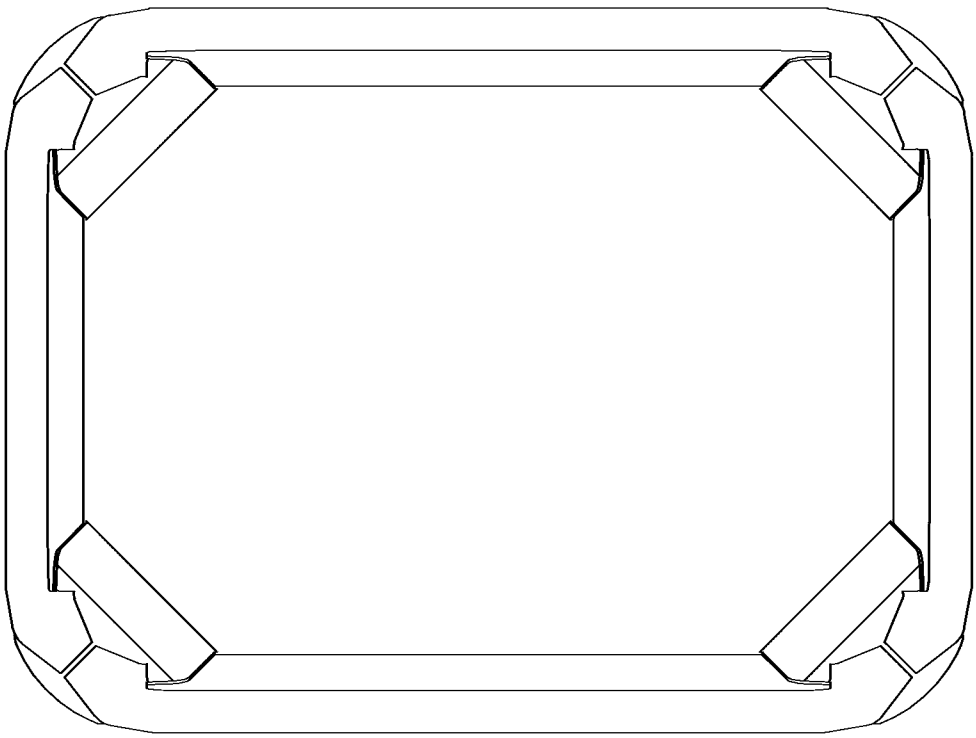

仰視圖

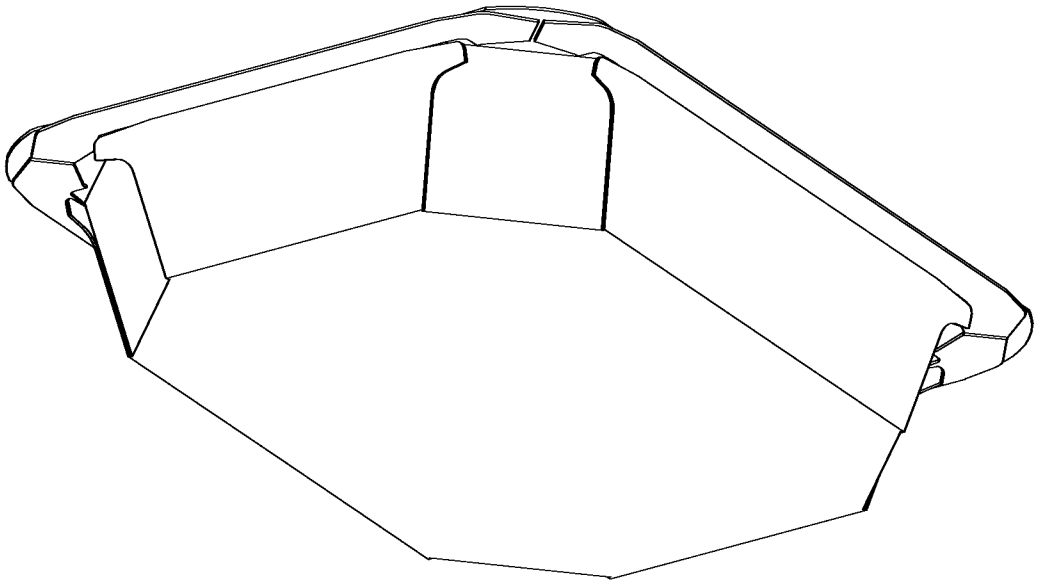

立體圖2