(19)国家知识产权局

(12)实用新型专利

(10)授权公告号 CN 221670563 U
(45)授权公告日 2024.09.10

(21)申请号 202420191506.4

(22)申请日 2024.01.26

(73)专利权人 乐陵市孔镇镇农业综合服务中心
地址 256322 山东省德州市乐陵市孔镇孔镇街

(72)发明人 崔洪生

(74)专利代理机构 南昌智汇百川专利代理事务所(普通合伙) 36157
专利代理师 赵晶

(51)Int.Cl.
A01G 13/02(2006.01)

权利要求书1页 说明书3页 附图3页

(54)实用新型名称

一种植物育苗防风防虫罩

(57)摘要

本实用新型公开一种植物育苗防风防虫罩，由上至下依次包括顶盖、伸缩连接柱、防虫罩本体、防虫罩底盖以及支撑腿，所述顶盖通过伸缩连接柱与防虫罩本体的顶部面板连接，所述伸缩连接柱连接于顶盖中心部位的按压部，所述防虫罩本体为圆柱型筒状结构，所述防虫罩本体表面为蜂窝网结构，所述防虫罩底盖上开设有插槽，所述插槽配套设置与之插接的插片，所述防虫罩本体背侧为侧面支架，所述侧面支架的顶部套环套接于伸缩连接柱底部，所述侧面支架的底部套环连接于插槽末端的防虫罩底盖中心部位。

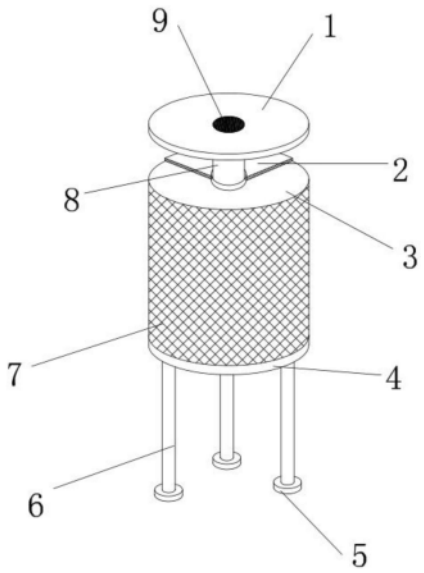

CN 221670563 U

1.一种植物育苗防风防虫罩,其特征在于,由上至下依次包括顶盖(1)、伸缩连接柱(8)、防虫罩本体(3)、防虫罩底盖(4)以及支撑腿(6),所述顶盖(1)通过伸缩连接柱(8)与防虫罩本体(3)的顶部面板连接,所述伸缩连接柱(8)连接于顶盖(1)中心部位的按压部(9),所述防虫罩本体(3)为圆柱型筒状结构,所述防虫罩本体(3)表面为蜂窝网结构,所述防虫罩底盖(4)上开设有插槽(10),所述插槽(10)配套设置与之插接的插片(11),所述防虫罩本体(3)背侧为侧面支架(2),所述侧面支架(2)的顶部套环(13)套接于伸缩连接柱(8)底部,所述侧面支架(2)的底部套环(14)连接于插槽(10)末端的防虫罩底盖(4)中心部位。

2.根据权利要求1所述的一种植物育苗防风防虫罩,其特征在于,所述按压部(9)为伸缩连接柱(8)的按压开关。

3.根据权利要求1所述的一种植物育苗防风防虫罩,其特征在于,所述插片(11)前端连接手持部(12)。

4.根据权利要求1所述的一种植物育苗防风防虫罩,其特征在于,所述顶部套环(13)与底部套环(14)均为开口的圆环结构。

5.根据权利要求1所述的一种植物育苗防风防虫罩,其特征在于,所述侧面支架(2)剖面为扇形结构,且所述侧面支架(2)内侧轮廓与防虫罩本体(3)外部轮廓相互吻合。

6.根据权利要求1所述的一种植物育苗防风防虫罩,其特征在于,所述防虫罩本体(3)背侧开设与侧面支架(2)相对应的竖直开口,所述竖直开口通过旋转侧面支架(2)进行覆盖。

7.根据权利要求1所述的一种植物育苗防风防虫罩,其特征在于,所述支撑腿(6)共设置三组,且所述支撑腿(6)底部连接脚垫结构(5)。

8.根据权利要求1所述的一种植物育苗防风防虫罩,其特征在于,所述防虫罩本体(3)的顶部面板上设置若干与用于喷水的通孔结构。

一种植物育苗防风防虫罩

技术领域

[0001] 本实用新型涉及植物育苗相关技术领域,具体涉及一种植物育苗防风防虫罩。

背景技术

[0002] 随着城市绿化的建设推进,越来越多的树木被种植在城市中,通常绿化树木多采取幼苗的集中培育成长后,再进行逐一种植,而在幼苗培植过程中,有些植物树种较为娇嫩,需要对其进行防风或防虫处理,以防止不成熟及脆弱的幼苗受到摧残,以致长势较差或出现长歪等情况。

[0003] 现有的防风措施多为支架进行捆绑支撑与固定,此种结构占用空间较大,需要将支撑架斜向支撑,且稳定性较为一般;防虫措施多采用防虫网进行直接笼罩,而防虫网没有固定的结构,直接进行覆盖笼罩,会压迫和限制幼苗的枝叶,阻碍其伸展,甚至会造成折断现象的出现。

[0004] 基于上述因素,本实用新型研发一种植物育苗防风防虫罩,用于解决植物育苗过程中的防虫及防风问题。

实用新型内容

[0005] 为解决上述防风措施多为支架进行捆绑支撑与固定,此种结构占用空间较大,需要将支撑架斜向支撑,且稳定性较为一般;防虫措施多采用防虫网进行直接笼罩,而防虫网没有固定的结构,直接进行覆盖笼罩,会压迫和限制幼苗的枝叶,阻碍其伸展,甚至会造成折断现象的出现等现有问题,本实用新型提供了一种植物育苗防风防虫罩能够解决上述问题。

[0006] 为实现上述目的,本实用新型采用以下技术手段:

[0007] 一种植物育苗防风防虫罩,由上至下依次包括顶盖、伸缩连接柱、防虫罩本体、防虫罩底盖以及支撑腿,所述顶盖通过伸缩连接柱与防虫罩本体的顶部面板连接,所述伸缩连接柱连接于顶盖中心部位的按压部,所述防虫罩本体为圆柱型筒状结构,所述防虫罩本体表面为蜂窝网结构,所述防虫罩底盖上开设有插槽,所述插槽配套设置与之插接的插片,所述防虫罩本体背侧为侧面支架,所述侧面支架的顶部套环套接于伸缩连接柱底部,所述侧面支架的底部套环连接于插槽末端的防虫罩底盖中心部位。

[0008] 作为优选地,所述按压部为伸缩连接柱的按压开关。

[0009] 作为优选地,所述插片前端连接手持部。

[0010] 作为优选地,所述顶部套环与底部套环均为开口的圆环结构。

[0011] 作为优选地,所述侧面支架剖面为扇形结构,且所述侧面支架内侧轮廓与防虫罩本体外部轮廓相互吻合。

[0012] 作为优选地,所述防虫罩本体背侧开设与侧面支架相对应的竖直开口,所述竖直开口通过旋转侧面支架进行覆盖。

[0013] 作为优选地,所述支撑腿共设置三组,且所述支撑腿底部连接脚垫结构。

[0014] 作为优选地,所述防虫罩本体的顶部面板上设置若干与用于喷水的通孔结构。

[0015] 本实用新型植物育苗防风防虫罩的有益效果:

[0016] 本实用新型采用可开启的圆筒型结构,配合使用防虫网,能够有效防止害虫进入对植物幼苗造成伤害,同时采用按压式可开启顶盖,能够方便随时打开进行浇水操作,并且,采用的侧面支架结构,开启后能直观观察幼苗长势及生长状况,便于对幼苗进行修剪及维护操作;

[0017] 采用与幼苗相互固定的支架结构,能够提高幼苗的防风效果,同时结构体便于拆卸与安装使用,有助于减轻育苗过程中的工作量。

附图说明

[0018] 图1是本实用新型植物育苗防风防虫罩的整体结构示意图;

[0019] 图2是本实用新型植物育苗防风防虫罩的底盖结构示意图;

[0020] 图3是本实用新型植物育苗防风防虫罩侧面支架结构示意图;

[0021] 附图标记:

[0022] 顶盖1、侧面支架2、防虫罩本体3、防虫罩底盖4、基座5、支撑腿6、蜂窝网结构7、伸缩连接柱8、按压开关9、插槽10、插片11、手持部12、上套接环13、下套接环14。

具体实施方式

[0023] 下面将结合附图对本实用新型的技术方案进行清楚、完整地描述,显然,所描述的实施例是本实用新型一部分实施例,而不是全部的实施例。基于本实用新型中的实施例,本领域普通技术人员在没有做出创造性劳动前提下所获得的所有其他实施例,都属于本实用新型保护的范围。

[0024] 在本实用新型的描述中,需要说明的是,术语“中心”、“上”、“下”、“左”、“右”、“竖直”、“水平”、“内”、“外”等指示的方位或位置关系为基于附图所示的方位或位置关系,仅是为了便于描述本实用新型和简化描述,而不是指示或暗示所指的装置或元件必须具有特定的方位、以特定的方位构造和操作,因此不能理解为对本实用新型的限制。此外,术语“第一”、“第二”、“第三”仅用于描述目的,而不能理解为指示或暗示相对重要性。

[0025] 在本实用新型的描述中,需要说明的是,除非另有明确的规定和限定,术语“安装”、“相连”、“连接”应做广义理解,例如,可以是固定连接,也可以是可拆卸连接,或一体地连接;可以是机械连接,也可以是电连接;可以是直接相连,也可以通过中间媒介间接相连,可以是两个元件内部的连通。对于本领域的普通技术人员而言,可以具体情况理解上述术语在本实用新型中的具体含义。

[0026] 实施例,如图1-3所示,

[0027] 一种植物育苗防风防虫罩,由上至下依次包括顶盖1、伸缩连接柱8、防虫罩本体3、防虫罩底盖4以及支撑腿6,所述顶盖1通过伸缩连接柱8与防虫罩本体3的顶部面板连接,所述伸缩连接柱8连接于顶盖1中心部位的按压部9,按压开启的开关结构,使用方便,便于拆卸;所述防虫罩本体3为圆柱型筒状结构,所述防虫罩本体3表面为蜂窝网结构,蜂窝状结构防虫的同时,可以提供较多的采光空隙以及便于浇水灌溉;

[0028] 所述防虫罩底盖4上开设有插槽10,所述插槽10配套设置与之插接的插片11,所述

防虫罩本体3背侧为侧面支架2,所述侧面支架2的顶部套环13套接于伸缩连接柱8底部,所述侧面支架2的底部套环14连接于插槽10末端的防虫罩底盖4中心部位,便于防虫罩整体使用的稳定性,同时侧面支架结构拆卸与维护便捷。

[0029] 在一些实施例中,所述按压部9为伸缩连接柱8的按压开关,通过按压部9的按压开关,使得伸缩连接柱进行弹起以及收缩,从而带动顶盖1进行升降,操作方便。

[0030] 在一些实施例中,所述插片11前端连接手持部12,方便抽取与插接操作。

[0031] 在一些实施例中,所述顶部套环13与底部套环14均为开口的圆环结构,可以通过手动掰开顶部套环13及底部套环14,使其分别与伸缩连接柱8及幼苗的躯干相互套接以及拆卸,方便快捷。

[0032] 在一些实施例中,所述侧面支架2剖面为扇形结构,且所述侧面支架2内侧轮廓与防虫罩本体3外部轮廓相互吻合,有助于控制防虫罩占空空间的大小,同时相互吻合的结构设计,有助于提高结构本身的稳定性能。

[0033] 在一些实施例中,所述防虫罩本体3背侧开设与侧面支架2相对应的竖直开口,便于后续对幼苗进行操作,所述竖直开口通过旋转侧面支架2进行覆盖,通过侧面支架2对竖直开口进行开启与封闭。

[0034] 在一些实施例中,所述支撑腿6共设置三组,且所述支撑腿6底部连接脚垫结构5,保障良好的稳定支撑效果,提高幼苗的稳定性及防风能力,并且节省材料的使用。

[0035] 在一些实施例中,所述防虫罩本体3的顶部面板上设置若干与用于喷水的通孔结构,方便从顶部对幼苗进行浇水,有助于育苗的培育与维护。

[0036] 本实用新型的有益效果:

[0037] 本实用新型采用可开启的圆筒型结构,配合使用防虫网,能够有效防止害虫进入对植物幼苗造成伤害,同时采用按压式可开启顶盖,能够方便随时打开进行浇水操作,并且,采用的侧面支架结构,开启后能直观观察幼苗长势及生长状况,便于对幼苗进行修剪及维护操作;

[0038] 采用与幼苗相互固定的支架结构,能够提高幼苗的防风效果,同时结构体便于拆卸与安装使用。

[0039] 本实用新型所作的举例,而并非对实施方式的限定。对于所属领域的普通技术人员来说,在上述说明的基础上还可以做出其它不同形式的变化或变动,这里无需也无法对所有的实施方式予以穷举,而由此所引申出的显而易见的变化或变动仍处于本实用新型的保护范围中。

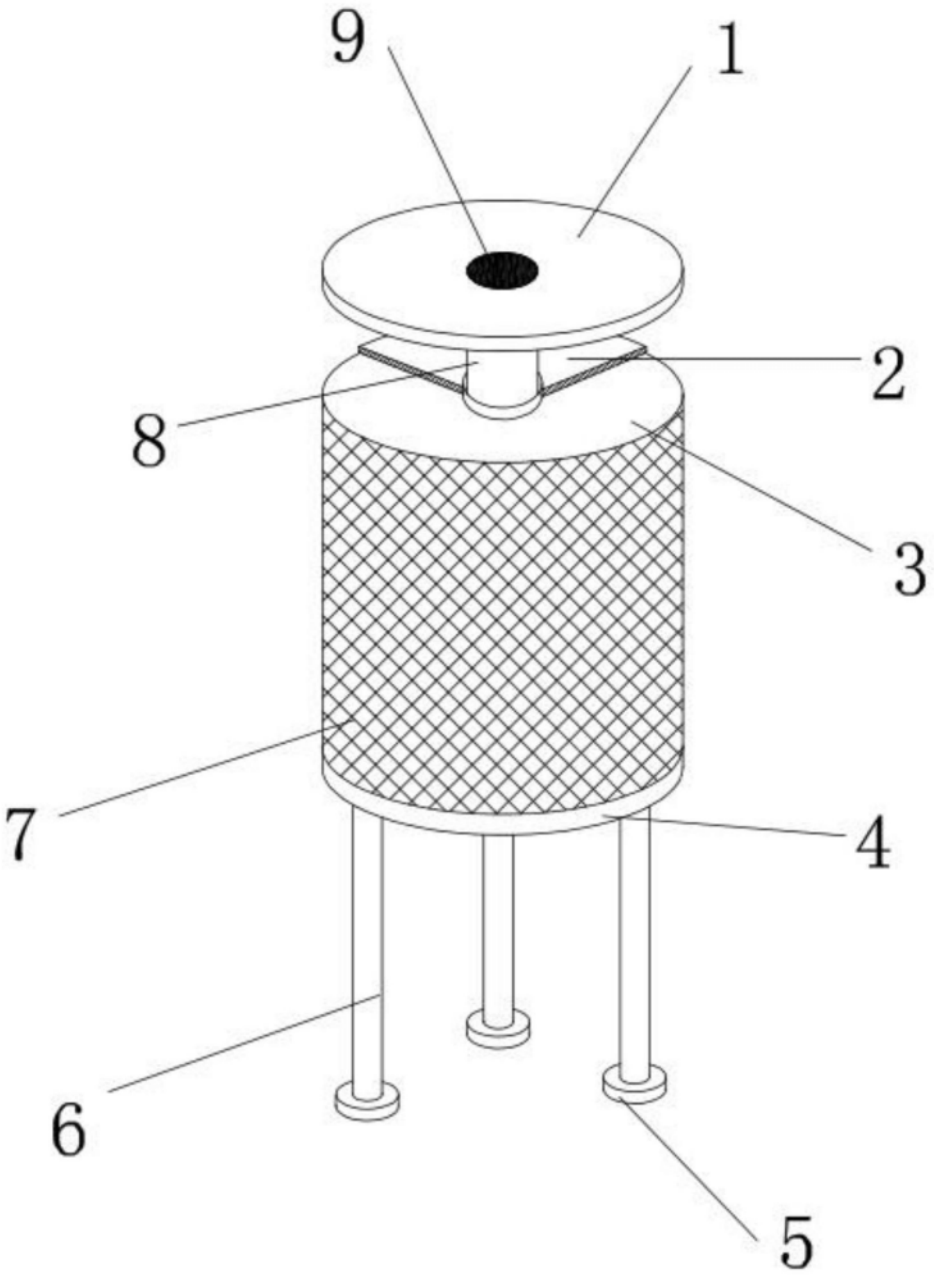

图1

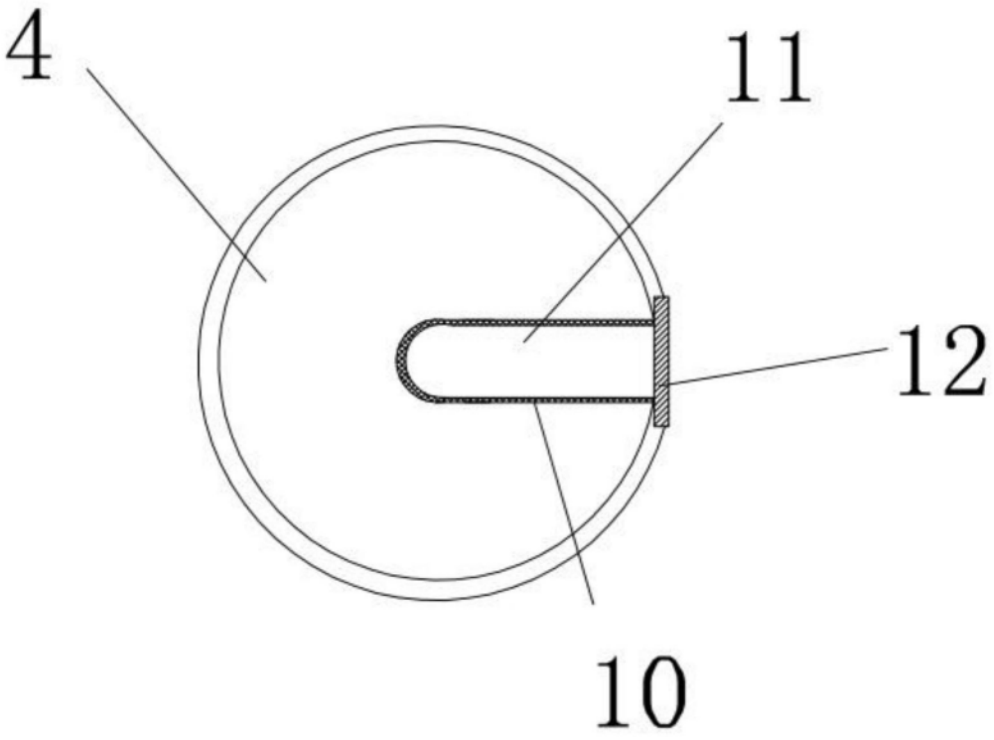

图2

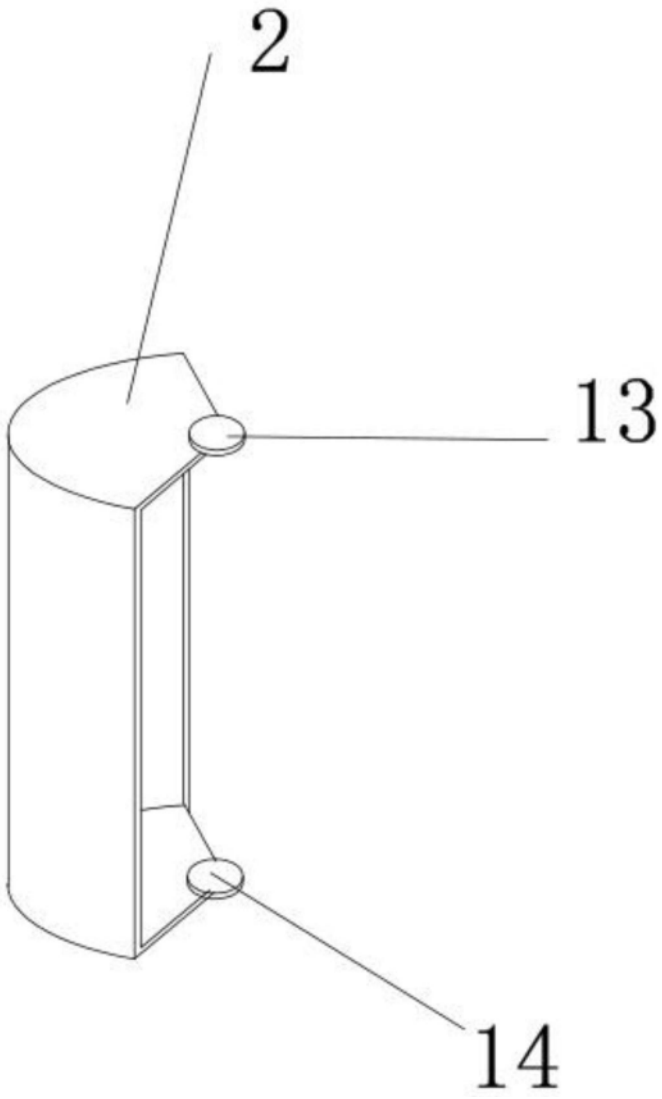

图3