(19)中华人民共和国国家知识产权局

(12)实用新型专利

(10)授权公告号 CN 201468662 U
(45)授权公告日 2010.05.19

(21)申请号 200920225335.8

(22)申请日 2009.08.30

(73)专利权人 艾茂学
地址 276034 山东省临沂市河东区九曲办事处杨庄村23号

(72)发明人 艾茂学

(51)Int.Cl.
A47C 27/16(2006.01)
A47C 27/15(2006.01)
A47C 27/12(2006.01)
A47C 27/05(2006.01)

权利要求书 1 页 说明书 1 页 附图 1 页

(54)实用新型名称

沙发坐垫

(57)摘要

本实用新型公开了一种沙发坐垫，属于家具技术领域，旨在提供了一种结构简单，制作方便，回弹力强、不易变形、坚固耐用舒适度高，外表美观的沙发坐垫。由实木框架层、竹片层、棕片层、海绵层、弹簧层、太空棉层、面料层组成；所述的实木框架层上设有竹片层、棕片层、海绵层、弹簧层、太空棉层、面料层。所述的竹片层为间隔排放。所述的弹簧层为依次排列的袋装弹簧结构。

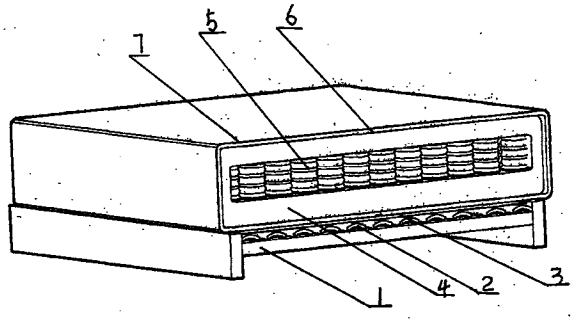

CN 201468662 U

1. 一种沙发坐垫，由实木框架层、竹片层、棕片层、海绵层、弹簧层、太空棉层、面料层组成，其特征在于：所述的实木框架层上设有竹片层、棕片层、海绵层、弹簧层、太空棉层、面料层。

2. 根据权利要求 1 所述一种沙发坐垫，其特征在于：所述的竹片层为间隔排放。

3. 根据权利要求 1 所述一种沙发坐垫，其特征在于：所述的弹簧层为依次排列的袋装弹簧结构。

沙发坐垫

一、技术领域：

[0001] 本实用新型涉及家具技术领域，尤其是涉及一种沙发坐垫。

二、背景技术：

[0002] 现有的沙发坐垫只是由一整块海绵外包一层喷胶绵制成，其承受力较差，弹力不足，用久了容易变形，造成中间部位的弹簧不能复位，形成凹型塌陷，给人们带来很不舒适的感觉，且耐用程度差，易于损坏等缺点。

三、发明内容：

[0003] 本实用新型的目的在于克服上述现有技术的缺点，提供了一种承受力更强、回弹力更好，不易变形，外型饱满、坐起来很舒适、柔软度好的沙发坐垫。

[0004] 本实用新型是这样实现的，由实木框架层、竹片层、棕片层、海绵层、弹簧层、太空棉层、面料层组成；所述的实木框架层上设有竹片层、棕片层、海绵层、弹簧层、太空棉层、面料层。所述的竹片层为间隔排放。所述的弹簧层为依次排列的袋装弹簧结构。

[0005] 本实用新型所述的一种沙发坐垫解决了传统沙发坐垫容易变形、损坏，弹力不好，容易塌陷、舒适度不高的难题，具有制作工艺简单，透气散热、经久耐用等特点外，还具有回弹力度强坐感舒适，外形饱满美观，不易变形，是目前沙发坐垫很好的替代产品。

四、附图说明：

[0006] 附图为本实用新型的结构示意图

[0007] 1、实木框架层 2、竹片层 3、棕片层 4、海绵层 5、弹簧层 6、太空棉层、7、面料层

五、具体实施方式：

[0008] 结合附图对本实用新型进一步说明。

[0009] 本实用新型包括实木框架层 1、竹片层 2、棕片层 3、海绵层 4、弹簧层 5、太空棉层 6、面料层 7 组成，制作时在实木框架层 1 中、间隔排放好竹片层 2 起到承脱作用，然后放置有棕片层 3、海绵层 4、弹簧层 5，在弹簧层 5 上再放置一层海绵层 4，然后将太空棉层 6、面料层 7 放置好，并将面料层 7 包裹其它层体缝制而成。其竹片层 2、棕片层 3、弹簧层 5、有很强的弹性、耐磨和通透性；海绵层 4、太空棉层 6、面料层 7 有很好的柔软度将。本实用新型制作工艺简单，回弹力强、坚固耐用舒适度高、美观大方。

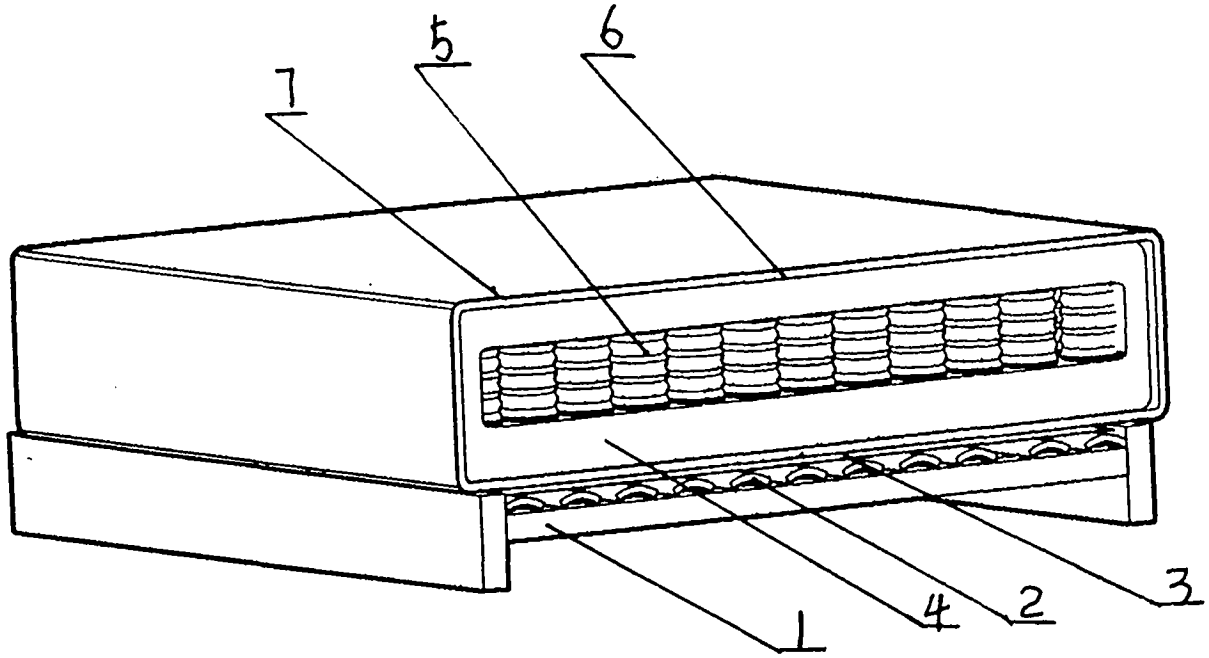
7
5
6
1
4
2
3