(19)中华人民共和国国家知识产权局

(12)实用新型专利

(10)授权公告号 CN 207870593 U
(45)授权公告日 2018.09.18

(21)申请号 201720772757.1

(22)申请日 2017.06.29

(73)专利权人 陈俊言
地址 中国台湾彰化市

(72)发明人 赖祥钰

(74)专利代理机构 北京泰吉知识产权代理有限公司 11355
代理人 张雅军 許榮文

(51)Int.Cl.
A47B 65/00(2006.01)

权利要求书1页 说明书3页 附图3页

(54)实用新型名称

书挡

(57)摘要

一种书挡包含一个文件架及一个抵撑板。该文件架包括一个底板、间隔设置且相对于该底板矗立的一个第一侧板与一个第二侧板，以及一个介于该第一侧板与该第二侧板间的后板。该底板、该第一侧板、该第二侧板，及该后板共同界定出一个容置空间。该容置空间具有一个相反于该后板的前侧口，以及一个对应于该第一侧板与该第二侧板顶部且与该前侧口互相连通的顶侧口。该抵撑板连接于该文件架的底板。该第二侧板设置于该底板与该抵撑板之间。借由上述构件所结合而成的一体结构，并且利用该容置空间来放置文件，同时透过该第二侧板与该抵撑板的配合，则能做为书挡使用，能达到一物多用途的使用目的。

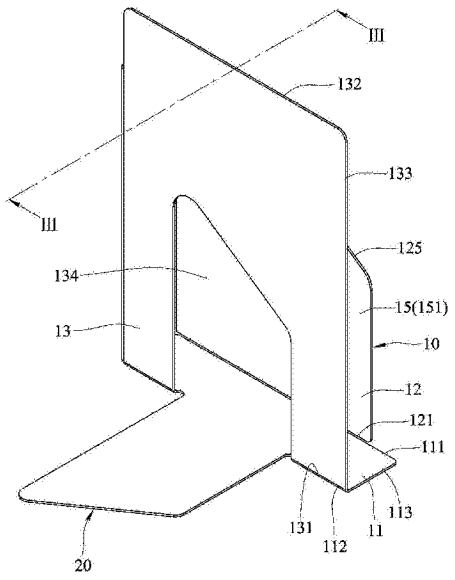

CN 207870593 U

1.一种书挡，包含一个文件架及一个抵撑板，该书挡的特征在于：

该文件架，包括一个底板、间隔设置且相对于该底板矗立的一个第一侧板与一个第二侧板，以及一个介于该第一侧板与该第二侧板间的后板，该底板、该第一侧板、该第二侧板，及该后板共同界定出一个容置空间，该容置空间具有一个相反于该后板的前侧口，以及一个对应于该第一侧板与该第二侧板顶部且与该前侧口互相连通的顶侧口；

该抵撑板，连接于该文件架的底板，该第二侧板设置于该底板与该抵撑板之间。

2.根据权利要求1所述的书挡，其特征在于：该文件架的该第一侧板具有一个邻近于该底板的第一底缘、一个远离于该底板的第一顶缘，以及一个相邻于该前侧口的第一前缘，该文件架的该第二侧板具有一个邻近于该底板的第二底缘、一个远离于该底板的第二顶缘，以及一个相邻于该前侧口的第二前缘。

3.根据权利要求2所述的书挡，其特征在于：该文件架的第一顶缘至该底板之间的高度与该第二顶缘至该底板之间的高度的比值介于1/4至2之间。

4.根据权利要求2所述的书挡，其特征在于：该文件架的第一侧板由该后板至该第一前缘之间的长度与该第二侧板由该后板至该第二前缘之间的长度的比值介于1/3至3/2之间，且该第一前缘与该前侧缘之间产生一个距离。

5.根据权利要求2所述的书挡，其特征在于：该第一侧板的该第一顶缘具有一个趋近于该后板的平直段，以及一个由该平直段朝该第一前缘延伸至逐渐朝向该底板产生偏斜的斜面。

6.根据权利要求1所述的书挡，其特征在于：该容置空间能供隔板、抽屉，及收纳盒其中至少一者嵌置。

7.根据权利要求1所述的书挡，其特征在于：该容置空间能区隔出数个收纳空间。

8.根据权利要求1所述的书挡，其特征在于：该文件架与该抵撑板采用金属材质一体成型制成。

9.根据权利要求1所述的书挡，其特征在于：该文件架的该第二侧板具有一个能连通至该容置空间的镂空部。

书挡

技术领域

[0001] 本实用新型涉及一种文具，特别是涉及一种书挡。

背景技术

[0002] 文件架、书挡是一般常见的文具。

[0003] 书桌或书架上也常见到文件架、书挡等文件的摆放，通常文件架是用来插置厚度较薄的文件或书籍，而较大量的书籍摆放在书桌或书架上时就需要书挡来挡住定位。这些分别设置的文件架、书挡外观造型并无一致，当摆放于书桌或书架上时，反而会造成桌面或书架的凌乱。

[0004] 因此，现有的文具设计上，大都会将数种文具进行整合，例如一种多功能文具架(授权公告号CN202842859U)，包含一个L型A支架、一个L型B支架，以及一个设置于该L型A支架与该L型B支架之间的拱形支架，该L型A支架、该L型B支架各具有一个连接于该拱形支架一侧且能用于放置笔或书籍的书籍放置槽，该拱形支架具有数个能供插置薄形活页夹的矩形孔。实际应用上，该矩形孔间隔、尺寸已被限制住，使用上并不够弹性，又多功能，其实无法同时使用，反而因为屈就于功能整合，而造成使用上的不便，与空间上的浪费！

[0005] 因此，申请人认为多功能文具架的需求尚未被满足，还有很大的改善空间，几经发想、绘图、模型验证与改良，终于有本实用新型的诞生。

发明内容

[0006] 本实用新型的目的在于提供一种结构简单、制造容易的多功能使用的书挡。

[0007] 本实用新型书挡，包含一个文件架及一个抵撑板，该文件架包括一个底板、间隔设置且相对于该底板矗立的一个第一侧板与一个第二侧板，以及一个介于该第一侧板与该第二侧板间的后板，该底板、该第一侧板、该第二侧板，及该后板共同界定出一个容置空间，该容置空间具有一个相反于该后板的前侧口，以及一个对应于该第一侧板与该第二侧板顶部且与该前侧口互相连通的顶侧口，该抵撑板连接于该文件架的底板，该第二侧板设置于该底板与该抵撑板之间。

[0008] 本实用新型书挡，该文件架的该第一侧板具有一个邻近于该底板的第一底缘、一个远离于该底板的第一顶缘，以及一个相邻于该前侧口的第一前缘，该文件架的该第二侧板具有一个邻近于该底板的第二底缘、一个远离于该底板的第二顶缘，以及一个相邻于该前侧口的第二前缘。

[0009] 本实用新型书挡，该文件架的第一顶缘至该底板之间的高度与该第二顶缘至该底板之间的高度的比值介于1/4至2之间。

[0010] 本实用新型书挡，该文件架的第一侧板由该后板至该第一前缘之间的长度与该第二侧板由该后板至该第二前缘之间的长度的比值介于1/3至3/2之间，且该第一前缘与该前侧缘之间产生一个距离。

[0011] 本实用新型书挡，该第一侧板的该第一顶缘具有一个趋近于该后板的平直段，以

及一个由该平直段朝该第一前缘延伸至逐渐朝向该底板产生偏斜的斜面。

[0012] 本实用新型书挡，该容置空间能供隔板、抽屉，及收纳盒其中至少一者嵌置。

[0013] 本实用新型书挡，该文件架与该抵撑板采用金属材质一体成型制成。

[0014] 本实用新型书挡，该文件架的该第二侧板具有一个能连通至该容置空间的镂空部。

[0015] 本实用新型书挡，该镂空部的形状对应于该抵撑板的轮廓形状。

[0016] 本实用新型的有益效果在于：利用该文件架的容置空间能用于放置厚度较薄的文件、书信、笔记、电子用品或暂放阅读中的书籍等，利用该文件架的第二侧板与该抵撑板配合，能用于支撑较大量的书籍摆设。该书挡整体结构简单、造型简洁低调，可以搭配不同书桌、书架的摆设，衬托出特别的设计风格，并能达到一物多用途的使用目的。

附图说明

[0017] 图1是本实用新型书挡一个实施例的一个立体图；

[0018] 图2是该实施例的另一个立体图；

[0019] 图3是沿图1中的直线Ⅲ-Ⅲ所取的剖视图。

具体实施方式

[0020] 下面结合附图及实施例对本实用新型进行详细说明。

[0021] 参阅图1与图2，本实用新型书挡的一个实施例，包含一个文件架10与一个抵撑板20。

[0022] 该文件架10包括一个呈矩形的底板11、一个与该底板11垂直相交的第一侧板12、一个与该第一侧板12平行间隔设置且也垂直相交于该底板11的第二侧板13，以及一个后板14。该底板11具有一个对应于该第一侧板12的第一侧缘111、一个相反于该第一侧缘111且与该第二侧板13连接的第二侧缘112、一个连接于该第一侧缘111与该第二侧缘112之间的前侧缘113，以及一个连接于该第一侧缘111与该第二侧缘112之间且相反于该前侧缘113的后侧缘114。该底板11与该第一侧板12、该第二侧板13、该后板14共同界定出一个容置空间15。该容置空间15具有一个对应于该前侧缘113的前侧口151，以及一个对应于该第一侧板12与该第二侧板13顶部且与该前侧口151互相连通的顶侧口152。该第一侧板12具有一个趋近于该底板10的第一底缘121、一个远离于该底板10的第一顶缘122，以及一个连接于该第一底缘121与该第一顶缘122之间且相邻于该前侧口151的第一前缘123。该第一顶缘122具有一个趋近于该后板14的平直段124，以及一个由平直段124朝该第一前缘123延伸至逐渐朝向该底板11产生偏斜的斜面125。

[0023] 该第二侧板13具有一个连接于该第二侧缘112的第二底缘131、一个远离于该底板10的第二顶缘132、一个连接于该第二底缘131与该第二顶缘132之间且相邻于该前侧口151的第二前缘133，以及一个由该第二底缘131朝该第二顶缘132延伸并连通至该容置空间15的镂空部134。其中，该镂空部134并未连通至该第二顶缘132。该第一顶缘122至该底板10之间的高度与该第二顶缘132至该底板10之间的高度的比值介于1/4至2之间，本实施例中，该第一侧板12的第一顶缘122至该底板11之间的高度，小于该第二侧板13的第二顶缘132至该底板11之间的高度。该第一侧板12由该后板14至该第一前缘123之间的长度与该第二侧板

13由该后板14至该第二前缘133之间的长度的比值介于1/3至3/2之间，本实施例中，该后板14至该第一前缘123之间的长度，小于该后板14至该第二前缘133之间的长度，且使该第一前缘123与该前侧缘113之间产生一个距离。该后板14相反于该前侧口151，并且悬于该后侧缘114上方而使得该后板14与后侧缘114之间有一个间隙。

[0024] 该抵撑板20连接于该文件架10的底板11，且与该第二侧板13呈实质垂直互相连接。该第二侧板13垂直且设置于该底板11与该抵撑板20之间。该镂空部134的形状对应于该抵撑板20的轮廓形状。

[0025] 利用上述部件所组成的书挡，且利用该文件架10的容置空间15能用于放置厚度较薄的文件。当厚度较薄的文件放置于该容置空间15内部时，受到该底板11、该第一侧板12、该第二侧板13与该后板14的支撑，能产生较佳的定位性，且利用该第一侧板12的第一顶缘122至该底板11之间的高度，小于该第二侧板13的第二顶缘132至该底板11之间的高度，以及该第一侧板12的第一顶缘122设有该斜面125的作用，以及该后板14至该第一前缘123之间的长度，小于该后板14至该第二前缘133之间的长度的作用，能方便使用者自该容置空间15中拿取文件。此外，该容置空间15也能提供隔板、抽屉及收纳盒其中至少一者嵌置，或是借由隔板以区隔出数个收纳空间(图未示)，提供使用者放置不同种类的物品，进一步产生一物多用的功能。

[0026] 再者，利用该文件架10的第二侧板13与该抵撑板20配合，能用于支撑较大量的书籍。

[0027] 值得一提的是，本实施例的书挡能采用金属材质制成，且整体以金属薄板弯折一体成型，所以能以该底板11与该抵撑板20为基准，将该第二侧板13、该后板14相对于该底板11与该抵撑板20向上弯折成型时，连接于该后板14的第一侧板12再相对于该后板14弯折呈垂直相交状，就能使得该第一侧板12与该底板11呈垂直相交状。该第一底缘121与该底板11的第一侧缘111不需要互相连接，且该抵撑板20是由该第二侧板13冲压成型，该抵撑板20冲压成型时能同时在该第二侧板13产生该镂空部134。

[0028] 本实施例的书挡并不限制采用金属材质制成，也能利用塑料射出成型方式制成。

[0029] 综上所述，本实用新型书挡整体结构简单、外观造型一致化，并能达到一物多用途的使用目的，确实能达成本实用新型的目的。

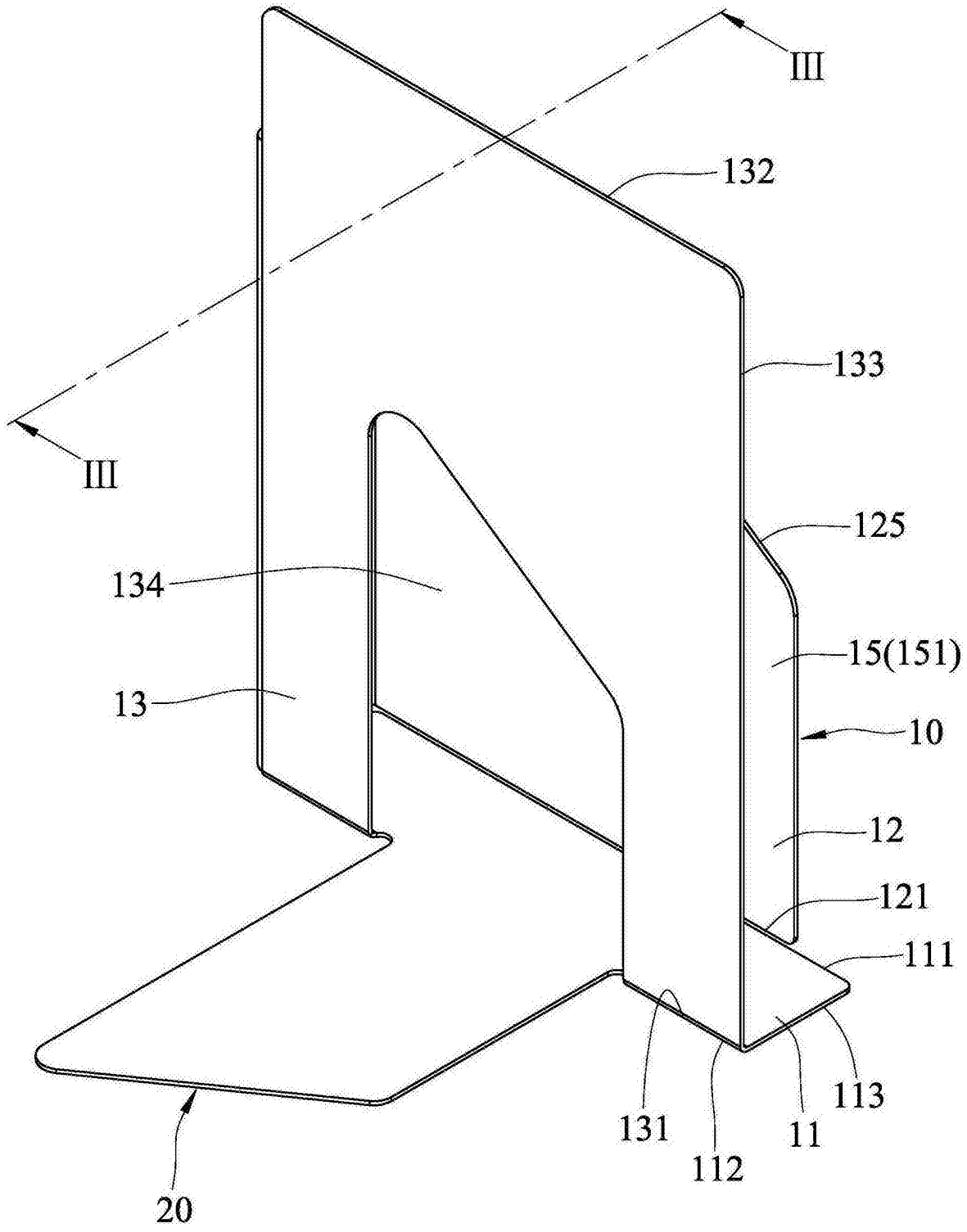

图1

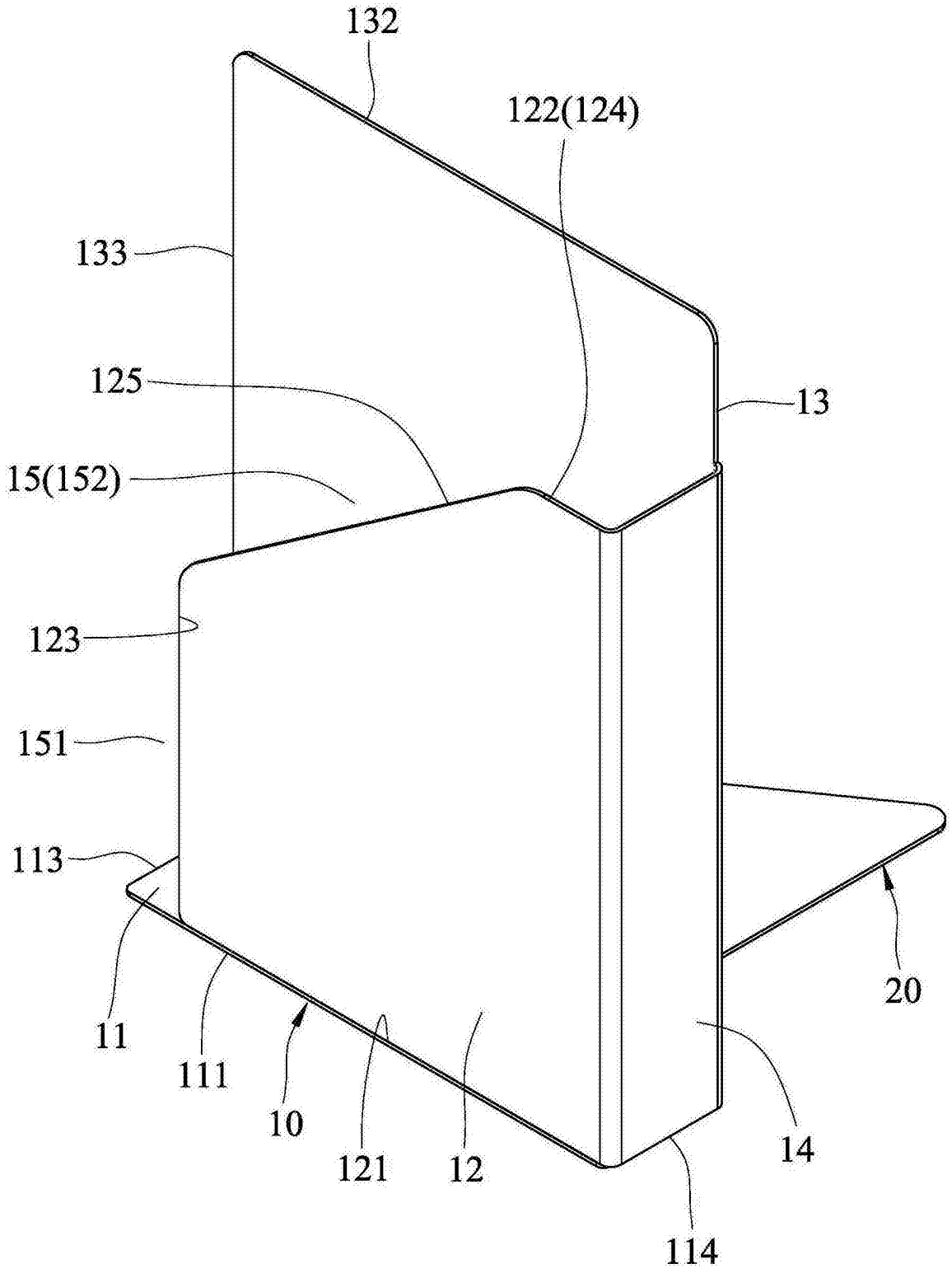
132
122(124)
133
125
13
15(152)
123
151
113
20
11
111
10
121
12
14
114

图2

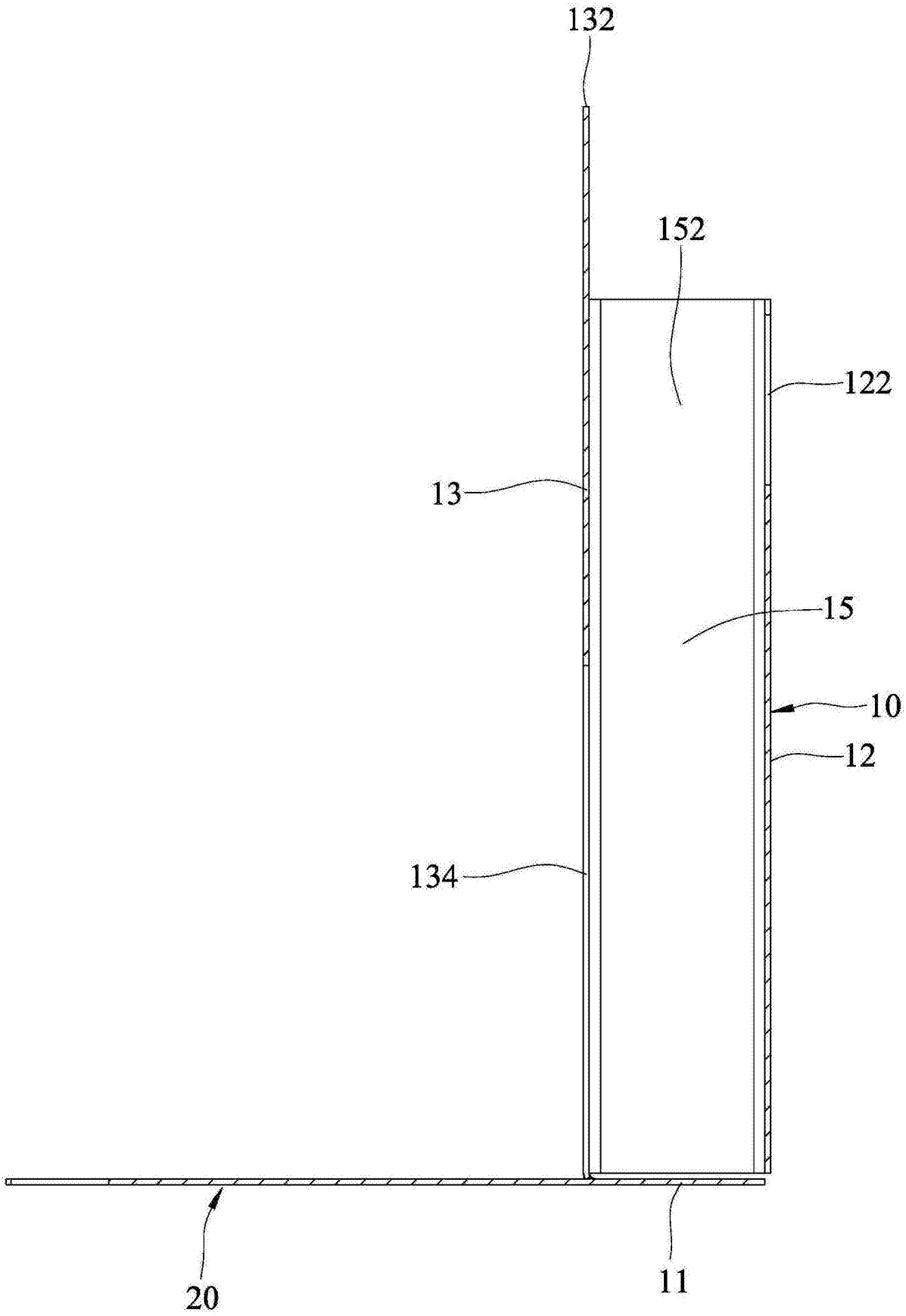

图3