(19)中华人民共和国国家知识产权局

(12)实用新型专利

(10)授权公告号 CN 202588797 U
(45)授权公告日 2012.12.12

(21)申请号 201220164171.4

(22)申请日 2012.04.18

(73)专利权人 山东轻工业学院
地址 250353 山东省济南市长清区西部新城大学科技园

(72)发明人 王东辉

(74)专利代理机构 济南泉城专利商标事务所 37218
代理人 张贵宾

(51)Int.Cl.
A47B 31/00(2006.01)
A47B 13/08(2006.01)

权利要求书 1 页 说明书 1 页 附图 1 页

(54)实用新型名称

便利茶几

(57)摘要

本实用新型涉及一种家具，特别涉及一种便利茶几。该便利茶几，包括顶部的台面和底部的支撑面，其特殊之处在于：所述的台面中间设有凹槽；台面与支撑面之间设有置物空间和支撑件。所述的台面与支撑面之间的支撑件为位于支撑面左、右两端的柜子。所述的置物空间位于左右两端的柜子之间，便于物品储存。本实用新型的有益效果是：台面上的凹槽，设计个性，既美观，又可以储存物品，具有实用性；台面与支撑面之间的置物空间，便于储存物品，具有实用性。

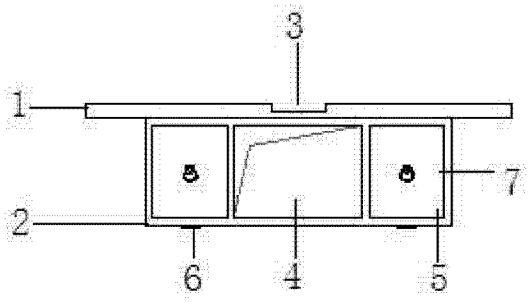

CN 202588797 U

1. 一种便利茶几，包括顶部的台面（1）和底部的支撑面（2），其特征在于：所述的台面（1）中间设有凹槽（3）；台面（1）与支撑面（2）之间设有置物空间（4）和支撑件（7）。

2. 根据权利要求 1 所述的便利茶几，其特征在于：所述的台面（1）与支撑面（2）之间的支撑件（7）为位于支撑面（2）左、右两端的柜子（5）。

3. 根据权利要求 2 所述的便利茶几，其特征在于：所述的置物空间（4）位于左、右两端的柜子（5）之间。

4. 根据权利要求 1 所述的便利茶几，其特征在于：所述的支撑面（2）底部设有若干支脚（6）。

便利茶几

[0001] （一） 技术领域

[0002] 本实用新型涉及一种家具，特别涉及一种便利茶几。

[0003] （二） 背景技术

[0004] 茶几是人们广泛应用的一种家具，但随着社会的发展，人们对茶几的实用性、美观性提出了更高的要求，而普通的茶几有一定的局限性，不能满足这一要求。

[0005] （三） 发明内容

[0006] 本实用新型为了弥补现有技术的不足，提供了一种更实用、更美观的一种便利茶几。

[0007] 本实用新型是通过如下技术方案实现的：

[0008] 一种便利茶几，包括顶部的台面和底部的支撑面，其特殊之处在于：所述的台面中间设有凹槽；台面与支撑面之间设有置物空间和支撑件。

[0009] 所述的台面与支撑面之间的支撑件为位于支撑面左、右两端的柜子。

[0010] 所述的置物空间位于左、右两端的柜子之间，便于物品储存。

[0011] 所述的支撑面底部设有若干支脚，避免支撑面直接与地面接触而受潮。

[0012] 本实用新型的有益效果是：台面上的凹槽，设计个性，既美观，又可以储存物品，具有实用性；台面与支撑面之间的置物空间，便于储存物品，具有实用性。

[0013] （四） 附图说明

[0014] 下面结合附图对本实用新型作进一步的说明。

[0015] 附图 1 为本实用新型的主视结构示意图；

[0016] 附图 2 为本实用新型的俯视结构示意图；

[0017] 附图 3 为本实用新型的右视结构示意图；

[0018] 图中，1 台面，2 支撑面，3 凹槽，4 置物空间，5 柜子，6 支脚，7 支撑件。

[0019] （五） 具体实施方式

[0020] 附图为本实用新型的一种具体实施例。该实施例包括顶部的台面 1 和底部的支撑面 2，其特殊之处在于：所述的台面 1 中间设有凹槽 3；台面 1 与支撑面 2 之间设有置物空间 4 和支撑件 7，所述的支撑面 2 底部设有若干支脚 6，避免支撑面 2 直接与地面接触而受潮。

[0021] 台面 1 中间的凹槽 3 设计个性，具有装饰性、美观性，而该凹槽 3 还可以放置物品，若不小心打翻水杯，该凹槽 3 还可以暂时储存水等液体，使人们能有时间清理，使其又具有使用性。

[0022] 所述的台面 1 与支撑面 2 之间的支撑件 7 为位于支撑面 2 左、右两端的柜子 5，该柜子 5 内可以放置物品，而有一些经常用到的物品，放到可以看见的地方更方便，而所述的置物空间 4 位于支撑面 2 左、右两端的柜子 5 之间，用来放置经常使用但又不怕光的物品。

[0023] 本实用新型的有益效果是：台面 1 上的凹槽 3，设计个性，既美观，又可以储存物品，具有实用性；台面 1 与支撑面 2 之间的置物空间 4，便于储存物品，具有实用性。

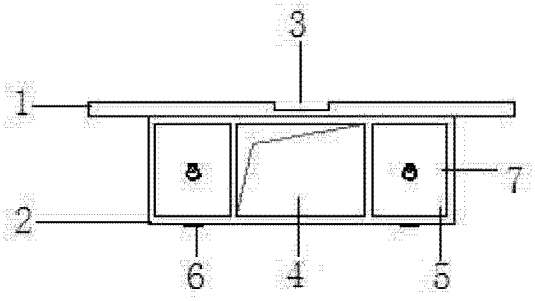

图 1

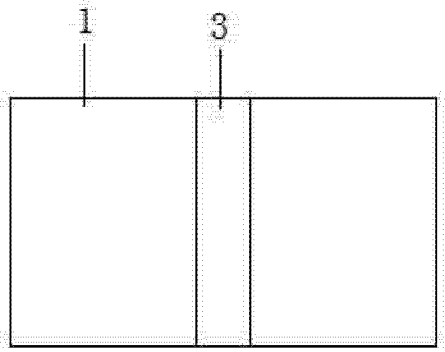

图 2

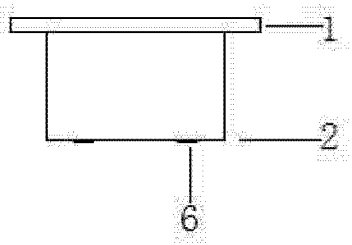

图 3