(19)中华人民共和国国家知识产权局

(12)发明专利申请

(10)申请公布号 CN 108436585 A
(43)申请公布日 2018.08.24

(21)申请号 201810201033.0

(22)申请日 2018.03.12

(71)申请人 毕波
地址 242131 安徽省宣城市郎溪县十字镇文卫新路18-53号

(72)发明人 毕波

(74)专利代理机构 南京正联知识产权代理有限公司 32243
代理人 郭俊玲

(51)Int.Cl.
B23Q 11/10(2006.01)

权利要求书1页 说明书2页 附图1页

(54)发明名称

一种钢棒传送装置

(57)摘要

本发明公开了一种钢棒传送装置，包括机架，在机架前端设置有支撑座，在支撑座两侧的机架上分别设置有限定钢板位置的固定限位块和移动限位块，在支撑座后侧的机架上设置有润滑液收集槽，在润滑液收集槽内设置有压液板，在润滑液收集槽两侧的机架上设置支架，在支架上设置有调节螺纹杆，在调节螺纹杆下端设置有固定板，在固定板下端设置有下端具有海绵的活动板，在润滑液收集槽后侧的机架上设置有传送架，在传送架上设置有数组固定块，在每组固定块两端分别设置有定位传送装置和活动定位装置，在每两组固定块之间设置有数个传送辊。本发明结构简单、设计合理，能够防止润滑液流到机架上，同时能够对多余的润滑液进行收集。

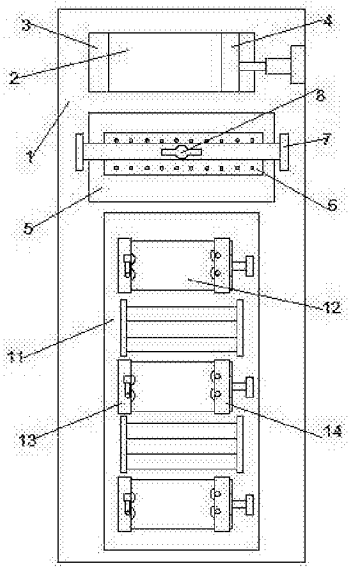

CN 108436585 A

1.一种钢棒传送装置，包括机架(1)，其特征在于：在所述机架(1)前端设置有支撑座(2)，在所述支撑座(2)两侧的机架(1)上分别设置有限定钢板位置的固定限位块(3)和移动限位块(4)，在所述支撑座(2)后侧的所述机架(1)上设置有润滑液收集槽(5)，在所述润滑液收集槽(5)内设置有压液板(6)，在所述润滑液收集槽(5)两侧的机架(1)上设置支架(7)，在所述支架(7)上设置有调节螺纹杆(8)，在所述调节螺纹杆(8)下端设置有固定板(9)，在所述固定板(9)下端设置有下端具有海绵的活动板(10)，在所述润滑液收集槽(5)后侧的所述机架(1)上设置有传送架(11)，在所述传送架(11)上设置有数组固定块(12)，在每组所述固定块(12)两端分别设置有定位传送装置(13)和活动定位装置(14)，在每两组固定块(12)之间设置有数个传送辊。

2.根据权利要求1所述一种钢棒传送装置，其特征在于：所述移动限位块(4)通过设置在机架(1)上的气缸带动。

3.根据权利要求1所述一种钢棒传送装置，其特征在于：在所述润滑液收集槽(5)内设置有废屑过滤网，所述废屑过滤网设置在所述压液板(6)下端。

4.根据权利要求1所述一种钢棒传送装置，其特征在于：在所述固定板(9)两侧设置有固定件，所述活动板(10)的两侧通过所述固定件固定在所述固定板(9)上。

5.根据权利要求1所述一种钢棒传送装置，其特征在于：所述定位传送装置(13)包括固定架，在所述固定架上设置有定位传送辊，在所述固定架上设置有控制所述定位传送辊的伺服电机。

6.根据权利要求1所述一种钢棒传送装置，其特征在于：所述活动定位装置(14)包括移动固定架和在所述移动固定架上设置的定位辊，在所述移动固定架下端设置有固定块，所述固定块与气缸相连。

一种钢棒传送装置

技术领域

[0001] 本发明涉及筒型壳加工设备，具体的说是一种钢棒传送装置。

背景技术

[0002] 在将钢棒切割成固定长度时由于刀片长期处于工作状态刀片温度会升高，刀片温度升高加速了对刀片的磨损，为了减小刀片磨损往往在切割的过程中会喷洒润滑液，多余的润滑液会顺着钢棒流在机架或者地面，不便于处理。

发明内容

[0003] 为了解决上述问题本发明提供了一种能够自动收集多余的润滑液的钢棒传送装置。

[0004] 为了达到上述目的本发明是通过以下技术方案来实现的：

本发明是一种钢棒传送装置，包括机架，在机架前端设置有支撑座，在支撑座两侧的机架上分别设置有限定钢板位置的固定限位块和移动限位块，在支撑座后侧的机架上设置有润滑液收集槽，在润滑液收集槽内设置有压液板，在润滑液收集槽两侧的机架上设置支架，在支架上设置有调节螺纹杆，在调节螺纹杆下端设置有固定板，在固定板下端设置有下端具有海绵的活动板，在润滑液收集槽后侧的机架上设置有传送架，在传送架上设置有数组固定块，在每组固定块两端分别设置有定位传送装置和活动定位装置，在每两组固定块之间设置有数个传送辊。

[0005] 本发明的进一步改进在于：移动限位块通过设置在机架上的气缸带动。

[0006] 本发明的进一步改进在于：在润滑液收集槽内设置有废屑过滤网，废屑过滤网设置在压液板下端。

[0007] 本发明的进一步改进在于：在固定板两侧设置有固定件，活动板的两侧通过固定件固定在固定板上。

[0008] 本发明的进一步改进在于：定位传送装置包括固定架，在固定架上设置有定位传送辊，在固定架上设置有控制定位传送辊的伺服电机。

[0009] 本发明的进一步改进在于：活动定位装置包括移动固定架和在移动固定架上设置的定位辊，在移动固定架下端设置有固定块，固定块与气缸相连。

[0010] 本发明的有益效果是：设置在机架前端的固定限位块和移动限位块能够对钢棒的端部进行限位，便于切割，在润滑液收集槽内设置的压液板于活动板配合使用，活动板在向下移动的过程中能海绵与压液板挤压，能够将海绵上吸收的润滑液挤出来，钢棒在切割传送的过程中，每两个钢棒紧密贴合，两个钢棒之间形成沟槽，在同一批钢棒切割传送的过程中能够防止润滑液顺着两个钢棒之间的沟槽向后流动，避免润滑液流在机架上，每批钢棒传送的末端传送到润滑液收集槽前端后拧动调节螺纹杆将海绵上的润滑液挤入调润滑液收集槽内。

[0011] 本发明结构简单、设计合理，能够防止润滑液流到机架上，同时能够对多余的润滑

液进行收集。

附图说明

[0012] 图1是本发明的结构示意图。

[0013] 图2是活动板示意图。

[0014] 其中：1-机架，2-支撑座，3-固定限位块，4-移动限位块，5-润滑液收集槽，6-压液板，7-支架，8-调节螺纹杆，9-固定板，10-活动板，11-传送架，12-固定块，13-定位传送装置，14-活动定位装置。

具体实施方式

[0015] 为了加深对本发明的理解，下面将结合附图和实施例对本发明做进一步详细描述，该实施例仅用于解释本发明，并不对本发明的保护范围构成限定。

[0016] 如图1-2所示，本发明是一种钢棒传送装置，包括机架1，在机架1前端设置有支撑座2，在支撑座2两侧的机架1上分别设置有限定钢板位置的固定限位块3和移动限位块4，在支撑座2后侧的机架1上设置有润滑液收集槽5，在润滑液收集槽5内设置有压液板6，在润滑液收集槽5两侧的机架1上设置支架7，在支架7上设置有调节螺纹杆8，在调节螺纹杆8下端设置有固定板9，在固定板9下端设置有下端具有海绵的活动板10，在润滑液收集槽5后侧的机架1上设置有传送架11，在传送架11上设置有数组固定块12，在每组固定块12两端分别设置有定位传送装置13和活动定位装置14，在每两组固定块12之间设置有数个传送辊，移动限位块4通过设置在机架1上的气缸带动，在润滑液收集槽5内设置有废屑过滤网，废屑过滤网设置在压液板6下端，在压液板上设置有数个漏液孔，海绵与压液板6挤压，海绵上的润滑液从漏液孔或者从压液板侧面向下流入润滑液收集槽5内，部分废屑留在压液板上，润滑剂内的废屑被废屑过滤网过滤掉，在润滑液收集槽5侧面设置有出液口，出液口与导液管相连，在导液管上设置有阀门，打开阀门能够将润滑液收集槽5内的润滑剂排出，排出的润滑剂经过处理可以再次利用，在固定板9两侧设置有固定件，活动板10的两侧通过固定件固定在固定板9上，固定件通过螺栓固定在固定板9上，固定板9固定在支架7上，调节螺纹杆的端部穿过固定板9套在活动板上端的套环内，通过拧动调节螺纹杆使活动板10两端的导向滑块在固定件上的槽内上下移动，海绵设置在活动板下端的中间位置，定位传送装置13包括固定架，在固定架上设置有定位传送辊，在固定架上设置有控制定位传送辊的伺服电机，活动定位装置14包括移动固定架和在移动固定架上设置的定位辊，在移动固定架下端设置有固定块，固定块与气缸相连。

[0017] 本发明结构简单、设计合理，能够防止润滑液流到机架上，同时能够对多余的润滑液进行收集。

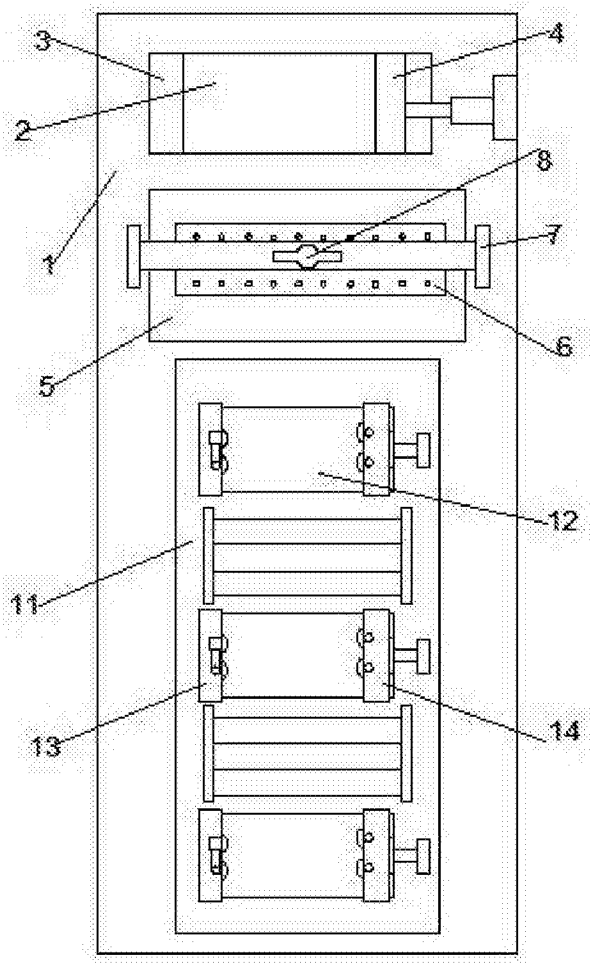

图1

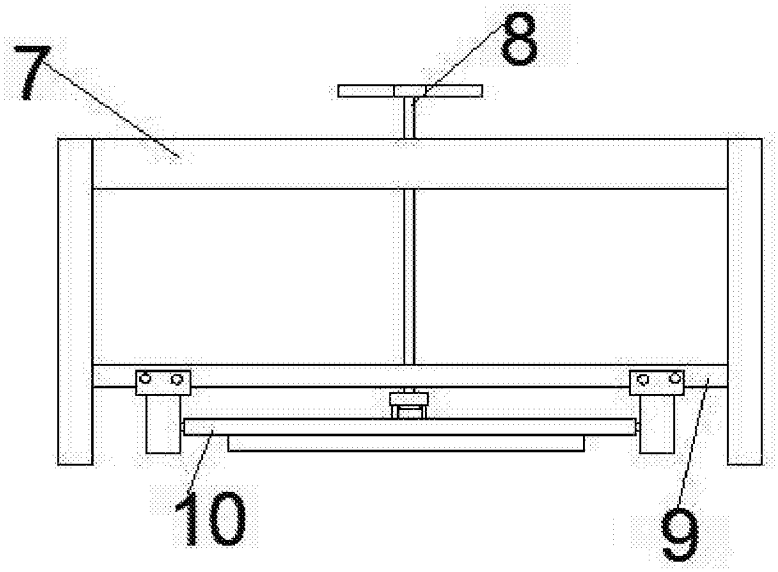

图2