(19)中华人民共和国国家知识产权局

(12)实用新型专利

(10)授权公告号 CN 206031623 U
(45)授权公告日 2017.03.22

(21)申请号 201620808874.4

(22)申请日 2016.07.29

(73)专利权人 张东雷
地址 518000 广东省深圳市宝安区松岗镇大洋工业区18号

(72)发明人 张东雷

(74)专利代理机构 北京科亿知识产权代理事务所(普通合伙) 11350
代理人 汤东凤

(51)Int.Cl.
B62K 3/00(2006.01)
B62K 11/00(2013.01)
B62J 99/00(2009.01)
B62L 1/00(2006.01)

权利要求书1页 说明书2页 附图1页

(54)实用新型名称

一种高强度电动滑板车

(57)摘要

本实用新型公开了一种高强度电动滑板车，包括转把，所述转把的下表面固定连接折叠立管，所述折叠立管的下端左侧轴连接支架，所述折叠立管的下端右侧销接支架，所述支架的下端通过螺栓连接前水盖，所述支架的上端通过螺栓连接前叉，所述前叉的下端轴连接前轮，所述支架的外表面通过连接块固定连接车架，所述车架的内部通过螺栓连接电池盒，所述电池盒的上表面通过螺栓连接上盖铝板，所述车架的侧面设有装饰条，所述装饰条的左端内部设有尾灯，所述车架的左端上表面通过螺栓连接把手和后水盖。该高强度电动滑板车实现了滑板车结构坚固整车重量轻，强度更高，载重更大，造型美观，抗撞击力更大，重量更轻，方便拆卸维修，使用寿命更长。

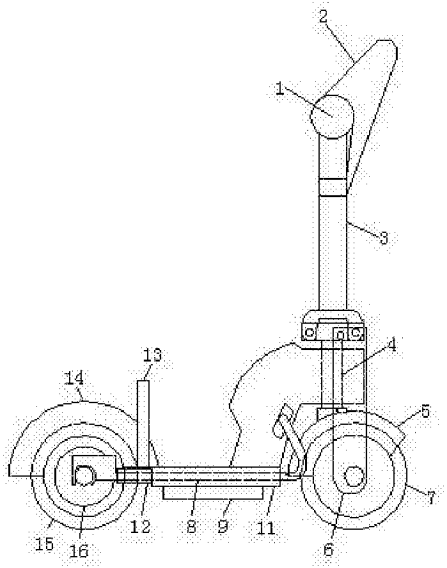

CN 206031623 U

1.一种高强度电动滑板车,包括转把(1),其特征在于:所述转把(1)的右侧面固定连接仪表盘(2),所述仪表盘(2)的上表面设有电源开关(17)、尾灯开关(18)和刹车开关(19),所述转把(1)的下表面固定连接折叠立管(3),所述折叠立管(3)的下端左侧轴连接支架(4),所述折叠立管(3)的下端右侧销接支架(4),所述支架(4)的下端通过螺栓连接前水盖(5),所述支架(4)的上端通过螺栓连接前叉(6),所述前叉(6)的下端轴连接前轮(7),所述支架(4)的外表面通过连接块固定连接车架(8),所述车架(8)的内部通过螺栓连接电池盒(9),所述电池盒(9)的上表面通过螺栓连接上盖铝板(10),所述车架(8)的侧面设有装饰条(11),所述装饰条(11)的左端内部设有尾灯(12),所述车架(8)的左端上表面通过螺栓连接把手(13)和后水盖(14),所述车架(8)的左端轴连接后轮(15),所述后轮(15)的中部侧面轴连接电机(16),所述尾灯(12)通过电路连接尾灯开关(18)。

2.根据权利要求1所述的一种高强度电动滑板车,其特征在于:所述仪表盘(2)的内部设有电量表、时速表和电脑芯片,电脑芯片分别通过电路连接电量表和时速表,所述电机(16)通过电路连接电脑芯片。

3.根据权利要求2所述的一种高强度电动滑板车,其特征在于:所述电池盒(9)的内部设有电池组和库仑计,电池组通过电路连接所述电源开关(17),所述电源开关(17)通过电路连接库仑计,库仑计通过电路连接所述电脑芯片,所述尾灯开关(18)通过电路连接电池组。

4.根据权利要求3所述的一种高强度电动滑板车,其特征在于:所述电机(16)的转轴表面设有电磁抱刹,电磁抱刹通过电路连接所述刹车开关(19),所述刹车开关(19)通过电路连接所述电池组。

一种高强度电动滑板车

技术领域

[0001] 本实用新型涉及电动滑板车技术领域，具体为一种高强度电动滑板车。

背景技术

[0002] 电动滑板车十分节省能源，充电快速且航程能力长。整车造型美观、操作方便，驾驶更安全，外观非常时尚，非常小巧，可以折叠，就是带上公交车也没问题，要是在自家附近逛逛或去外面游玩是个非常好的小的休闲的交通工具，主要是携带是非常的方便。一般更多的出现在日常生活的代步出行中，尤其受上班族和代驾行业的欢迎。但是电动滑板车的外观造型与结构造型不够美观，结构衔接不稳，满足不了用户的使用需求。

发明内容

[0003] 本实用新型的目的在于提供一种高强度电动滑板车，以解决上述背景技术中提出的问题。

[0004] 为实现上述目的，本实用新型提供如下技术方案：一种高强度电动滑板车，包括转把，所述转把的右侧面固定连接仪表盘，所述仪表盘的上表面设有电源开关、尾灯开关和刹车开关，所述转把的下表面固定连接折叠立管，所述折叠立管的下端左侧轴连接支架，所述折叠立管的下端右侧销接支架，所述支架的下端通过螺栓连接前水盖，所述支架的上端通过螺栓连接前叉，所述前叉的下端轴连接前轮，所述支架的外表面通过连接块固定连接车架，所述车架的内部通过螺栓连接电池盒，所述电池盒的上表面通过螺栓连接上盖铝板，所述车架的侧面设有装饰条，所述装饰条的左端内部设有尾灯，所述车架的左端上表面通过螺栓连接把手和后水盖，所述车架的左端轴连接后轮，所述后轮的中部侧面轴连接电机，所述尾灯通过电路连接尾灯开关。

[0005] 优选的，所述仪表盘的内部设有电量表、时速表和电脑芯片，电脑芯片分别通过电路连接电量表和时速表，所述电机通过电路连接电脑芯片。

[0006] 优选的，所述电池盒的内部设有电池组和库仑计，电池组通过电路连接所述电源开关，所述电源开关通过电路连接库仑计，库仑计通过电路连接所述电脑芯片，所述尾灯开关通过电路连接电池组。

[0007] 优选的，所述电机的转轴表面设有电磁抱刹，电磁抱刹通过电路连接所述刹车开关，所述刹车开关通过电路连接所述电池组。

[0008] 与现有技术相比，本实用新型的有益效果是：该高强度电动滑板车使用弯压金属管材形成的车架通过连接块连接支架，实现了结构坚固整车重量轻；通过前叉连接前轮和支架，不但强度更高，载重更大，造型美观，抗撞击力更大，重量更轻，而且方便拆卸维修，使用寿命更长。

附图说明

[0009] 图1为本实用新型的整体结构主视图；

[0010] 图2为本实用新型的整体结构俯视图。

[0011] 图中：1转把、2仪表盘、3折叠立管、4支架、5前水盖、6前叉、7前轮、8车架、9电池盒、10上盖铝板、11装饰条、12尾灯、13把手、14后水盖、15后轮、16电机、17电源开关、18尾灯开关、19刹车开关。

具体实施方式

[0012] 下面将结合本实用新型实施例中的附图，对本实用新型实施例中的技术方案进行清楚、完整地描述，显然，所描述的实施例仅仅是本实用新型一部分实施例，而不是全部的实施例。基于本实用新型中的实施例，本领域普通技术人员在没有做出创造性劳动前提下所获得的所有其他实施例，都属于本实用新型保护的范围。

[0013] 请参阅图1-2，本实用新型提供一种技术方案：一种高强度电动滑板车，包括转把1，转把1的右侧面固定连接仪表盘2，仪表盘2的内部设有电量表、时速表和电脑芯片，电脑芯片分别通过电路连接电量表和时速表，通过电脑芯片的处理传递到电量表和时速表，显示出电池组的电量和滑板车的时速，电机16通过电路连接电脑芯片，仪表盘2的上表面设有电源开关17、尾灯开关18和刹车开关19，转把1的下表面固定连接折叠立管3，折叠立管3的下端左侧轴连接支架4，折叠立管3的下端右侧销接支架4，支架4的下端通过螺栓连接前水盖5，支架4的上端通过螺栓连接前叉6，前叉6的下端轴连接前轮7，支架4的外表面通过连接块固定连接车架8，车架8的内部通过螺栓连接电池盒9，电池盒9的内部设有电池组和库仑计，电池组通过电路连接电源开关17，电源开关17通过电路连接库仑计，库仑计通过电路连接电脑芯片，尾灯开关18通过电路连接电池组，电池盒9的上表面通过螺栓连接上盖铝板10，车架8的侧面设有装饰条11，装饰条11能够增加滑板车整体的美观，装饰条11的左端内部设有尾灯12，车架8的左端上表面通过螺栓连接把手13和后水盖14，车架8的左端轴连接后轮15，后轮15的中部侧面轴连接电机16，电机16的转轴表面设有电磁抱刹，电磁抱刹通过电路连接刹车开关19，刹车开关19通过电路连接电池组，尾灯12通过电路连接尾灯开关18。

[0014] 本实用新型在具体实施时：使用弯压金属管材形成的车架8通过连接块连接支架4，能够增加整体的稳固性，减轻滑板车整体的重量便于携带，通过前叉6连接支架4和前轮7增加了滑板车的强度，方便拆卸，便于维修。

[0015] 尽管已经示出和描述了本实用新型的实施例，对于本领域的普通技术人员而言，可以理解在不脱离本实用新型的原理和精神的情况下可以对这些实施例进行多种变化、修改、替换和变型，本实用新型的范围由所附权利要求及其等同物限定。

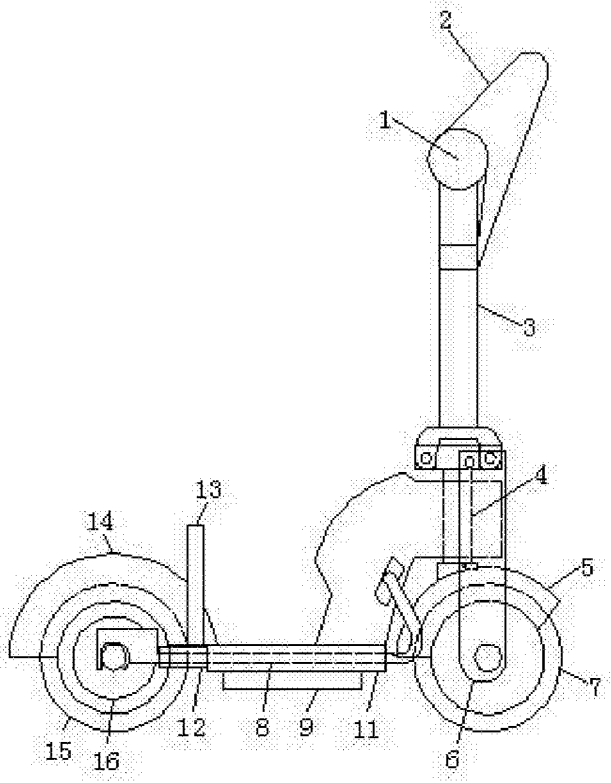

图1

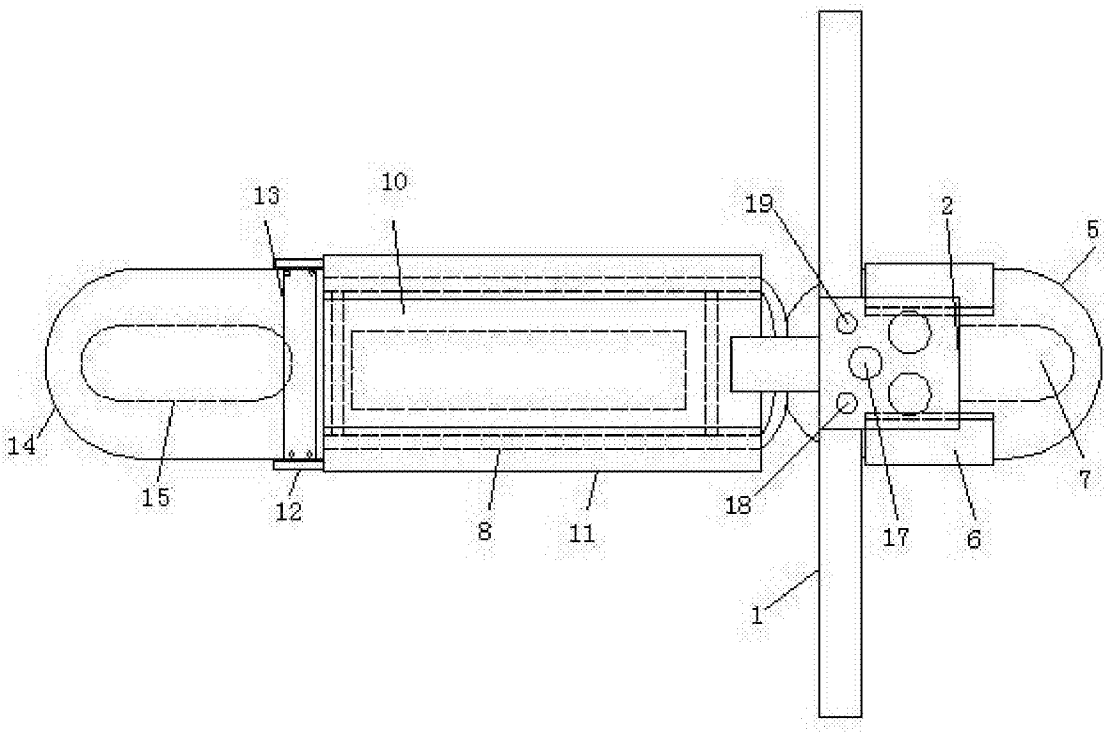

图2