(19)国家知识产权局

(12)发明专利申请

(10)申请公布号 CN 115337013 A
(43)申请公布日 2022.11.15

(21)申请号 202211044068.0

(22)申请日 2022.08.30

(71)申请人 河南省人民医院
地址 450000 河南省郑州市金水区纬五路7号

(72)发明人 郭宏岗

(74)专利代理机构 郑州坤博同创知识产权代理有限公司 41221
专利代理师 汪二照

(51)Int.Cl.
*A61B 5/153*(2006.01)
*A61B 5/00*(2006.01)
*A61B 5/15*(2006.01)
*A61B 17/132*(2006.01)

权利要求书2页 说明书7页 附图4页

(54)发明名称

一种血液内科用抽血辅助装置

(57)摘要

本发明公开了一种血液内科用抽血辅助装置，本发明涉及抽血技术领域，本发明包括：支撑板，所述支撑板为矩形，所述支撑板的顶部开设有半圆槽，所述支撑板的内部开设有滑槽，所述半圆槽的内部固定连接有衬垫；顶杆，所述顶杆为长方形，所述顶杆的底部固定连接有固定块，所述固定杆的底部固定连接有橡胶杆，所述顶杆的端部设置有伸缩机构。本发明患者的胳膊穿过压脉带，便于利用压脉带对患者的胳膊进行挤压，便于医护人员对患者抽血的便捷性，在支撑板的表面设置有橡胶杆，利用橡胶杆对患者的小臂进行下压固定，避免患者在抽血时小臂抖动，导致医护人员在抽血时比较麻烦。

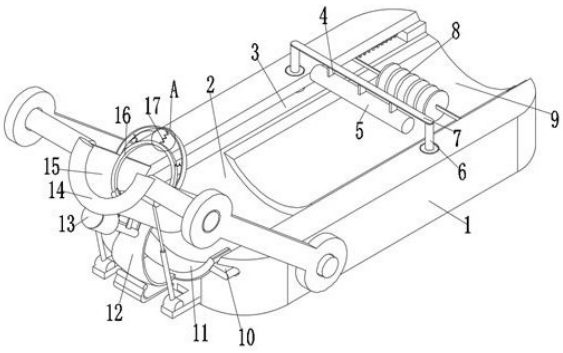


CN 115337013 A

1.一种血液内科用抽血辅助装置,其特征在于,包括:

支撑板(1),所述支撑板(1)为矩形,所述支撑板(1)的顶部开设有半圆槽(2),所述支撑板(1)的内部开设有滑槽(3),所述半圆槽(2)的内部固定连接有衬垫(9);

顶杆(7),所述顶杆(7)为长方形,所述顶杆(7)的底部固定连接有固定杆(4),所述固定杆(4)的底部固定连接有橡胶杆(5),所述顶杆(7)的端部设置有伸缩机构(6);

限位架(15),所述限位架(15)为半圆形,所述限位架(15)的端部粘接有防护垫(14),所述限位架(15)的内部设置有压脉带(16),所述压脉带(16)的上方设置有复位机构(17),所述限位架(15)的底部固定连接有电机架(13),所述限位架(15)的底部固定连接有圆弧弹板(12),所述圆弧弹板(12)的底部固定连接有圆弧板(11),所述圆弧板(11)的端部固定连接有滑块(10),所述顶杆(7)的右侧设置有手握机构(8);

所述伸缩机构(6)包括移动杆(40)、圆孔(41)、弹板(42)、定位板(43)、三角块(44)、斜板(45)、储存槽(46)、定位孔(47)、圆块(48)和拉杆(49),所述支撑板(1)的前后两侧内部开设有储存槽(46),所述圆块(48)的表面与储存槽(46)的左侧内壁接触,所述圆块(48)的表面开设有定位孔(47),所述定位板(43)与储存槽(46)的内壁固定连接,所述斜板(45)通过转轴与定位板(43)的表面活动连接,所述斜板(45)通过弹板(42)与储存槽(46)的内壁顶部固定连接,所述支撑板(1)的顶部开设有圆孔(41),所述圆孔(41)的底部与储存槽(46)的内部连通,所述移动杆(40)与圆孔(41)的内壁接触,所述拉杆(49)与圆块(48)的顶部固定连接,所述三角块(44)与圆块(48)的右侧下方固定连接。

2.根据权利要求1所述的一种血液内科用抽血辅助装置,其特征在于:所述滑槽(3)与半圆槽(2)的内部连通,所述圆弧板(11)的表面与半圆槽(2)的内壁接触,所述滑块(10)的表面与滑槽(3)的内壁滑动连接。

3.根据权利要求1所述的一种血液内科用抽血辅助装置,其特征在于:所述限位架(15)的表面固定连接有连接杆(21),所述连接杆(21)远离限位架(15)的一端活动连接有调节杆(20),所述电机架(13)的内壁固定连接有电机(27),所述限位架(15)的底部固定连接有垂板(28),所述垂板(28)通过轴承转动连接有转杆(25),所述转杆(25)与电机(27)相互靠近的一端均分别固定连接有齿轮(26),所述支撑板(1)的左侧固定连接有挤压板(24),所述支撑板(1)的左侧固定连接有底板(22),所述连接杆(21)与底板(22)通过电推杆(23)活动连接,所述压脉带(16)的下方设置有防夹机构(29);

所述调节杆(20)远离连接杆(21)的一端通过轴承与支撑板(1)的表面活动连接。

4.根据权利要求2所述的一种血液内科用抽血辅助装置,其特征在于:所述转杆(25)的数量设置有两个,所述转杆(25)的表面与压脉带(16)的端部固定连接,所述挤压板(24)的顶部与圆弧弹板(12)的表面接触。

5.根据权利要求2所述的一种血液内科用抽血辅助装置,其特征在于:所述防夹机构(29)包括弯杆(30)、底孔(31)、硅胶垫(32)、连通孔(33)和限位孔(34),所述弯杆(30)的顶部固定连接有硅胶垫(32),所述弯杆(30)的底部开设有底孔(31),所述弯杆(30)的内部开设有连通孔(33),所述限位孔(34)开设在限位架(15)的下方;

所述底孔(31)的顶部与连通孔(33)的底部连通,所述连通孔(33)的内壁与压脉带(16)的表面接触,所述弯杆(30)的表面与限位架(15)的内壁底部相适配。

6.根据权利要求1所述的一种血液内科用抽血辅助装置,其特征在于:所述斜板(45)的

顶部通过转轴与移动杆(40)的底部活动连接,所述三角块(44)远离圆块(48)的一端与斜板(45)的底部表面接触。

7.根据权利要求1所述的一种血液内科用抽血辅助装置,其特征在于:所述移动杆(40)的顶部与顶杆(7)的底部固定连接,所述拉杆(49)与滑槽(3)的内壁滑动连接,所述拉杆(49)远离圆块(48)的一端与滑块(10)的表面固定连接,所述定位孔(47)的内壁与定位板(43)的表面滑动连接,所述储存槽(46)的顶部与滑槽(3)的底部连通。

8.根据权利要求1所述的一种血液内科用抽血辅助装置,其特征在于:所述手握机构(8)包括弹性杆(50)、推板(51)、握垫(52)和指槽(53),所述弹性杆(50)与滑槽(3)的右侧内壁固定连接,所述推板(51)与弹性杆(50)固定连接,所述握垫(52)与推板(51)的表面固定连接;

所述握垫(52)的表面开设有多个指槽(53)。

9.根据权利要求1所述的一种血液内科用抽血辅助装置,其特征在于:所述复位机构(17)包括半圆架(60)和弹性橡胶绳(61),所述半圆架(60)与限位架(15)的顶部固定连接,所述弹性橡胶绳(61)的顶部与半圆架(60)的底部固定连接;

所述弹性橡胶绳(61)的底部与压脉带(16)的顶部固定连接,所述半圆架(60)的底部设置有三个弹性橡胶绳(61)。

# 一种血液内科用抽血辅助装置

## 技术领域

[0001] 本发明涉及抽血技术领域，具体涉及一种血液内科用抽血辅助装置。

## 背景技术

[0002] 血液科，又称血液内科，是内科学的分支，主要治疗造血系统疾病，即血液病，在一些医院里常包含在肿瘤科内，统称肿瘤血液科，一般的，在医疗中，护士在找静脉输液或采血的时候有一个橡皮管勒紧的，使血量充盈然后静脉显现的，那根管子叫止血带，又叫压脉带，应用压脉带的目的是增加静脉局部充盈，有利于穿刺；

目前医护人员在对患者进行抽血时，需要将压脉带扎紧，便于医护人员找到血管从而进行采血，抽血完成之后需要快速的将压脉带进行松解，医护人员长时间对患者进行采血，会导致自身的体力下降产生疲劳，导致对压脉带的操作效率降低，所以我们提出了一种血液内科用抽血辅助装置。

## 发明内容

[0003] 为解决上述技术问题，本发明提供一种血液内科用抽血辅助装置，包括：

支撑板，所述支撑板为矩形，所述支撑板的顶部开设有半圆槽，所述支撑板的内部开设有滑槽，所述半圆槽的内部固定连接有衬垫；

顶杆，所述顶杆为长方形，所述顶杆的底部固定连接有固定杆，所述固定杆的底部固定连接有橡胶杆，所述顶杆的端部设置有伸缩机构；

限位架，所述限位架为半圆形，所述限位架的端部粘接有防护垫，所述限位架的内部设置有压脉带，所述压脉带的上方设置有复位机构，所述限位架的底部固定连接有电机架，所述限位架的底部固定连接有圆弧弹板，所述圆弧弹板的底部固定连接有圆弧板，支撑板的顶部开设有半圆槽对患者的胳膊进行限位，限位架设置为半圆形，便于对患者的上胳膊进行支撑，避免在抽血时患者的胳膊晃动，导致对患者造成伤害，限位架为倾斜设置，便于限位架更好的贴合在限位架与半圆槽的内部，增加患者在抽血时的安全性，所述圆弧板的端部固定连接有滑块，所述顶杆的右侧设置有手握机构。

[0004] 进一步地，所述滑槽与半圆槽的内部连通，所述圆弧板的表面与半圆槽的内壁接触，所述滑块的表面与滑槽的内壁滑动连接。

[0005] 进一步地，所述限位架的表面固定连接有连接杆，所述连接杆远离限位架的一端活动连接有调节杆，所述电机架的内壁固定连接有电机，所述限位架的底部固定连接有垂板，所述垂板通过轴承转动连接有转杆，所述转杆与电机相互靠近的一端均分别固定连接有齿轮，所述支撑板的左侧固定连接有挤压板，所述支撑板的左侧固定连接有底板，限位架的两端均分别设置有调节杆，两个转杆与电机相互靠近的一端均分别设置有齿轮，三个齿轮相互的啮合在一起，便于利用电机带动两个转杆进行转动，增加便捷性，所述连接杆与底板通过电推杆活动连接，所述压脉带的下方设置有防夹机构；

所述调节杆远离连接杆的一端通过轴承与支撑板的表面活动连接。

[0006] 进一步地，所述转杆的数量设置有两个，所述转杆的表面与压脉带的端部固定连接，所述挤压板的顶部与圆弧弹板的表面接触。

[0007] 进一步地，所述防夹机构包括弯杆、底孔、硅胶垫、连通孔和限位孔，所述弯杆的顶部固定连接有硅胶垫，所述弯杆的底部开设有底孔，所述弯杆的内部开设有连通孔，压脉带的端部利用连通孔与弯杆滑动连接，弯杆的顶部设置有硅胶垫与患者的胳膊接触，对患者的胳膊进行保护，所述限位孔开设在限位架的下方；

所述底孔的顶部与连通孔的底部连通，所述连通孔的内壁与压脉带的表面接触，所述弯杆的表面与限位架的内壁底部相适配。

[0008] 进一步地，所述伸缩机构包括移动杆、圆孔、弹板、定位板、三角块、斜板、储存槽、定位孔、圆块和拉杆，所述支撑板的前后两侧内部开设有储存槽，所述圆块的表面与储存槽的左侧内壁接触，所述圆块的表面开设有定位孔，所述定位板与储存槽的内壁固定连接，所述斜板通过转轴与定位板的表面活动连接，所述斜板通过弹板与储存槽的内壁顶部固定连接，所述支撑板的顶部开设有圆孔，所述圆孔的底部与储存槽的内部连通，在支撑板的内部开设有储存槽对圆块进行限位，斜板倾斜的设置在储存槽的内部，便于利用三角块推动斜板的底部向上移动，斜板利用弹板与储存槽的内壁顶部固定连接，便于斜板推动顶杆进行复位，所述移动杆与圆孔的内壁接触，所述拉杆与圆块的顶部固定连接，所述三角块与圆块的右侧下方固定连接；

所述斜板的顶部通过转轴与移动杆的底部活动连接，所述三角块远离圆块的一端与斜板的底部表面接触。

[0009] 进一步地，所述移动杆的顶部与顶杆的底部固定连接，所述拉杆与滑槽的内壁滑动连接，所述拉杆远离圆块的一端与滑块的表面固定连接，所述定位孔的内壁与定位板的表面滑动连接，在支撑板的右侧设置有弹性杆，利用弹性与对推板进行固定，增加推板的稳定性，所述储存槽的顶部与滑槽的底部连通。

[0010] 进一步地，所述手握机构包括弹性杆、推板、握垫和指槽，所述弹性杆与滑槽的右侧内壁固定连接，所述推板与弹性杆固定连接，所述握垫与推板的表面固定连接；

所述握垫的表面开设有多个指槽。

[0011] 进一步地，所述复位机构包括半圆架和弹性橡胶绳，所述半圆架与限位架的顶部固定连接，所述弹性橡胶绳的顶部与半圆架的底部固定连接；

所述弹性橡胶绳的底部与压脉带的顶部固定连接，所述半圆架的底部设置有三个弹性橡胶绳。

[0012] 本发明具有的有益效果：

本发明患者将需要抽血的胳膊放进限位架的内部，利用限位架对患者的大臂进行支撑，患者的胳膊穿过压脉带，便于利用压脉带对患者的胳膊进行挤压，便于医护人员对患者抽血的便捷性，在支撑板的表面设置有橡胶杆，利用橡胶杆对患者的小臂进行下压固定，避免患者在抽血时小臂抖动，导致医护人员在抽血时比较麻烦，限位架的底部通过圆弧弹板与圆弧板的表面固定连接，增加限位架在调节时的稳定性。

[0013] 本发明限位架与调节杆连接在一起，启动电推杆推动调节杆进行上下的移动，便于对限位架的高度进行调节，对年龄较小的患者进行抽血检测时，利用电推杆将限位架向下推动，便于对患者的大臂进行贴合，增加便捷性。

[0014] 本发明需要利用压脉带对患者的胳膊进行扎紧时，启动电机利用齿轮的啮合带动转杆进行转动，压脉带的端部与转杆的表面固定，利用转杆的转动将压脉带缠绕在表面对压脉带进行收缩，便于利用压脉带对患者的胳膊扎紧，增加便捷性，压脉带利用转杆的转动在连通孔的内部滑动，避免压脉带在扎紧时相互交错的地方夹着患者的皮肤，对患者造成伤害。

[0015] 本发明利用调节杆对限位架进行调节时，限位架利用圆弧弹板推动圆弧板进行移动，拉杆利用滑块的移动推动圆块在储存槽的内部滑动，三角块通过圆块的移动推动斜板，移动杆利用斜板的下移拉动顶杆向下移动，便于利用橡胶杆对患者的小臂进行夹紧，便于利用限位架的上下调节对橡胶杆的高度进行调节，增加支撑板对不同年龄段患者进行夹紧的稳定性。

[0016] 本发明患者通过握垫使得手掌心向上，便于医护人员可以更清楚的观察患者的血管处，在握垫的表面开设有指槽，增加患者对握垫握紧的便捷性。

[0017] 本发明半圆架的底部设置有三个弹性橡胶绳，三个弹性橡胶绳设置在压脉带的顶部三个方向，压脉带在使用之后，便于利用弹性橡胶绳的弹性对压脉带进行复位扩张，使得患者可以便捷的穿过压脉带进行扎紧，增加稳定性。

## 附图说明

[0018] 图1为本发明整体结构示意图；

图2为本发明调节杆整体结构示意图；

图3为本发明弯杆整体结构示意图；

图4为本发明支撑板正视剖视结构示意图；

图5为本发明握垫整体结构示意图；

图6为本发明图2中的A部放大示意图。

[0019] 1、支撑板；2、半圆槽；3、滑槽；4、固定杆；5、橡胶杆；6、伸缩机构；7、顶杆；8、手握机构；50、弹性杆；51、推板；52、握垫；53、指槽；9、衬垫；10、滑块；11、圆弧板；12、圆弧弹板；13、电机架；14、防护垫；15、限位架；16、压脉带；17、复位机构；60、半圆架；61、弹性橡胶绳；20、调节杆；21、连接杆；22、底板；23、电推杆；24、挤压板；25、转杆；26、齿轮；27、电机；28、垂板；29、防夹机构；30、弯杆；31、底孔；32、硅胶垫；33、连通孔；34、限位孔；40、移动杆；41、圆孔；42、弹板；43、定位板；44、三角块；45、斜板；46、储存槽；47、定位孔；48、圆块；49、拉杆。

## 具体实施方式

[0020] 下面结合附图和具体实施方式对本发明作进一步详细的说明。本发明的实施例是为了示例和描述起见而给出的，而并不是无遗漏的或者将本发明限于所公开的形式。很多修改和变化对于本领域的普通技术人员而言是显而易见的。选择和描述实施例是为了更好说明本发明的原理和实际应用，并且使本领域的普通技术人员能够理解本发明从而设计适于特定用途的带有各种修改的各种实施例。

[0021] 实施例1

请参阅图1-图5，本发明为一种血液内科用抽血辅助装置，包括：

支撑板1，支撑板1为矩形，支撑板1的顶部开设有半圆槽2，支撑板1的内部开设有

滑槽3，半圆槽2的内部固定连接有衬垫9；

顶杆7，顶杆7为长方形，顶杆7的底部固定连接有固定杆4，固定杆4的底部固定连接有橡胶杆5，顶杆7的端部设置有伸缩机构6；

限位架15，限位架15为半圆形，限位架15的端部粘接有防护垫14，限位架15的内部设置有压脉带16，压脉带16的上方设置有复位机构17，限位架15的底部固定连接有电机架13，限位架15的底部固定连接有圆弧弹板12，圆弧弹板12的底部固定连接有圆弧板11，圆弧板11的端部固定连接有滑块10，顶杆7的右侧设置有手握机构8，本发明患者将需要抽血的胳膊放进限位架15的内部，利用限位架15对患者的大臂进行支撑，患者的胳膊穿过压脉带16，便于利用压脉带16对患者的胳膊进行挤压，便于医护人员对患者抽血的便捷性，在支撑板1的表面设置有橡胶杆5，利用橡胶杆5对患者的小臂进行下压固定，避免患者在抽血时小臂抖动，导致医护人员在抽血时比较麻烦，限位架15的底部通过圆弧弹板12与圆弧板11的表面固定连接，增加限位架15在调节时的稳定性。

[0022] 滑槽3与半圆槽2的内部连通，圆弧板11的表面与半圆槽2的内壁接触，滑块10的表面与滑槽3的内壁滑动连接。

[0023] 限位架15的表面固定连接有连接杆21，连接杆21远离限位架15的一端活动连接有调节杆20，电机架13的内壁固定连接有电机27，限位架15的底部固定连接有垂板28，垂板28通过轴承转动连接有转杆25，转杆25与电机27相互靠近的一端均分别固定连接有齿轮26，支撑板1的左侧固定连接有挤压板24，支撑板1的左侧固定连接有底板22，连接杆21与底板22通过电推杆23活动连接，压脉带16的下方设置有防夹机构29，本发明限位架15与调节杆20连接在一起，启动电推杆23推动调节杆20进行上下的移动，便于对限位架15的高度进行调节，对年龄较小的患者进行抽血检测时，利用电推杆23将限位架15向下推动，便于对患者的大臂进行贴合，增加便捷性；

调节杆20远离连接杆21的一端通过轴承与支撑板1的表面活动连接。

[0024] 转杆25的数量设置有两个，转杆25的表面与压脉带16的端部固定连接，挤压板24的顶部与圆弧弹板12的表面接触。

[0025] 防夹机构29包括弯杆30、底孔31、硅胶垫32、连通孔33和限位孔34，弯杆30的顶部固定连接有硅胶垫32，弯杆30的底部开设有底孔31，弯杆30的内部开设有连通孔33，限位孔34开设在限位架15的下方，本发明需要利用压脉带16对患者的胳膊进行扎紧时，启动电机27利用齿轮26的啮合带动转杆25进行转动，压脉带16的端部与转杆25的表面固定，利用转杆25的转动将压脉带16缠绕在表面对压脉带16进行收缩，便于利用压脉带16对患者的胳膊扎紧，增加便捷性，压脉带16利用转杆25的转动在连通孔33的内部滑动，避免压脉带16在扎紧时相互交错的地方夹着患者的皮肤，对患者造成伤害；

底孔31的顶部与连通孔33的底部连通，连通孔33的内壁与压脉带16的表面接触，弯杆30的表面与限位架15的内壁底部相适配。

[0026] 伸缩机构6包括移动杆40、圆孔41、弹板42、定位板43、三角块44、斜板45、储存槽46、定位孔47、圆块48和拉杆49，支撑板1的前后两侧内部开设有储存槽46，圆块48的表面与储存槽46的左侧内壁接触，圆块48的表面开设有定位孔47，定位板43与储存槽46的内壁固定连接，斜板45通过转轴与定位板43的表面活动连接，斜板45通过弹板42与储存槽46的内壁顶部固定连接，支撑板1的顶部开设有圆孔41，圆孔41的底部与储存槽46的内部连通，移

动杆40与圆孔41的内壁接触，拉杆49与圆块48的顶部固定连接，三角块44与圆块48的右侧下方固定连接，本发明利用调节杆20对限位架15进行调节时，限位架15利用圆弧弹板12推动圆弧板11进行移动，拉杆49利用滑块10的移动推动圆块48在储存槽46的内部滑动，三角块44通过圆块48的移动推动斜板45，移动杆40利用斜板45的下移拉动顶杆7向下移动，便于利用橡胶杆5对患者的小臂进行夹紧，便于利用限位架15的上下调节对橡胶杆5的高度进行调节，增加支撑板1对不同年龄段患者进行夹紧的稳定性；

斜板45的顶部通过转轴与移动杆40的底部活动连接，三角块44远离圆块48的一端与斜板45的底部表面接触。

[0027] 移动杆40的顶部与顶杆7的底部固定连接，拉杆49与滑槽3的内壁滑动连接，拉杆49远离圆块48的一端与滑块10的表面固定连接，定位孔47的内壁与定位板43的表面滑动连接，储存槽46的顶部与滑槽3的底部连通。

[0028] 手握机构8包括弹性杆50、推板51、握垫52和指槽53，弹性杆50与滑槽3的右侧内壁固定连接，推板51与弹性杆50固定连接，握垫52与推板51的表面固定连接，本发明患者通过握垫52使得手掌心向上，便于医护人员可以更清楚的观察患者的血管处，在握垫52的表面开设有指槽53，增加患者对握垫52握紧的便捷性；

握垫52的表面开设有多个指槽53。

[0029] 实施例2

请参阅图1-图6，本发明为一种血液内科用抽血辅助装置，包括：

支撑板1，支撑板1为矩形，支撑板1的顶部开设有半圆槽2，支撑板1的内部开设有滑槽3，半圆槽2的内部固定连接有衬垫9；

顶杆7，顶杆7为长方形，顶杆7的底部固定连接有固定杆4，固定杆4的底部固定连接有橡胶杆5，顶杆7的端部设置有伸缩机构6；

限位架15，限位架15为半圆形，限位架15的端部粘接有防护垫14，限位架15的内部设置有压脉带16，压脉带16的上方设置有复位机构17，限位架15的底部固定连接有电机架13，限位架15的底部固定连接有圆弧弹板12，圆弧弹板12的底部固定连接有圆弧板11，圆弧板11的端部固定连接有滑块10，顶杆7的右侧设置有手握机构8。

[0030] 滑槽3与半圆槽2的内部连通，圆弧板11的表面与半圆槽2的内壁接触，滑块10的表面与滑槽3的内壁滑动连接。

[0031] 限位架15的表面固定连接有连接杆21，连接杆21远离限位架15的一端活动连接有调节杆20，电机架13的内壁固定连接有电机27，限位架15的底部固定连接有垂板28，垂板28通过轴承转动连接有转杆25，转杆25与电机27相互靠近的一端均分别固定连接有齿轮26，支撑板1的左侧固定连接有挤压板24，支撑板1的左侧固定连接有底板22，连接杆21与底板22通过电推杆23活动连接，压脉带16的下方设置有防夹机构29；

调节杆20远离连接杆21的一端通过轴承与支撑板1的表面活动连接。

[0032] 转杆25的数量设置有两个，转杆25的表面与压脉带16的端部固定连接，挤压板24的顶部与圆弧弹板12的表面接触。

[0033] 防夹机构29包括弯杆30、底孔31、硅胶垫32、连通孔33和限位孔34，弯杆30的顶部固定连接有硅胶垫32，弯杆30的底部开设有底孔31，弯杆30的内部开设有连通孔33，限位孔34开设在限位架15的下方；

底孔31的顶部与连通孔33的底部连通，连通孔33的内壁与压脉带16的表面接触，弯杆30的表面与限位架15的内壁底部相适配。

[0034] 伸缩机构6包括移动杆40、圆孔41、弹板42、定位板43、三角块44、斜板45、储存槽46、定位孔47、圆块48和拉杆49，支撑板1的前后两侧内部开设有储存槽46，圆块48的表面与储存槽46的左侧内壁接触，圆块48的表面开设有定位孔47，定位板43与储存槽46的内壁固定连接，斜板45通过转轴与定位板43的表面活动连接，斜板45通过弹板42与储存槽46的内壁顶部固定连接，支撑板1的顶部开设有圆孔41，圆孔41的底部与储存槽46的内部连通，移动杆40与圆孔41的内壁接触，拉杆49与圆块48的顶部固定连接，三角块44与圆块48的右侧下方固定连接；

斜板45的顶部通过转轴与移动杆40的底部活动连接，三角块44远离圆块48的一端与斜板45的底部表面接触。

[0035] 移动杆40的顶部与顶杆7的底部固定连接，拉杆49与滑槽3的内壁滑动连接，拉杆49远离圆块48的一端与滑块10的表面固定连接，定位孔47的内壁与定位板43的表面滑动连接，储存槽46的顶部与滑槽3的底部连通。

[0036] 手握机构8包括弹性杆50、推板51、握垫52和指槽53，弹性杆50与滑槽3的右侧内壁固定连接，推板51与弹性杆50固定连接，握垫52与推板51的表面固定连接；

握垫52的表面开设有多个指槽53。

[0037] 复位机构17包括半圆架60和弹性橡胶绳61，半圆架60与限位架15的顶部固定连接，弹性橡胶绳61的顶部与半圆架60的底部固定连接，本发明半圆架60的底部设置有三个弹性橡胶绳61，三个弹性橡胶绳61设置在压脉带16的顶部三个方向，压脉带16在使用之后，便于利用弹性橡胶绳61的弹性对压脉带16进行复位扩张，使得患者可以便捷的穿过压脉带进行扎紧，增加稳定性；

弹性橡胶绳61的底部与压脉带16的顶部固定连接，半圆架60的底部设置有三个弹性橡胶绳61。

[0038] 本实施例的一个具体应用为：患者将需要抽血的胳膊放进限位架15的内部，利用限位架15对患者的大臂进行支撑，患者的胳膊穿过压脉带16，便于利用压脉带16对患者的胳膊进行挤压，便于医护人员对患者抽血的便捷性，在支撑板1的表面设置有橡胶杆5，利用橡胶杆5对患者的小臂进行下压固定，限位架15与调节杆20连接在一起，启动电推杆23推动调节杆20进行上下的移动，便于对限位架15的高度进行调节，对年龄较小的患者进行抽血检测时，利用电推杆23将限位架15向下推动，启动电机27利用齿轮26的啮合带动转杆25进行转动，压脉带16的端部与转杆25的表面固定，利用转杆25的转动将压脉带16缠绕在表面对压脉带16进行收缩，便于利用压脉带16对患者的胳膊扎紧，增加便捷性，利用调节杆20对限位架15进行调节时，限位架15利用圆弧弹板12推动圆弧板11进行移动，拉杆49利用滑块10的移动推动圆块48在储存槽46的内部滑动，三角块44通过圆块48的移动推动斜板45，移动杆40利用斜板45的下移拉动顶杆7向下移动，半圆架60的底部设置有三个弹性橡胶绳61，三个弹性橡胶绳61设置在压脉带16的顶部三个方向，压脉带16在使用之后，便于利用弹性橡胶绳61的弹性对压脉带16进行复位扩张。

[0039] 显然，所描述的实施例仅仅是本发明的一部分实施例，而不是全部的实施例。基于本发明中的实施例，本领域及相关领域的普通技术人员在没有作出创造性劳动的前提下所

获得的所有其他实施例，都应属于本发明保护的范围。本发明中未具体描述和解释说明的结构、装置以及操作方法，如无特别说明和限定，均按照本领域的常规手段进行实施。

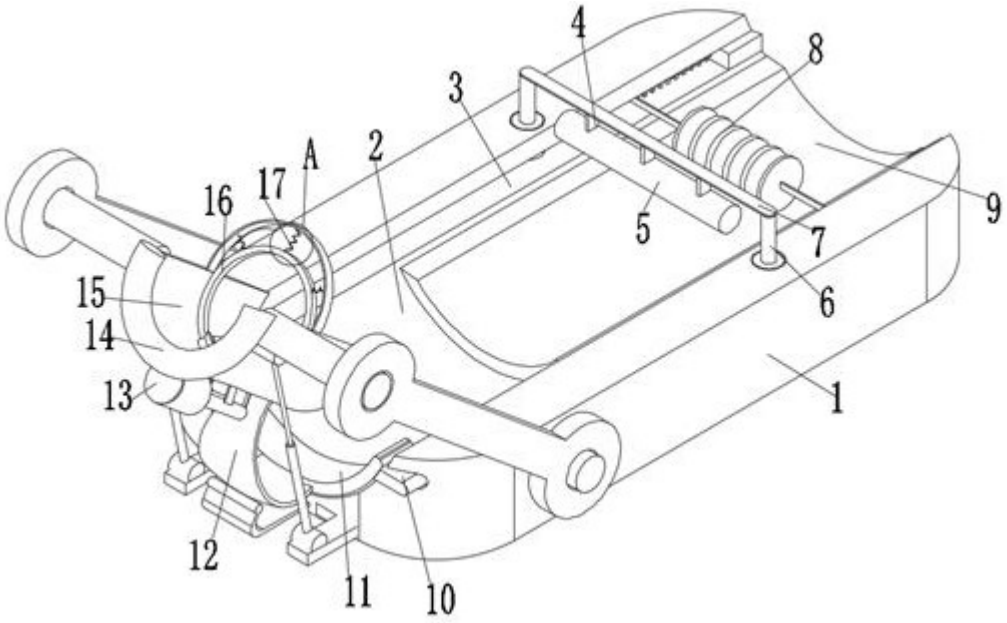
4
8
3
A
2
16
17
9
5
7
15
6
14
13
1
12
11
10

图1

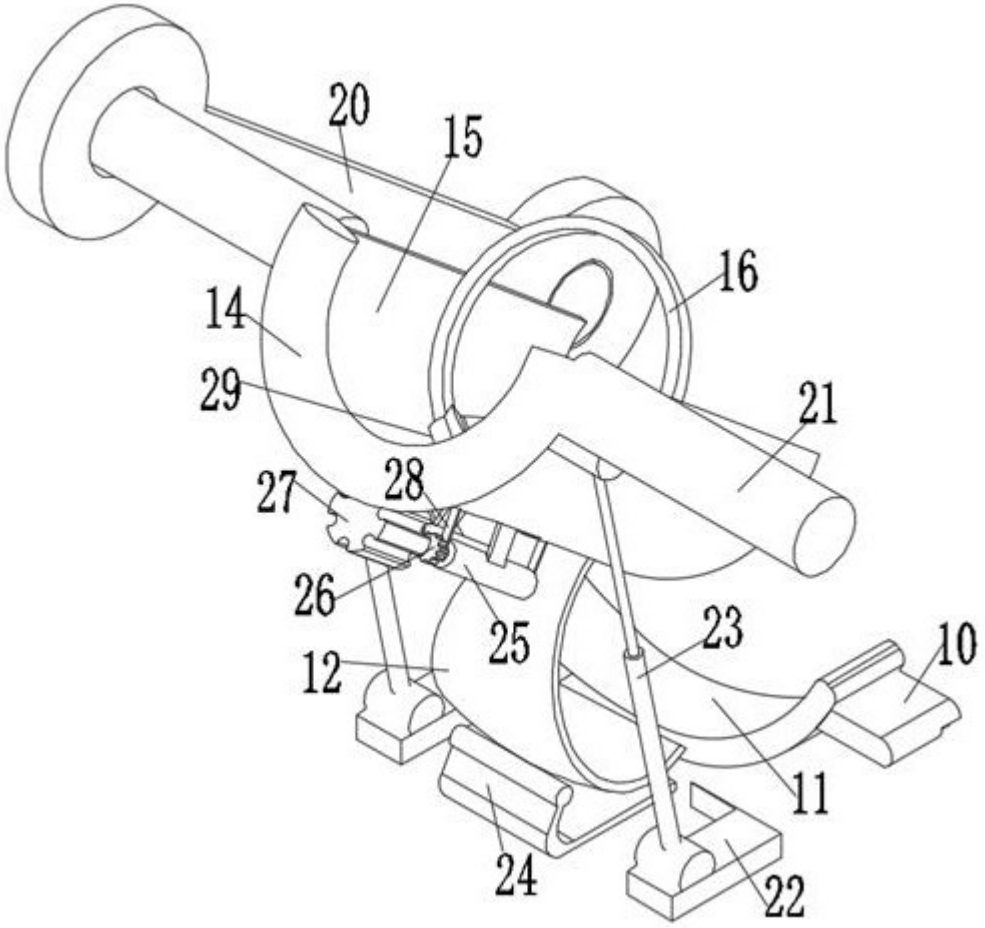
20
15
16
14
29
21
27
28
26
25
23
10
12
11
24
22

图2

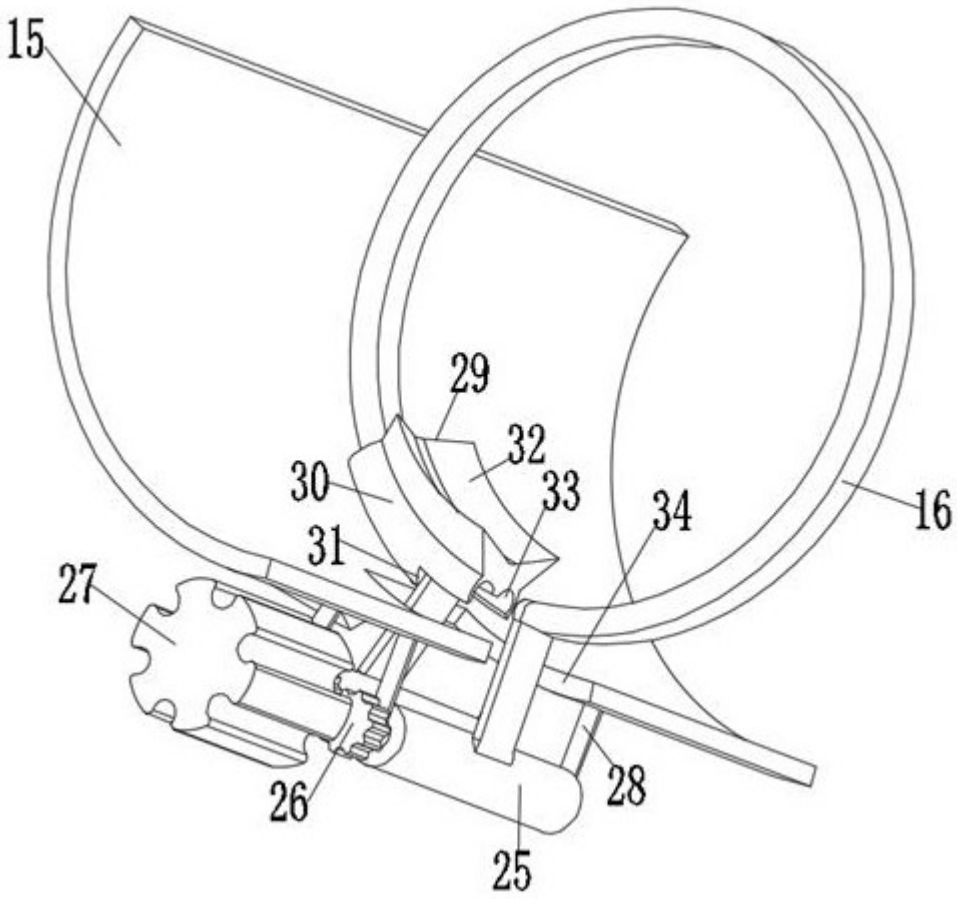


图3

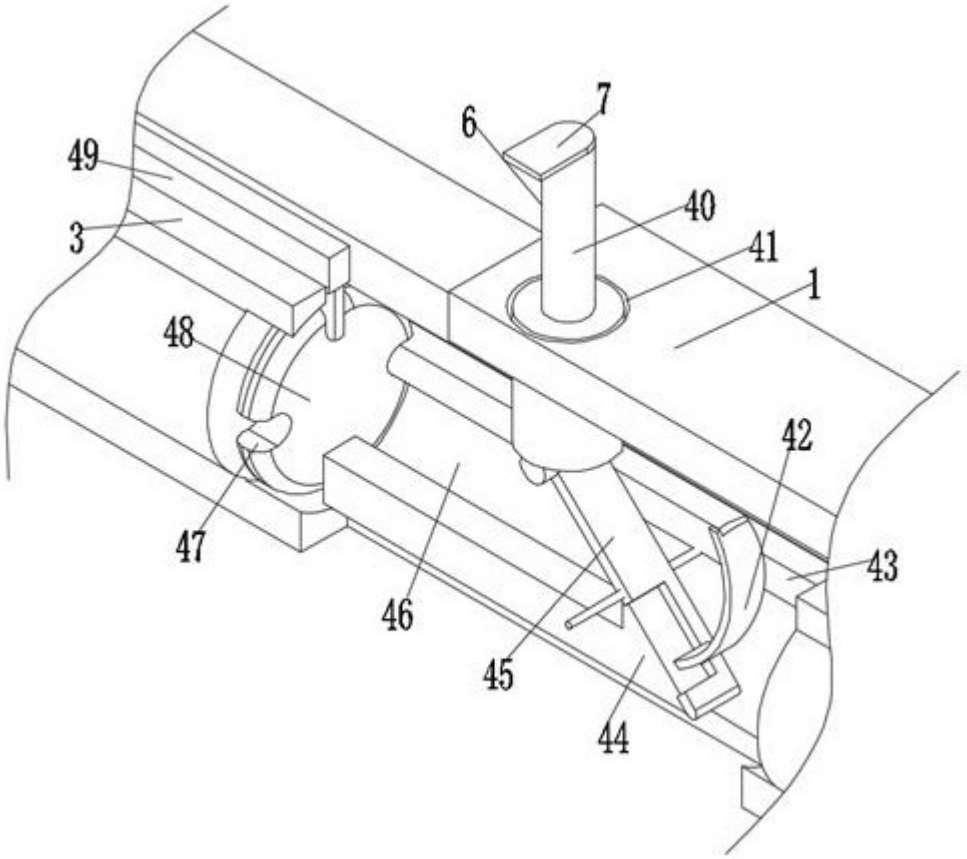


图4

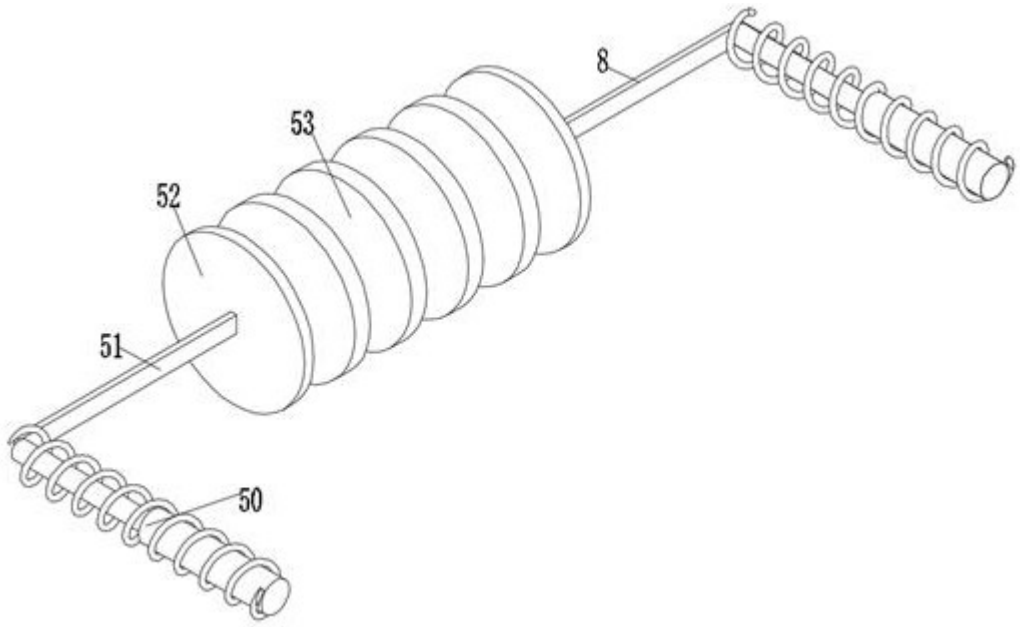


图5

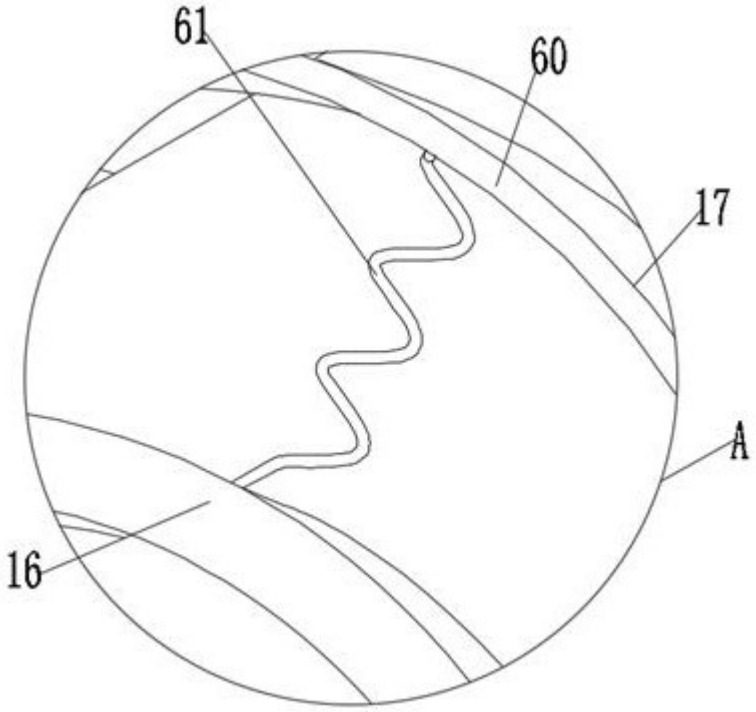


图6