(19) 대한민국특허청(KR)
(12) 등록특허공보(B1)

(45) 공고일자 2019년02월12일
(11) 등록번호 10-1946815
(24) 등록일자 2019년02월01일

(51) 국제특허분류(Int. Cl.)
B65D 19/18 (2006.01)
(52) CPC특허분류
B65D 19/18 (2013.01)
B65D 2519/00542 (2013.01)
(21) 출원번호 10-2018-0030952
(22) 출원일자 2018년03월16일
심사청구일자 2018년03월16일
(56) 선행기술조사문헌
KR101498790 B1*
KR101572150 B1*
KR101598209 B1*
US04673087 A*
*는 심사관에 의하여 인용된 문헌

(73) 특허권자
유태윤
부산광역시 동래구 사직북로 64, 205동 304호 (사직동, 사직KCC스위첸)
(72) 발명자
유태윤
부산광역시 동래구 사직북로 64, 205동 304호 (사직동, 사직KCC스위첸)
(74) 대리인
정남진

전체 청구항 수 : 총 1 항 심사관 : 김기환

(54) 발명의 명칭 **포장용 조립식 상자**

(57) 요 약

본 발명은 포장용 조립식 상자에 관한 것으로, 상부면 사각형의 수용 홈이 형성되고 상기 수용 홈 내부에 일정한 간격으로 다수 개의 관통공이 수직으로 형성되고 하부면에 일정한 간격으로 돌출 형성된 다릿발을 포함하되 사각형태로 된 받침판과, 상기 수용 홈의 너비에 대응되는 크기로 구성되어 상기 수용 홈에 삽입되는 하부 보조판과,

(뒷면에 계속)

대 표 도 - 도1

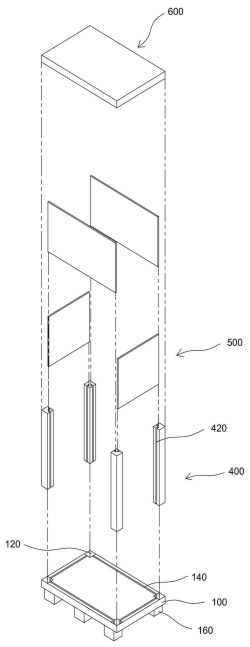

상부면의 각각의 꼭짓점 내측에 형성된 하판 사각 홈과 상부면 모서리를 따라 수평으로 형성된 하판 수평 홈과 상부면에 일정한 간격으로 형성된 다수 개의 관통공을 포함하되 사각형태로 되어 상기 하부 보조판이 삽입된 상기 수용 홈에 추가로 삽입되는 하판과, 전후좌우면에 모두 수직 홈이 형성되며 하부가 상기 하판 사각 홈에 삽입되는 4개의 지지대와, 상기 하판의 하판 수평 홈에 하단 모서리가 삽입되고, 상기 지지대의 수직 홈에 좌우측 모서리가 삽입되어 고정되며 상자의 전후좌우면을 구성하는 사각형태로 된 4개의 벽판과, 상기 4개의 벽판 상부면에 측면 모서리가 놓여지게 되는 사각형태의 덮개판과, 하부면에는 상기 지지대의 상부가 삽입될 수 있게 각각의 꼭짓점 내측에 형성된 상판 사각 홈과 상기 벽판의 상단 모서리가 삽입될 수 있게 하부면의 모서리를 따라 수평으로 형성되는 상판 수평 홈을 포함하는 상판을 포함하되, 상기 수직 홈의 내부가 T자로 형성되어지고, 상기 벽판은 좌측과 우측 모서리에 상기 수직 홈에 대응되는 T자로 형성되는 돌출부를 포함하는 것을 특징으로 한다.

(52) CPC특허분류
B65D 2519/00875 (2013.01)
B65D 2519/0098 (2013.01)

명 세 서

청구범위

청구항 1

포장용 조립식 상자에 있어서,

상부면 사각형의 수용 홈이 형성되고, 상기 수용 홈 내부에 일정한 간격으로 다수 개의 관통공이 수직으로 형성되고, 하부면에 일정한 간격으로 돌출 형성된 다릿발을 포함하되, 사각형태로 된 받침판;

상기 수용 홈의 너비에 대응되는 크기로 구성되어 상기 수용 홈에 삽입되는 하부 보조판;

상부면의 각각의 꼭짓점 내측에 형성된 하판 사각 홈과, 상부면 모서리를 따라 수평으로 형성된 하판 수평 홈과, 상부면에 일정한 간격으로 형성된 다수 개의 관통공을 포함하되, 사각형태로 되어 상기 하부 보조판이 삽입된 상기 수용 홈에 추가로 삽입되는 하판;

전후좌우면에 모두 수직 홈이 형성되며, 하부가 상기 하판 사각 홈에 삽입되는 4개의 지지대;

상기 하판의 하판 수평 홈에 하단 모서리가 삽입되고, 상기 지지대의 수직 홈에 좌우측 모서리가 삽입되어 고정되며, 상자의 전후좌우면을 구성하는 사각형태로 된 4개의 벽판;

상기 4개의 벽판 상부면에 측면 모서리가 놓여지게 되는 사각형태의 덮개판;

하부면에는 상기 지지대의 상부가 삽입될 수 있게 각각의 꼭짓점 내측에 형성된 상판 사각 홈과, 상기 벽판의 상단 모서리가 삽입 될 수 있게 하부면의 모서리를 따라 수평으로 형성되는 상판 수평 홈을 포함하는 상판;을 포함하되,

상기 수직 홈의 내부가 T자로 형성되어지고,

상기 벽판은 좌측과 우측 모서리에 상기 수직 홈에 대응되는 T자로 형성되는 돌출부를 포함하는 것을 특징으로 하는 포장용 조립식 상자.

청구항 2

삭제

청구항 3

삭제

청구항 4

삭제

청구항 5

삭제

청구항 6

삭제

발명의 설명

기 술 분 야

[0001] 본 발명은 포장용 조립식 상자에 관한 것으로, 보다 상세하게는 견고한 조립식 포장상자를 제작하고, 내용물은 포장하는 작업자가 현장에서 간단하게 조립하여 사용할 수 있는 조립이 용이한 포장용 조립식 상자에 관한 것이

다.

배 경 기 술

[0003] 일반적으로 수출 포장용 상자는 목재, 골판지, 철재 등의 다양한 재료를 사용하여 제작이 가능하다.

[0004] 주로 각재와 합판을 통해 제작을 하게 되며, 합판을 통해 포장물을 밀폐시켜 외부의 침입이나 내용물의 이탈을 방지한다.

[0005] 이러한 재료를 통해 내용물을 담아 보관 및 적재하기 위한 포장 상자는 상기 내용물이 중량물인 경우에는 지게차의 포크가 용이하게 삽입될 수 있도록 상기 포장 박스의 아래에 파레트를 구비하고, 밴드 등에 의해 상기 포장 박스와 파레트를 일체로 결합하기도 한다.

[0006] 이 중에서 수출 포장용 상자는 조립 방식을 이용하여 내용물을 포장하는 상자를 제작해 왔다.

[0007] 이러한 포장 상자에는 대한민국 특허청 출원번호 제 20-2010-0007358 호(2010.07.13 출원일), 제 10-2005-0098041 호(2005.10.18 출원일) 등이 있다.

[0008] 하지만 종래의 방식으로 제작하게 될 경우, 포장하게 될 내용물이 바뀔때 마다 내용물의 크기에 맞춰 상자를 새롭게 제작해야 하고, 합판과 각재의 사용시에 못을 사용하여 결합하게 되면, 합판의 본드성분과 각재가 머금고 있는 습기로 인해 온도조건에 따라 곰팡이가 생겨나게 된다.

[0009] 또한, 상자에 가해지는 외력과 이러한 외력에 의해 내용물이 속에서 이동되어지면서 조립상자의 결속력을 하락시키는 문제를 해결하기 위해 부가적으로 체결용 부품을 사용해야 하는 번거로움이 발생하였다.

발명의 내용

해결하려는 과제

[0011] 본 발명에 따른 포장용 조립식 플라스틱 상자는 수출포장시 빠른 조립과 해체를 통해 업무를 원활하게 하고, 못이나 체결용 부품의 사용을 줄이고, 결속력과 내구성이 좋은 상자를 만드는데 그 목적이 있다.

과제의 해결 수단

[0013] 포장용 조립식 상자에 있어서, 상부면 사각형의 수용 홈이 형성되고 상기 수용 홈 내부에 일정한 간격으로 다수개의 관통공이 수직으로 형성되고 하부면에 일정한 간격으로 돌출 형성된 다릿발을 포함하되 사각형태로 된 받침판과, 상기 수용 홈의 너비에 대응되는 크기로 구성되어 상기 수용 홈에 삽입되는 하부 보조판과, 상부면의 각각의 꼭짓점 내측에 형성된 하판 사각 홈과 상부면 모서리를 따라 수평으로 형성된 하판 수평 홈과 상부면에 일정한 간격으로 형성된 다수 개의 관통공을 포함하되 사각형태로 되어 상기 하부 보조판이 삽입된 상기 수용 홈에 추가로 삽입되는 하판과, 전후좌우면에 모두 수직 홈이 형성되며 하부가 상기 하판 사각 홈에 삽입되는 4개의 지지대와, 상기 하판의 하판 수평 홈에 하단 모서리가 삽입되고, 상기 지지대의 수직 홈에 좌우측 모서리가 삽입되어 고정되며 상자의 전후좌우면을 구성하는 사각형태로 된 4개의 벽판과, 상기 4개의 벽판 상부면에 측면 모서리가 놓여지게 되는 사각형태의 덮개판과, 하부면에는 상기 지지대의 상부가 삽입될 수 있게 각각의 꼭짓점 내측에 형성된 상판 사각 홈과 상기 벽판의 상단 모서리가 삽입될 수 있게 하부면의 모서리를 따라 수평으로 형성되는 상판 수평 홈을 포함하는 상판을 포함하되, 상기 수직 홈의 내부가 T자로 형성되어지고, 상기 벽판은 좌측과 우측 모서리에 상기 수직 홈에 대응되는 T자로 형성되는 돌출부를 포함하는 것을 특징으로 한다.

발명의 효과

[0020] 상기 구성에 의한 본 발명은 다음과 같은 효과들을 기대할 수 있다.

[0021] 먼저, 조립식으로 구성하여 이용자의 조립과 해체작업을 수월하게 만들었다.

[0022] 이러한 조립식 구성을 통해 상자를 재활용할 수 있게 되고, 내용물의 크기가 바뀌게 되더라도 일부분만 교체하여 재사용이 가능하게 됨으로 비용절감의 효과가 있다.

[0023] 두번째로 내용물의 유동성이 큰 경우, 내용물로 인한 상자 내부에서의 충격에 의해 상자 벽판이 훼손되거나 파손될 수 있다.

[0024] 이러한 경우를 대비해 추가로 지지대를 보강할 수 있어 포장용 조립식 상자의 내구성을 강화시킬 수 있다.

[0025] 또한, 내부가 T자 형으로 형성된 지지대의 홈과 T자형으로 형성된 판의 모서리 돌출부를 통해 결속력을 강화하여 고정을 위한 못이나 체결용 부품을 줄이게 되어 안전사고를 예방할 수 있게 되었다.

[0026]

도면의 간단한 설명

[0027] 도 1은 본 발명의 제 1 실시 예에 따른 분해 사시도.

도 2는 본 발명의 제 1 실시 예에 따른 상판의 하부면 사시도.

도 3은 본 발명의 제 2 실시 예에 따른 분해 사시도.

도 4는 본 발명의 제 2 실시 예의 변화에 따른 분해 사시도.

도 5는 본 발명의 실시 예에 따른 추가된 수직 홈이 형성된 지지대 사시도

도 6은 본 발명의 실시 예에 따른 결합구조 강화 방식의 분해 사시도.

발명을 실시하기 위한 구체적인 내용

[0028] 본 발명은 포장용 조립식 상자에 관한 것이다.

[0029] 이하에서 첨부된 도면을 참조하여 본 발명의 바람직한 실시 예를 상세하게 설명하면 다음과 같다.

[0030] 먼저, 제 1 실시 예를 설명하기 위해 도 1을 참조하도록 하겠다.

[0031] 도 1에 도시된 바와 같이, 제 1 실시 예에 따른 상기 포장용 조립식 상자는 받침판(100)에 4개의 지지대(400)가 기둥역할을 하게 되고 상기 받침판(100)과 상기 지지대(400) 사이에 벽판(500)이 삽입되어 상자의 전후좌우 측면을 형성하게 된다.

[0032] 그리고, 4개의 상기 지지대(400)와 4개의 상기 벽판(500)위에 상판(600)이 덮히게 되어 내부에 들어가게 될 내용물을 포장하게 된다.

[0033] 상세히 설명하자면, 상기 하판(100)은 포장용 조립식 박스의 바닥을 구성하게 된다.

[0034] 이러한 상기 하판(100)의 하부면에는 일정한 간격으로 다릿발(160)이 돌출 형성되어져 있고, 상기 다릿발(160)을 통해 하역 시에 지게차나 크레인 등이 포장용 조립식 박스를 이동시키는 것이 용이해진다.

[0035] 또한, 상기 다릿발(160)을 일정한 간격으로 여러개 배치하여 내용물로 인해 상기 다릿발(160)에 가해지는 하중을 분산 시켜주게 된다.

[0036] 따라서, 상기 하판(100)은 포장되어질 내용물의 하중에 맞춰 적절한 개수의 다릿발(160)을 가진 것으로 교체될 수 있다.

[0037] 그리고 상기 하판(100)은 상부면에 하판 사각 홈(120)과 하판 수평 홈(140)이 형성되어 있다.

[0038] 상기 하판 사각 홈(120)은 상기 하판(100) 상부면의 꼭짓점 내측에 사각형의 형태로 된 홈으로 형성되어 있고, 상기 하판 사각 홈(120)에 상기 지지대(400)의 하부가 삽입되어 고정된다.

[0039] 그리고 상기 하판 수평 홈(140)은 상기 하판(100) 상부면의 4개의 모서리를 따라 수평으로 홈이 형성되어 있고, 상기 하판 수평 홈(140)에는 상기 벽판(500)의 하부 모서리부분이 삽입되어 고정된다.

[0040] 이제, 상기 지지대(400)에 관하여 상세히 설명하고자 한다.

[0041] 상기 지지대(400)는 이웃하는 두 측면에 각각 하나의 수직 홈(420)이 형성되어있다.

[0042] 상기 수직 홈(420)을 통해 상기 벽판(500)의 양측 모서리가 삽입되어지며, 상기 수직 홈(420)이 상기 벽판(500)의 양측 모서리를 고정하게 됨으로, 상기 지지대(400)는 상기 벽판(500)을 고정하게 된다.

[0043] 그리고 상기 지지대(400)의 하부는 상기 하판(100)의 하판 사각 홈(120)에 고정 되어 있고, 상기 벽판(500)의 하단 모서리도 상기 하판(100)의 하판 수평 홈(120)에 삽입되어 상기 벽판(500)은 고정되어진다.

[0044] 또한, 상기 지지대(400)는 기둥으로의 역할을 하게 되고, 상기 지지대(400)의 상부는 상기 상판(600)의 상판 사각 홈(미도시)에 삽입된다.

[0045] 상기 상판(600)은 상기 하판(100)에 대응되는 크기로 되어있고, 이를 통해 상기 지지대(400)와 상기 벽판(500)은 수직으로 삽입된다.

[0046] 상기 상판(600)에 고정되는 방식은 후술되어질 상판의 구성을 통해 상세히 설명하겠다.

[0047] 이제, 상기 벽판(500)에 관하여 설명하도록 하겠다.

[0048] 이러한 상기 벽판(500)은 앞서 설명한 바와 같이, 하단 모서리 부분은 상기 하판(100)의 하판 수평 홈(140)에 삽입되어지고, 좌측과 우측 모서리 부분은 상기 지지대(400)의 수직 홈(420)에 삽입되어지고, 상단 모서리는 상기 상판(600)의 상판 수평 홈(미도시)와 삽입되어 진다.

[0049] 이런 삽입방식을 통해 상기 벽판(500)을 고정하게 되어, 내부나 외부의 충격에도 상기 벽판(500)이 쉽게 이탈되어지지 않도록 되게 한다.

[0050] 앞서 설명한 각 부분들의 조립 순서를 정리하자면, 상기 하판(100)에 상기 지지대(400)가 삽입되어 4개의 기둥을 만들게 되고, 결합된 상기 지지대(400)사이로 상기 벽판(500)이 삽입된다.

[0051] 이를 통해 내용물을 담을 수 있는 형태가 되었고, 여기에 상기 상판(600)이 삽입되어 포장하게 된다.

[0052] 이러한 상기 상판(600)의 구성을 설명하기 위해 도 2를 참조하여 설명하고자 한다.

[0053] 도 2에 도시된 바와 같이 상기 상판(600)의 하부면에는 앞서 설명한 상기 지지대(미도시)와 벽판(미도시)을 삽입하기 위한 구성이 형성되어 있다.

[0054] 먼저, 상기 상판(600)의 하부면에는 상판 사각 홈(620)이 각 꼭짓점의 내측에 위치하게 된다.

[0055] 상기 하판 사각 홈(620)을 통해 상기 지지대(미도시)의 상부가 삽입되어 고정하게 된다.

[0056] 또한, 상기 상판 수평 홈(640)이 상기 상판(600)의 하부면에 형성되어 있으며, 상기 상판 수평 홈(640)은 상기 상판(600) 하부면의 4개의 모서리를 따라 수평으로 형성되어 있다.

[0057] 이러한 상기 상판 수평 홈(640)을 통해 상기 벽판(미도시)의 상단 모서리를 삽입하여 고정하게 된다.

[0058] 이를 통해 앞서 도 1에 도시된 바를 이용하여 설명한 것과 같은 순서대로 포장용 조립식 상자가 완성되어 진다.

[0059] 또한, 상기 상판(600)을 사용하지 않고 덮개판(미도시)을 벽판으로 구성된 공간의 상부를 덮어 상자의 내부를 밀폐시키고, 이는 밴딩을 통해 간단하게 포장될 수 있다.

[0060] 이제, 제 2 실시 예를 설명하기 위해 도 3을 참조하도록 하면, 제 2 실시 예에 따른 포장용 조립식 상자는 받침판(200)과 하부 보조판(700)과 하판(100)과 지지대(400)와 벽판(500)과 덮개판(800)과 상판(600)으로 구성 되는 특징을 가진다.

[0061] 여기서, 상기 받침판(200)과 하판(100)과 지지대(400)와 상판(600)은 플라스틱으로 구성되며, 플라스틱 소재로 인한 제조단가를 낮추기 위해 상기 받침판(200)과 하판(100)과 상판(600)에는 관통공(180)이 형성된다. 상기 하부 보조판(700)과 벽판(500)과 덮개판(800)은 합판으로 이루어진다.

[0062] 또한, 상기 하판(100)과 상판(600)은 똑같은 구성과 크기로 되어져 있기 때문에 서로 대체하여 사용되어질 수 있으며, 상기 하부 보조판(700)과 덮개판(800)도 서로 같은 구성과 크기로 되어져 대체하여 사용되어질 수 있다.

[0063] 이제, 상기 받침판(200)에 관해서 설명하자면, 상기 받침판(200)은 하부면에 다릿발(160)이 일정한 간격으로 형성되어 있고, 상부면에는 사각형의 수용 홈(220)이 형성되어 있다.

[0064] 상기 수용 홈(220)의 내부에는 일정한 간격으로 관통공(180)이 수직으로 형성되고, 상기 수용홈(220)의 상부면에 얇은 하부 보조판(700)이 삽입되어 상기 관통공(180)으로 병해충이나 물이 들어가는 것을 방지하게 된다.

[0065] 이러한 상기 수용 홈(220)에 대응되는 사각형태의 판으로 구성된 하판(100)의 하부가 상기 수용 홈(220)에 들어가 상기 하부 보조판(700) 위에 놓여져 고정된다.

[0066] 여기서, 상기 하판(100)은 상부면 각각의 꼭짓점 내측에 하판 사각 홈(120)이 형성되어 있고, 상부면 4개의 모서리를 따라 수평으로 하판 수평 홈(140)이 형성되어 있다.

[0067] 따라서, 상기 하판 사각 홈(120)에 각각의 지지대(400)가 삽입 되어지고, 상기 하판 수평 홈(140)에 삽입된 상

기 지지대(400)의 수직 홈(420)을 통해 각각의 벽판(500)이 삽입되어지고, 삽입되어진 상기 지지대(400)와 상기 벽판(500)의 위로 상판(600)이 삽입된다.

[0068] 여기서, 상기 하판(100)에 상기 지지대(400)와 상기 벽판(500)이 삽입되는 부분은 제 1 실시 예와 동일함으로 이에 관한 상세한 설명은 생략한다.

[0069] 이렇게 결합된 상기 지지대(400)와 상기 벽판(500)의 상부에는 덮개판(800)이 놓여지게 되고, 상기 덮개판(800)은 상기 벽판(500)으로 구성되는 상자의 상부면에 대응되는 크기로 되어 놓여지게 된다.

[0070] 이렇게 상기 덮개판(800)은 상기 벽판(500)으로 구성되는 공간을 덮게 되고, 이를 통해 내부를 밀폐시킬 수 있고, 상기 덮개판(800)의 상부에 상판(600)을 추가로 덮게 되어 상기 지지대(400)와 벽판(500)이 상판(600)에 삽입되어 고정될 수 있다.

[0071] 이처럼 상기 덮개판(800)위에 상판(600)을 덮지않고, 덮개판(800)만으로 내용물을 상자 속에 밀폐한 다음 밴딩을 통해 포장을 간단하게 마무리할 수 있다.

[0072] 그리고, 상기 상판(600)은 일정한 간격으로 관통공(180)이 형성되어 있고, 이러한 공관통(180)으로 병충해나 물이 들어가게 되는 것을 덮개판(800)을 통해 방지하게 되며 상기 덮개판(800)을 상기 상판(600)으로 덮어 고정을 보강할 수 있다.

[0073] 상기 상판(600)의 구조는 상기 하판(100)을 뒤집은 것과 동일함으로 이에 관한 설명은 생략한다.

[0074] 이러한 상기 하판(100)과 받침판(200)으로 분리 시키는 방식을 사용하게 되면, 상기 하판(100)의 상부면에 놓여지게 될 내용물의 하중과 형태의 특징에 맞추어 상기 하판(100)과 받침판(200)의 교체가 용이하게 된다.

[0075] 포장될 내용물의 하중이 큰 경우 다릿발(160)이 많이 형성된 받침판(200)을 사용하여 상기 하판과 결합시킴으로 내용물로 인해 가해질 하중을 분산 시킬 수 있게 된다.

[0076] 또한, 포장될 내용물의 형태가 포장된 상태에서 쉽게 흔들리거나 이동되어지는 등의 유동성이 강할 경우, 상기 벽판(500)에 내용물이 부딪혀 상기 벽판(500)을 훼손시키거나 파손시킬 수 있다.

[0077] 이러한 경우, 도 4에 도시된 바와 같이 하판(100)에 하판 사각 홈(120)이 중간에 추가 형성된 하판(100)으로 교체함으로 지지대(400)를 중간에 더 결합할 수 있게 된다.

[0078] 중간에 추가로 조립되어질 지지대(400)는 좌측면과 우측면에 수직 홈(420)이 형성되어진다.

[0079] 이렇게 추가되어진 상기 지지대(400)에 형성된 수직 홈(420)을 통해 벽판(500)이 삽입되어 고정된다.

[0080] 또한, 이렇게 추가된 상기 지지대(400)에 맞춰 상판(600)의 하부면에도 상판 사각 홈(미도시)이 추가된 상판(600)으로 교체하여 결합하게 되고, 이러한 부분은 도 4를 참조한다면 이해가 더욱 빠를 것이다.

[0081] 이러한 지지대(400) 추가 방식은 제 1 실시 예와 제 2 실시 예 모두에 적용되어질 수 있다.

[0082] 또한, 도 5에 도시된 바와 같이 전후좌우면 모두에 수직 홈(420)이 형성되는 지지대(400)를 이용하여 상기 지지대(400)가 위치에 상관없이 사용되어질 수 있다.

[0083] 이렇듯 포장용 조립식 상자는 상기의 방식으로 조립되어질 각 부분들을 내용물에 맞춰 교체하기가 용이한 특징을 가진다.

[0084] 이러한 조립방식을 이용하게 될 경우, 지속적으로 이용하게 되면 각각의 홈과 홈에 삽입되어지는 부분들이 헐거워 질 수 있어 결속력이 약해질 수 있다.

[0085] 상기의 상황을 예방하고 평상시의 결속력도 강화하는 방식을 위해 도 5에 도시된 바와 같이, 지지대(400)의 수직 홈(420)의 내부는 T자 형태로 형성되어 있고, 벽판(500)의 좌측과 우측의 모서리는 상기 수직 홈(420)에 대응되는 T자 형태로 돌출부(520)가 형성되어 진다.

[0086] 이렇게 T자 형태의 구조는 상기 수직홈(420)과 상기 돌출부(520)을 이용하여 상기 지지대(400)와 상기 벽판(500)이 서로를 걸어서 결속하게 됨으로 결속력을 향상시키고 내구성을 좋게 만든다.

[0087] 이러한 T자 형태의 구조를 이용한 방식도 제 1 실시 예와 제 2 실시 예 모두에 적용되어질 수 있다.

[0088] 이렇게 조립되어진 포장용 조립식 상자는 최종적으로 간단한 밴딩처리가 되며, 이를 통해 안전하게 포장물을 이송하게 된다.

[0089] 이상과 같이 본 발명은 포장용 조립식 상자를 제공하는 것을 주요한 기술적 사상으로 하고 있으며, 도면을 참고하여 상술한 실시 예는 단지 실시 예에 불과하므로 본 발명의 진정한 범위는 특허청구범위에 의해 결정 되어야 한다.

부호의 설명

[0091] 100: 하판

120: 하판 사각 홈

140: 하판 수평 홈

160: 다릿발

180: 관통공

200: 받침판

220: 수용 홈

400: 지지대

420: 수직 홈

500: 벽판

520: 돌출부

600: 상판

620: 상판 사각 홈

640: 상판 수평 홈

700: 하부 보조판

800: 덮개판

도면

도면1

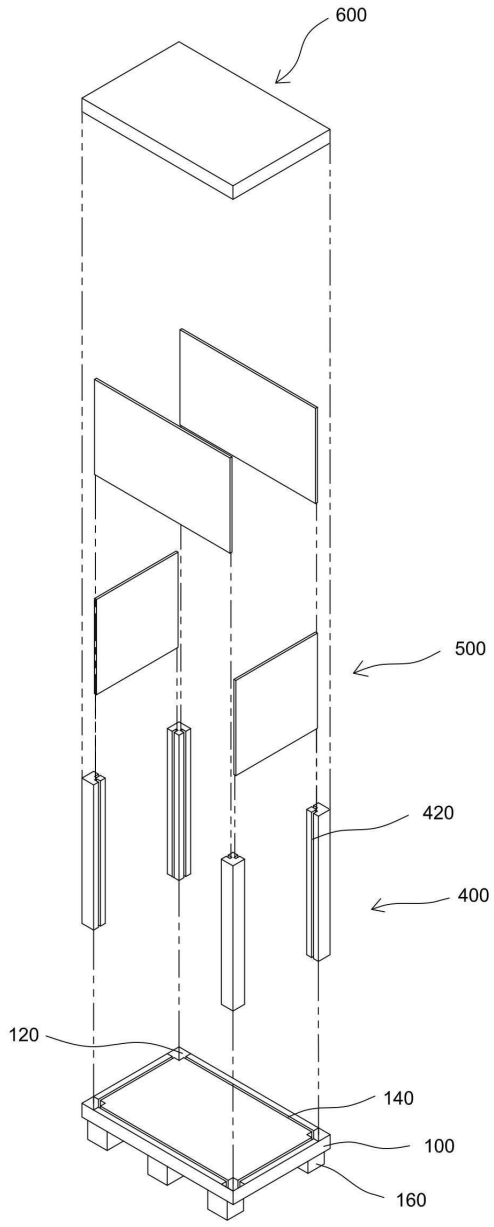

도면2

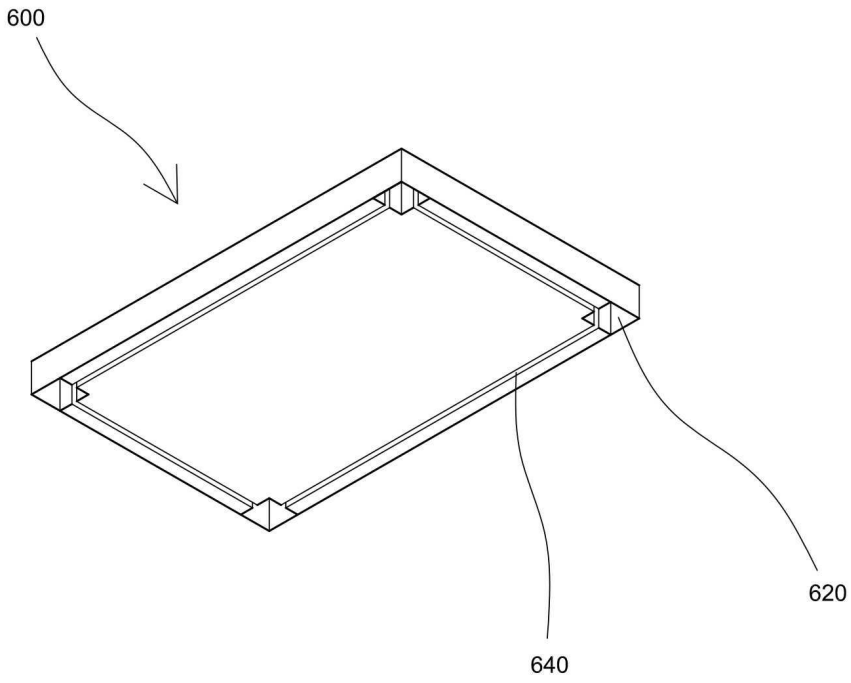

도면3

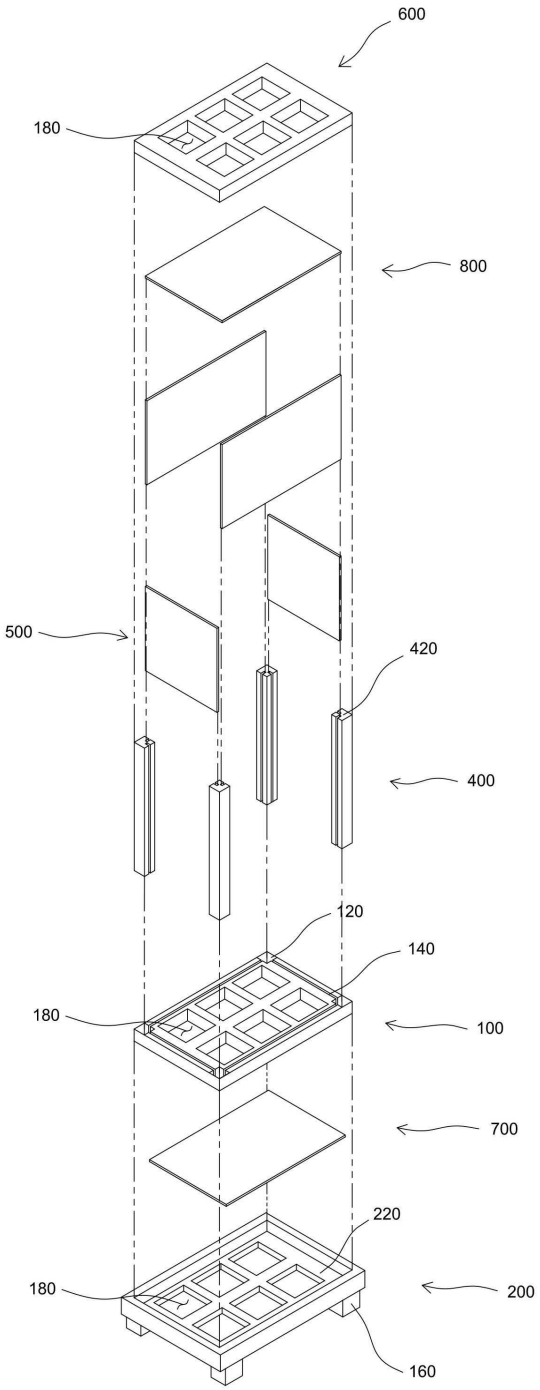

도면4

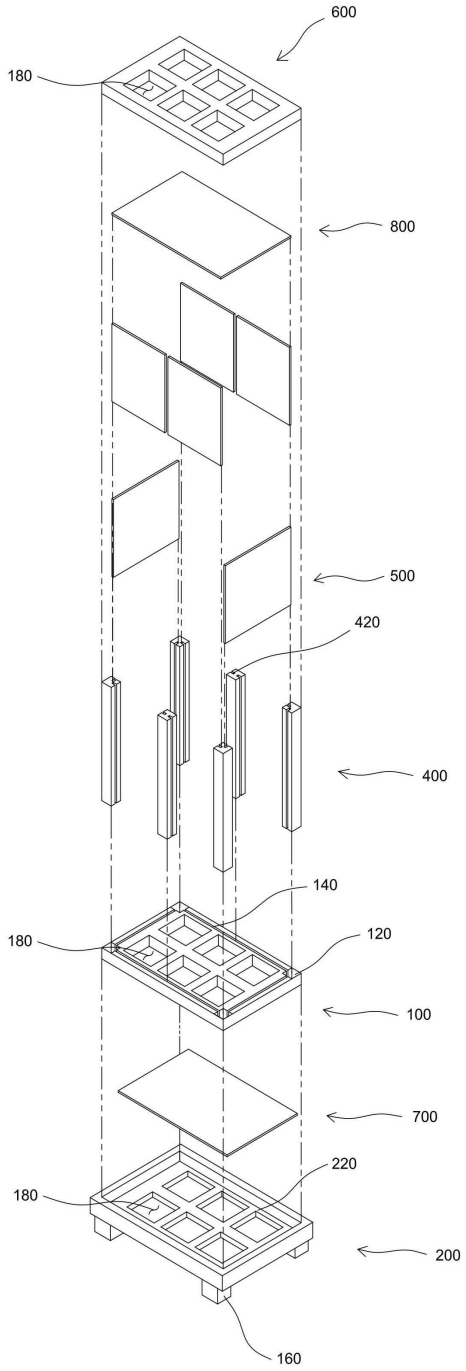

도면5

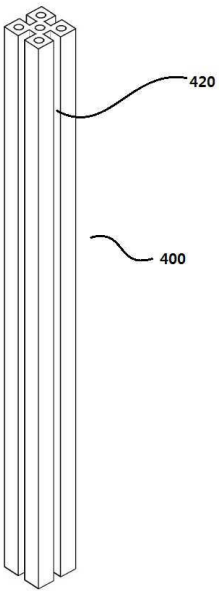

도면6

