(19)中华人民共和国国家知识产权局

(12)实用新型专利

(10)授权公告号 CN 214420859 U
(45)授权公告日 2021.10.19

(21)申请号 202120004671.0

(22)申请日 2021.01.04

(73)专利权人 山东齐都药业有限公司
地址 255000 山东省淄博市临淄区宏达路17号

(72)发明人 蔡康吉 徐伟凯 鲁春 张秋玲 王丽华 刘素静

(74)专利代理机构 淄博市众朗知识产权代理事务所(特殊普通合伙) 37316
代理人 丁鹏鹏

(51)Int.Cl.
B65B 51/06(2006.01)

权利要求书1页 说明书2页 附图1页

(54)实用新型名称

纸箱胶带封箱机

(57)摘要

本实用新型涉及一种纸箱胶带封箱机，属于包装技术领域，包括滚筒输送机构和胶带封箱机构，滚筒输送机构上设有一对输送带，滚筒输送机构的前后两侧面上各固定安装有一个立柱，立柱内侧设有导轨，在两导轨之间安装有升降梁，升降梁的后端通过两个连接柱安装胶带封箱机构，升降梁的前部下端固定设有一个安装板下端通过螺栓安装有连接板，连接板的下端焊接设有水平板和弧形板，升降梁下方通过两个竖杆固定连接有两个侧面限位杆，两个侧面限位杆右端高度高于左端，且两侧面限位杆之间的距离由右到左逐渐减小。本实用新型可自动压平上封面的纸板，便于后续封箱的顺利进行，大大减轻了操作人员的劳动强度，同时提高了生产效率。

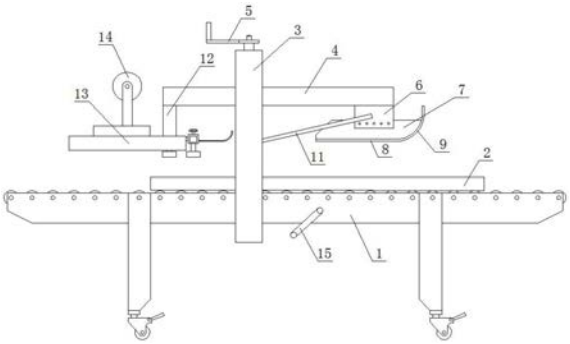

CN 214420859 U

1.一种纸箱胶带封箱机，包括滚筒输送机构(1)和胶带封箱机构(13)，胶带封箱机构(13)上端设有胶带滚筒(14)，滚筒输送机构(1)上设有一对输送带(2)，两输送带(2)之间的距离由设置在滚筒输送机构(1)侧壁上的间距调节手柄(15)控制，其特征在于：滚筒输送机构(1)的前后两侧面上各固定安装有一个立柱(3)，立柱(3)内侧设有导轨，其中一个立柱(3)的顶端设有升降手柄(5)，在两导轨之间安装有升降梁(4)，升降梁(4)的后端通过两个连接柱(12)安装胶带封箱机构(13)，升降梁(4)的前部下端固定设有一个安装板(6)下端通过螺栓安装有连接板(7)，连接板(7)的下端焊接设有水平板(8)和弧形板(9)，水平板(8)和弧形板(9)之间光滑连接，且弧形板(9)位于前端，升降梁(4)下方通过两个竖杆(10)固定连接有两个侧面限位杆(11)，两个侧面限位杆(11)右端高度高于左端，且两侧面限位杆(11)之间的距离由右到左逐渐减小。

2.根据权利要求1所述的纸箱胶带封箱机，其特征在于：所述水平板(8)底面高度、两侧面限位杆(11)底端的高度以及胶带封箱机构(13)上位于前端导向板的高度均相等。

纸箱胶带封箱机

技术领域

[0001] 本实用新型涉及一种纸箱胶带封箱机，属于包装技术领域。

背景技术

[0002] 为了便于产品的储存和运输，都需要纸箱将其包装好，包装后再用胶带进行封箱，封箱时需要用胶带将上表面的中间部位和下底面的中间部位封合，纸箱在一开始是没有撑开的，使用专用设备将其撑开后将产品放入到纸箱中，但是纸箱上封面的四个翻板还是竖直立着的，在使用封箱机进行封箱时需要人工将上封面的四块纸板折平，这样才能顺利进行封箱。然而这样会大大增加操作人员的劳动强度，同时还会影响生产效率。

实用新型内容

[0003] 本实用新型的目的是要解决现有技术中存在的不足，提供一种可以自动翻转纸箱上封面纸板的纸箱胶带封箱机，大大减轻了操作人员的劳动强度，同时提高了生产效率。

[0004] 本实用新型是通过以下技术方案实现的：

[0005] 即一种纸箱胶带封箱机，包括滚筒输送机构和胶带封箱机构，胶带封箱机构上端设有胶带滚筒，滚筒输送机构上设有一对输送带，两输送带之间的距离由设置在滚筒输送机构侧壁上的间距调节手柄控制，滚筒输送机构的前后两侧面上各固定安装有一个立柱，立柱内侧设有导轨，其中一个立柱的顶端设有升降手柄，在两导轨之间安装有升降梁，升降梁的后端通过两个连接柱安装胶带封箱机构，升降梁的前部下端固定设有一个安装板下端通过螺栓安装有连接板，连接板的下端焊接设有水平板和弧形板，水平板和弧形板之间光滑连接，且弧形板位于前端，升降梁下方通过两个竖杆固定连接有两个侧面限位杆，两个侧面限位杆右端高度高于左端，且两侧面限位杆之间的距离由右到左逐渐减小。

[0006] 将装好产品的纸箱放在滚筒输送机构的最右端上，此时纸箱上封面上的四块纸板是竖直的，操作人员只需将右侧的纸板稍微向左翻折一些即可，纸箱向左移动，左右的纸板被水平板和弧形板压平，前后侧的纸板被两个侧面限位杆压平，实现了自动压平上封面的纸板，便于后续封箱的顺利进行，大大减轻了操作人员的劳动强度，同时提高了生产效率。

[0007] 进一步优选，所述水平板底面高度、两侧面限位杆底端的高度以及胶带封箱机构上位于前端导向板的高度均相等。

[0008] 与现有技术相比，本实用新型所具有的有益效果是：

[0009] 将装好产品的纸箱放在滚筒输送机构的最右端上，此时纸箱上封面上的四块纸板是竖直的，操作人员只需将右侧的纸板稍微向左翻折一些即可，纸箱向左移动，左右的纸板被水平板和弧形板压平，前后侧的纸板被两个侧面限位杆压平，实现了自动压平上封面的纸板，便于后续封箱的顺利进行，大大减轻了操作人员的劳动强度，同时提高了生产效率。

附图说明

[0010] 图1为本实用新型的结构示意图；

[0011] 图2为本实用新型的局部侧视结构示意图。

[0012] 图中：1、滚筒输送机构；2、输送带；3、立柱；4、升降梁；5、升降手柄；6、安装板；7、连接板；8、水平板；9、弧形板；10、竖杆；11、侧面限位杆；12、连接柱；13、胶带封箱机构；14、胶带滚筒；15、间距调节手柄。

具体实施方式

[0013] 下面对照附图，对本实用新型的具体实施方式作进一步详细的说明。

[0014] 如图1、图2所示的一种纸箱胶带封箱机，包括滚筒输送机构1和胶带封箱机构13，胶带封箱机构13上端设有胶带滚筒14，滚筒输送机构1上设有一对输送带2，两输送带2之间的距离由设置在滚筒输送机构1侧壁上的间距调节手柄15控制，滚筒输送机构1的前后两侧面上各固定安装有一个立柱3，立柱3内侧设有导轨，其中一个立柱3的顶端设有升降手柄5，在两导轨之间安装有升降梁4，升降梁4的后端通过两个连接柱12安装胶带封箱机构13，升降梁4的前部下端固定设有一个安装板6下端通过螺栓安装有连接板7，连接板7的下端焊接设有水平板8和弧形板9，水平板8和弧形板9之间光滑连接，且弧形板9位于前端，升降梁4下方通过两个竖杆10固定连接有两个侧面限位杆11，两个侧面限位杆11右端高度高于左端，且两侧面限位杆11之间的距离由右到左逐渐减小。

[0015] 水平板8底面高度、两侧面限位杆11底端的高度以及胶带封箱机构13上位于前端导向板的高度均相等。

[0016] 工作过程：

[0017] 根据待封箱的纸箱的具体高度和宽度分别调节胶带封箱机构13以及两个输送带2之间的距离，随后将装好产品的纸箱放在滚筒输送机构1的最右端上，此时纸箱上封面上的四块纸板均是竖直的，操作人员只需将右侧的纸板稍微向左翻折一些即可，纸箱向左移动，左右的纸板被水平板8和弧形板9压平，前后侧的纸板被两个侧面限位杆11压平，实现了自动压平上封面的纸板，随后胶带封箱机构13对纸箱进行封箱，大大减轻了操作人员的劳动强度，同时提高了生产效率。

[0018] 在本实用新型的描述中，术语“内”、“外”、“纵向”、“横向”、“上”、“下”、“顶”、“底”等指示的方位或位置关系为基于附图所示的方位或位置关系，仅是为了便于描述本实用新型而不是要求本实用新型必须以特定的方位构造和操作，因此不能理解为对本实用新型的限制。

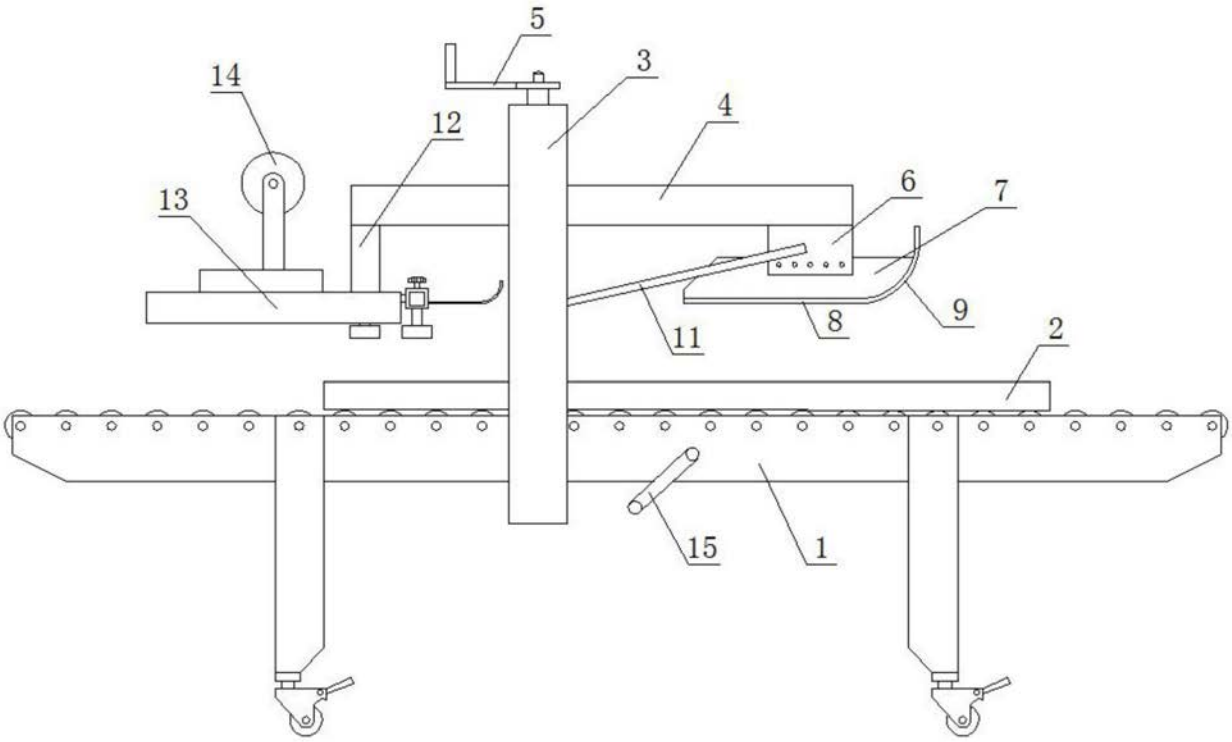

图1

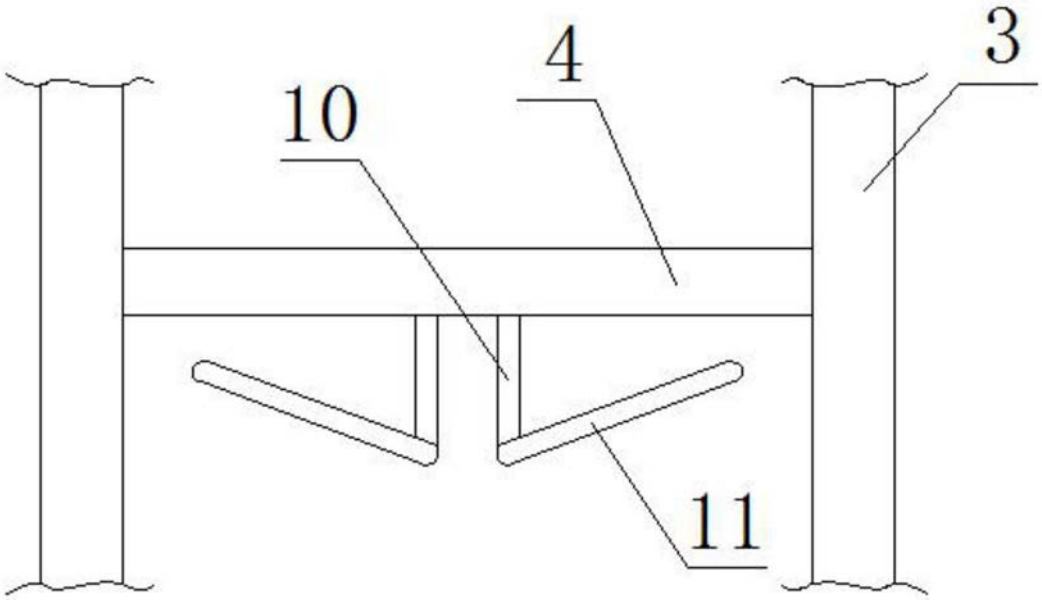

图2