(19)中华人民共和国国家知识产权局

(12)实用新型专利

(10)授权公告号 CN 202296005 U
(45)授权公告日 2012.07.04

(21)申请号 201120434044.7

(22)申请日 2011.11.01

(73)专利权人 陈晓晓
地址 318000 浙江省台州市椒江区葭芷街道乌石村 136 号

(72)发明人 陈晓晓

(51)Int.Cl.
B65F 1/00(2006.01)
B65F 1/14(2006.01)

权利要求书 1 页 说明书 1 页 附图 1 页

(54)实用新型名称

一种垃圾桶的固定结构

(57)摘要

本实用新型提供了一种垃圾桶的固定结构，属于垃圾桶技术领域。它解决了现有的垃圾桶放在地板上被碰到很容易使垃圾桶翻到，影响房间清洁卫生的问题。本垃圾桶的固定结构，该垃圾桶包括一桶体，所述的桶体具有一呈喇叭状的开口，在桶体的底部具有一能固定在地面上的吸盘，所述吸盘的盘面向下。本实用新型的吸盘通过大气压的作用能牢牢的吸附在地板上，垃圾桶不容易被碰翻倒在地上，不会影响房间内的清洁、卫生，使用方便。

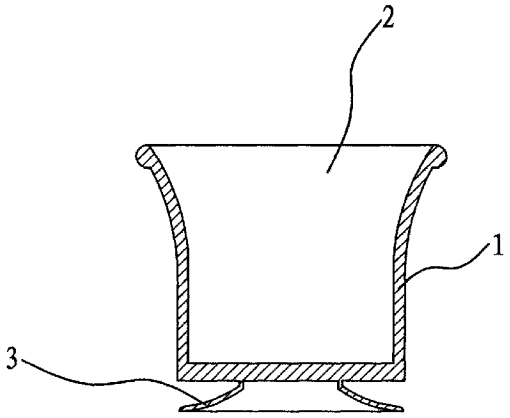

CN 202296005 U

1. 一种垃圾桶的固定结构，该垃圾桶包括一桶体 (1)，所述的桶体 (1) 具有一呈喇叭状的开口 (2)，其特征在于，在桶体 (1) 的底部具有一能固定在地面上的吸盘 (3)，所述吸盘 (3) 的盘面向下。

2. 根据权利要求 1 所述的垃圾桶的固定结构，其特征在于，所述的吸盘 (3) 与桶体 (1) 为一体结构。

一种垃圾桶的固定结构

技术领域

[0001] 本实用新型属于垃圾桶技术领域，涉及一种垃圾桶的固定结构。

背景技术

[0002] 随着人们对生活质量得要求越来越高，卫生用具中垃圾桶的需求日益增涨，现使用的垃圾桶一般都在垃圾桶内装套垃圾袋，但垃圾桶桶体的底部一般为平底，放在地板上碰到很容易使垃圾桶翻到在地板上，垃圾桶内的垃圾会落撒在房间内，不但收拾起来很麻烦，还影响房间内的清洁卫生。

发明内容

[0003] 本实用新型的目的是针对现有的不足，提供一种能固定在地板上的垃圾桶的固定结构。

[0004] 本实用新型的目的可通过下列技术方案来实现：一种垃圾桶的固定结构，该垃圾桶包括一桶体，所述的桶体具有一呈喇叭状的开口，其特征在于，在桶体的底部具有一能固定在地面上的吸盘，所述吸盘的盘面向下。

[0005] 在上述的垃圾桶的固定结构中，所述的吸盘与桶体为一体结构。

[0006] 与现有技术相比，本垃圾桶的固定结构在桶体的底部具有一能固定在地面上的吸盘，该吸盘的盘面向下；该吸盘通过大气压的作用能牢牢的吸附在地板上，垃圾桶不容易被碰翻倒在地上，不会影响房间内的清洁、卫生，使用方便。

附图说明

[0007] 图 1 是本垃圾桶的固定结构的剖视结构示意图。

[0008] 图中，1、桶体；2、开口；3、吸盘。

具体实施方式

[0009] 以下是本实用新型的具体实施例并结合附图，对本实用新型的技术方案作进一步的描述，但本实用新型并不限于这些实施例。

[0010] 如图 1 所示，本垃圾桶的固定结构，该垃圾桶主要由一桶体 1 组成，所述的桶体 1 具有一呈喇叭状的开口 2，在桶体 1 的底部具有一能固定在地面上的吸盘 3，所述吸盘 3 的盘面向下；实际制造时，该吸盘 3 与桶体 1 为一体结构。

[0011] 本文中所描述的具体实施例仅仅是对本实用新型精神作举例说明。本实用新型所属技术领域的技术人员可以对所描述的具体实施例做各种各样的修改或补充或采用类似的方式替代，但并不会偏离本实用新型的精神或者超越所附权利要求书所定义的范围。

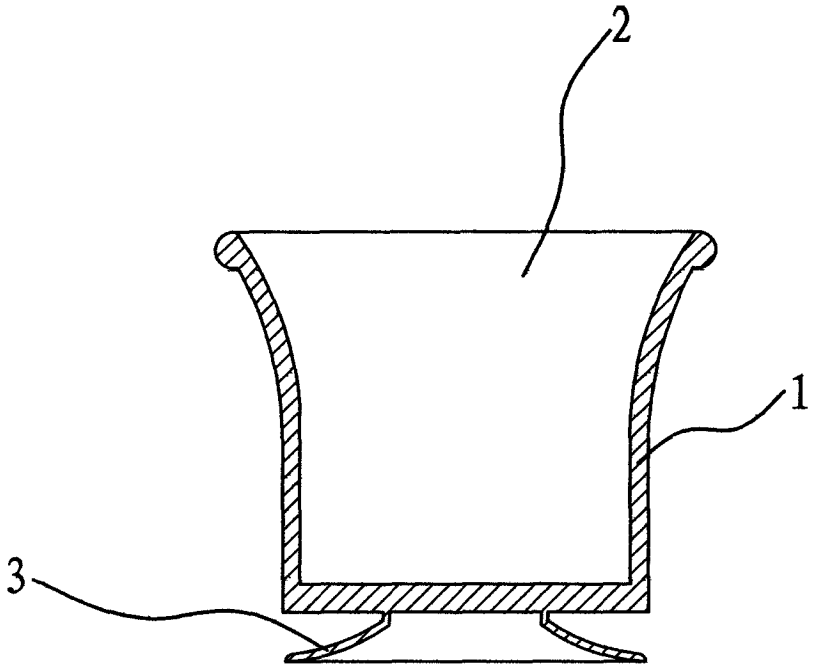

图 1