(19)中华人民共和国国家知识产权局

(12)实用新型专利

(10)授权公告号 CN 216269019 U
(45)授权公告日 2022.04.12

(21)申请号 202122359852.8

(22)申请日 2021.09.27

(73)专利权人 东莞鑫洹塑胶电子有限公司
地址 523000 广东省东莞市谢岗镇谢岗银湖路13号1号楼110室

(72)发明人 邱守榕

(74)专利代理机构 深圳至诚化育知识产权代理事务所(普通合伙) 44728
代理人 刘英

(51)Int.Cl.
B60R 11/02(2006.01)

权利要求书1页 说明书4页 附图3页

(54)实用新型名称

一种方便安装的汽车音响塑胶支架

(57)摘要

本实用新型涉及音响支架技术领域，且公开了一种方便安装的汽车音响塑胶支架，包括塑胶底座，塑胶底座的上壁面上固定安装有后置挡板，塑胶底座上壁面上开设有两个相互远离的调节槽，两个调节槽的内部后壁面上均开设有固定槽，两个固定槽中均固定安装有固定轴，两个后置挡板上均套接有调节弹簧，本实用新型中，通过设置有后置挡板和调节挡板，在两个调节弹簧的弹力作用下将会把调节挡板推向后置挡板从而将音响夹持在后置挡板和调节挡板之间，调节挡板上设置的防滑橡胶在接触到音响的表面后将会发生形变，增大与音响表面的摩擦力，防止汽车行驶时产生的震动对音响夹持产生影响，通过自由调节的调节挡板使整个装置安装的更加方便。

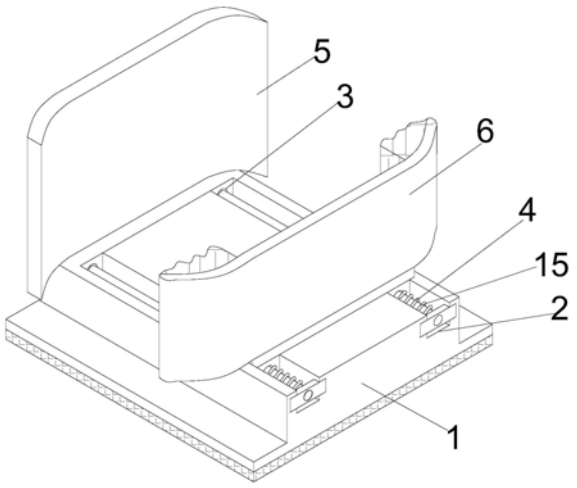

CN 216269019 U

1.一种方便安装的汽车音响塑胶支架,包括塑胶底座(1),所述塑胶底座(1)的上壁面上固定安装有后置挡板(5),所述塑胶底座(1)上壁面上开设有两个相互远离的调节槽(2),其特征在于:两个所述调节槽(2)的内部后壁面上均开设有固定槽(3),两个所述固定槽(3)中均固定安装有固定轴(4),两个所述后置挡板(5)上均套接有调节弹簧(15),所述塑胶底座(1)的上方设置有调节挡板(6),所述调节挡板(6)的下壁面固定安装有连接块(7)。

2.根据权利要求1所述的一种方便安装的汽车音响塑胶支架,其特征在于:两个所述调节槽(2)的前端内壁面上均开设有矩形结构的卡接槽(10),两个所述卡接槽(10)的内壁面均开设有连接槽(11),两个所述卡接槽(10)之间设置有限位块(12)。

3.根据权利要求2所述的一种方便安装的汽车音响塑胶支架,其特征在于:所述限位块(12)为矩形结构的块,所述限位块(12)的内部中心处开设有对接孔(13),固定轴(4)的前端对接进入到对接孔(13)的内部。

4.根据权利要求2所述的一种方便安装的汽车音响塑胶支架,其特征在于:所述限位块(12)的两端外壁面上均开设有固定孔(14),两个固定孔(14)的大小与两个卡接槽(10)中设置的连接槽(11)相互对应。

5.根据权利要求1所述的一种方便安装的汽车音响塑胶支架,其特征在于:所述连接块(7)的下壁面两端均固定安装有安装块(8),两个所述安装块(8)的内部均开设有活动孔(9),连接块(7)通过两个安装块(8)活动安装在两个固定轴(4)上。

6.根据权利要求1所述的一种方便安装的汽车音响塑胶支架,其特征在于:所述调节挡板(6)靠近后置挡板(5)的一侧壁面上固定安装有两个相互分离的防滑橡胶(16)。

一种方便安装的汽车音响塑胶支架

技术领域

[0001] 本实用新型涉及音响支架技术领域，尤其涉及一种方便安装的汽车音响塑胶支架。

背景技术

[0002] 目前在大部分汽车音响产品中，经常会使用到蓝牙音响，在车内使用音响时一般都是配置相关的固定支架，音响支架的强度可以满足支撑蓝牙音响的要求。

[0003] 经检索申请号CN201120193410.4公开了一种汽车音响安装支架，包括架体：架体包括一对左右对称的支架，每个支架均由纵向板和横向板连接构成，纵向板与汽车音响主机相连接，横向板与汽车仪表板及汽车骨架相连接；所述纵向板上设置有安装孔、加强筋及定位柱，在纵向板尾端上，设置有承载汽车音响主机的支撑，所述横向板上设置有横向板安装孔及定位孔，纵向板与横向板之间设置有加强筋。

[0004] 但是经本发明人探索发现该技术方案仍然存在至少以下缺陷：

[0005] 现有的设备在对音响进行夹持时，整个夹持结构不够灵活，不能够随时进行调节，为此我们提出一种方便安装的汽车音响塑胶支架。

实用新型内容

[0006] 本实用新型主要是解决上述现有技术所存在的技术问题，提供一种方便安装的汽车音响塑胶支架。

[0007] 为了实现上述目的，本实用新型采用了如下技术方案，一种方便安装的汽车音响塑胶支架，包括塑胶底座，所述塑胶底座的上壁面上固定安装有后置挡板，所述塑胶底座上壁面上开设有两个相互远离的调节槽，两个所述调节槽的内部后壁面上均开设有固定槽，两个所述固定槽中均固定安装有固定轴，两个所述后置挡板上均套接有调节弹簧，所述塑胶底座的上方设置有调节挡板，所述调节挡板的下壁面固定安装有连接块。

[0008] 作为优选，两个所述调节槽的前端内壁面上均开设有矩形结构的卡接槽，两个所述卡接槽的内壁面均开设有连接槽，两个所述卡接槽之间设置有限位块。

[0009] 作为优选，所述限位块为矩形结构的块，所述限位块的内部中心处开设有对接孔，固定轴的前端对接进入到对接孔的内部。

[0010] 作为优选，所述限位块的两端外壁面上均开设有固定孔，两个固定孔的大小与两个卡接槽中设置的连接槽相互对应。

[0011] 作为优选，所述连接块的下壁面两端均固定安装有安装块，两个所述安装块的内部均开设有活动孔，连接块通过两个安装块活动安装在两个固定轴上。

[0012] 作为优选，所述调节挡板靠近后置挡板的一侧壁面上固定安装有两个相互分离的防滑橡胶。

[0013] 有益效果

[0014] 本实用新型提供了一种方便安装的汽车音响塑胶支架。具备以下有益效果：

[0015] 1、该一种方便安装的汽车音响塑胶支架，通过设置有后置挡板和调节挡板，整个装置通过塑胶底座底部设置的强力胶固定安装在汽车内部，在未使用的状态下整个调节挡板由于设置的调节弹簧的弹力作用，调节挡板将会向后置挡板靠近，在安装音响时，拨动整个调节挡板与后置挡板分离，带动设置的两个调节弹簧变为压缩状态，将音响插入到后置挡板和调节挡板之间后，在两个调节弹簧的弹力作用下将会把调节挡板推向后置挡板从而将音响夹持在后置挡板和调节挡板之间，调节挡板上设置的防滑橡胶在接触到音响的表面后将会发生形变，增大与音响表面的摩擦力，防止汽车行驶时产生的震动对音响夹持产生影响，通过自由调节的调节挡板使整个装置安装的更加方便。

[0016] 2、该一种方便安装的汽车音响塑胶支架，通过设置有卡接槽和限位块，限位块在卡接进入到两个卡接槽之间后，整个固定轴的前端将会进入到对接孔的内部，使固定轴在长时间使用时不会产生松动，通过固定螺栓将整个限位块固定安装在两个卡接槽之间，在调节挡板损坏需要更换时，通过将限位块拆卸即可将整个调节挡板取出调节槽的内部，在更换维修时变的更加方便。

附图说明

[0017] 为了更清楚地说明本实用新型的实施方式或现有技术中的技术方案，下面将对实施方式或现有技术描述中所需要使用的附图作简单的介绍。显而易见的，下面描述中的附图仅仅是示例性的，对于本领域普通技术人员来讲，在不付出创造性劳动的前提下，还可以根据提供的附图引伸获得其他的实施附图。

[0018] 本说明书所绘示的结构、比例、大小等，均仅用以配合说明书所揭示的内容，以供熟悉此技术的人士了解与阅读，并非用以限定本实用新型可实施的限定条件，故不具技术上的实质意义，任何结构的修饰、比例关系的改变或大小的调整，在不影响本实用新型所能产生的功效及所能达成的目的下，均应仍落在本实用新型所揭示的技术内容得能涵盖的范围内。

[0019] 图1为本实用新型整体示意图；

[0020] 图2为本实用新型调节挡板结构示意图；

[0021] 图3为本实用新型限位块安装结构图。

[0022] 图例说明：

[0023] 1、塑胶底座；2、调节槽；3、固定槽；4、固定轴；5、后置挡板；6、调节挡板；7、连接块；8、安装块；9、活动孔；10、卡接槽；11、连接槽； 12、限位块；13、对接孔；14、固定孔；15、调节弹簧；16、防滑橡胶。

具体实施方式

[0024] 下面将结合本实用新型实施例中的附图，对本实用新型实施例中的技术方案进行清楚、完整地描述，显然，所描述的实施例仅仅是本实用新型一部分实施例，而不是全部的实施例。基于本实用新型中的实施例，本领域普通技术人员在没有做出创造性劳动前提下所获得的所有其他实施例，都属于本实用新型保护的范围。

[0025] 实施例：一种方便安装的汽车音响塑胶支架，如图1-图3所示，包括塑胶底座1，塑胶底座1的上壁面上固定安装有后置挡板5，塑胶底座1上壁面上开设有两个相互远离的调

节槽2，两个调节槽2的内部后壁面上均开设有固定槽3，两个固定槽3中均固定安装有固定轴4，两个后置挡板5上均套接有调节弹簧15，塑胶底座1的上方设置有调节挡板6，调节挡板6的下壁面固定安装有连接块7。

[0026] 连接块7的下壁面两端均固定安装有安装块8，两个安装块8的内部均开设有活动孔9，连接块7通过两个安装块8活动安装在两个固定轴4上，调节挡板6靠近后置挡板5的一侧壁面上固定安装有两个相互分离的防滑橡胶16，在未使用的状态下整个调节挡板6由于设置的调节弹簧15的弹力作用，调节挡板6将会向后置挡板5靠近，在安装音响时，拨动整个调节挡板6与后置挡板5分离，带动设置的两个调节弹簧15变为压缩状态，将音响插入到后置挡板5和调节挡板6之间后，在两个调节弹簧15的弹力作用下将会把调节挡板6推向后置挡板5从而将音响夹持在后置挡板5和调节挡板6之间，调节挡板6上设置的防滑橡胶16在接触到音响的表面后将会发生形变，增大与音响表面的摩擦力，防止汽车行驶时产生的震动对音响夹持产生影响，通过自由调节的调节挡板6使整个装置安装的更加方便。

[0027] 两个调节槽2的前端内壁面上均开设有矩形结构的卡接槽10，两个卡接槽10的内壁面均开设有连接槽11，两个卡接槽10之间设置有限位块12。

[0028] 限位块12为矩形结构的块，限位块12的内部中心处开设有对接孔13，固定轴4的前端对接进入到对接孔13的内部，限位块12的两端外壁面上均开设有固定孔14，两个固定孔14的大小与两个卡接槽10中设置的连接槽11 相互对应，限位块12在卡接进入到两个卡接槽10之间后，整个固定轴4的前端将会进入到对接孔13的内部，使固定轴4在长时间使用时不会产生松动，通过固定螺栓将整个限位块12固定安装在两个卡接槽10之间，在调节挡板6损坏需要更换时，通过将限位块12拆卸即可将整个调节挡板6取出调节槽2 的内部，在更换维修时变的更加方便。

[0029] 本实用新型的工作原理：

[0030] 通过设置有后置挡板5和调节挡板6，整个装置通过塑胶底座1底部设置的强力胶固定安装在汽车内部，在未使用的状态下整个调节挡板6由于设置的调节弹簧15的弹力作用，调节挡板6将会向后置挡板5靠近，在安装音响时，拨动整个调节挡板6与后置挡板5分离，带动设置的两个调节弹簧15变为压缩状态，将音响插入到后置挡板5和调节挡板6之间后，在两个调节弹簧15的弹力作用下将会把调节挡板6推向后置挡板5从而将音响夹持在后置挡板5和调节挡板6之间，调节挡板6上设置的防滑橡胶16在接触到音响的表面后将会发生形变，增大与音响表面的摩擦力，防止汽车行驶时产生的震动对音响夹持产生影响，通过自由调节的调节挡板6使整个装置安装的更加方便。

[0031] 通过设置有卡接槽10和限位块12，限位块12在卡接进入到两个卡接槽 10之间后，整个固定轴4的前端将会进入到对接孔13的内部，使固定轴4在长时间使用时不会产生松动，通过固定螺栓将整个限位块12固定安装在两个卡接槽10之间，在调节挡板6损坏需要更换时，通过将限位块12拆卸即可将整个调节挡板6取出调节槽2的内部，在更换维修时变的更加方便。

[0032] 以上显示和描述了本实用新型的基本原理和主要特征和本实用新型的优点。本行业的技术人员应该了解，本实用新型不受上述实施例的限制，上述实施例和说明书中描述的只是说明本实用新型的原理，在不脱离本实用新型精神和范围的前提下，本实用新型还会有各种变化和改进，这些变化和改进都落入要求保护的本实用新型范围内。本实用新型

要求保护范围由所附的权利要求书及其等效物界定。

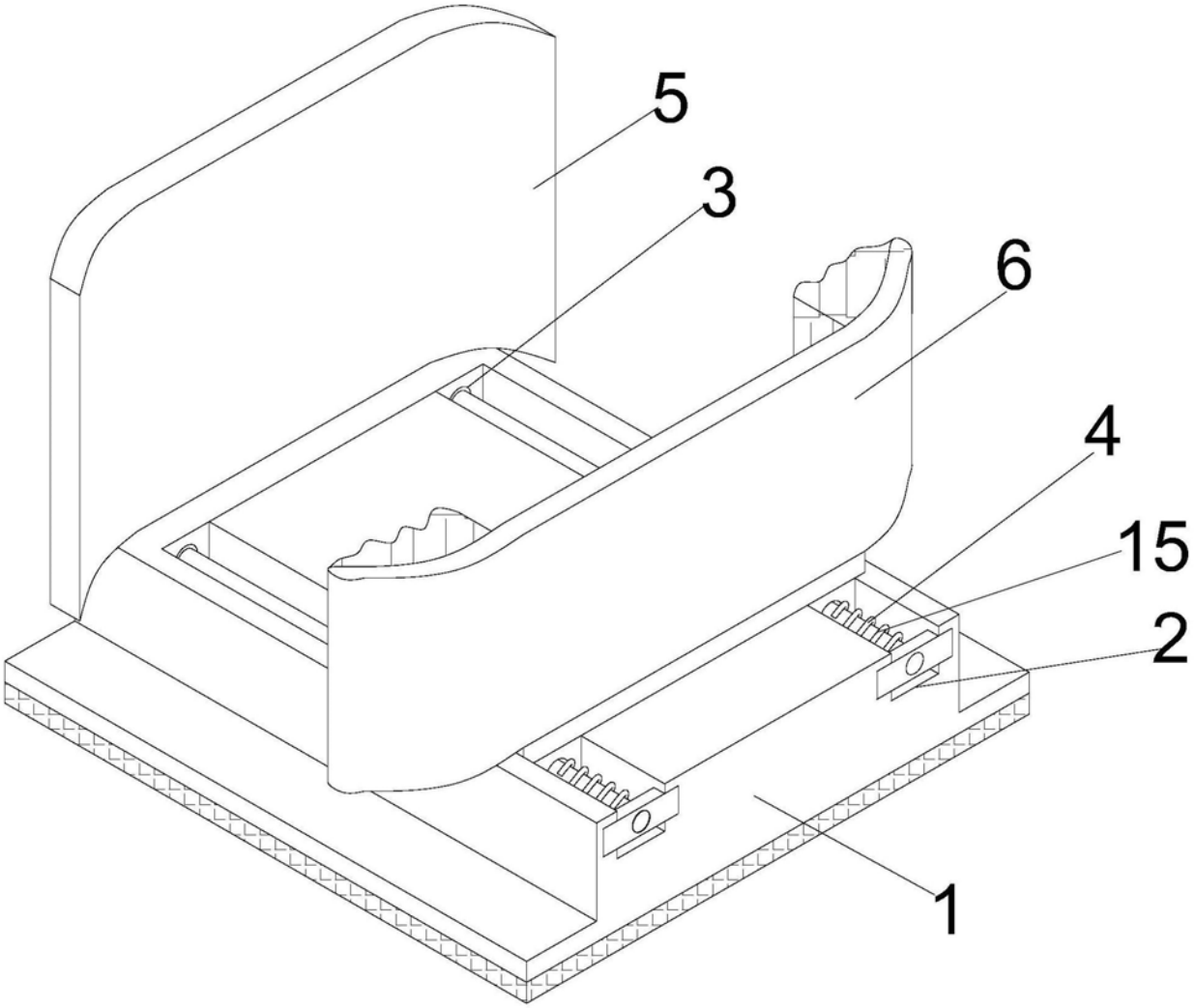

图1

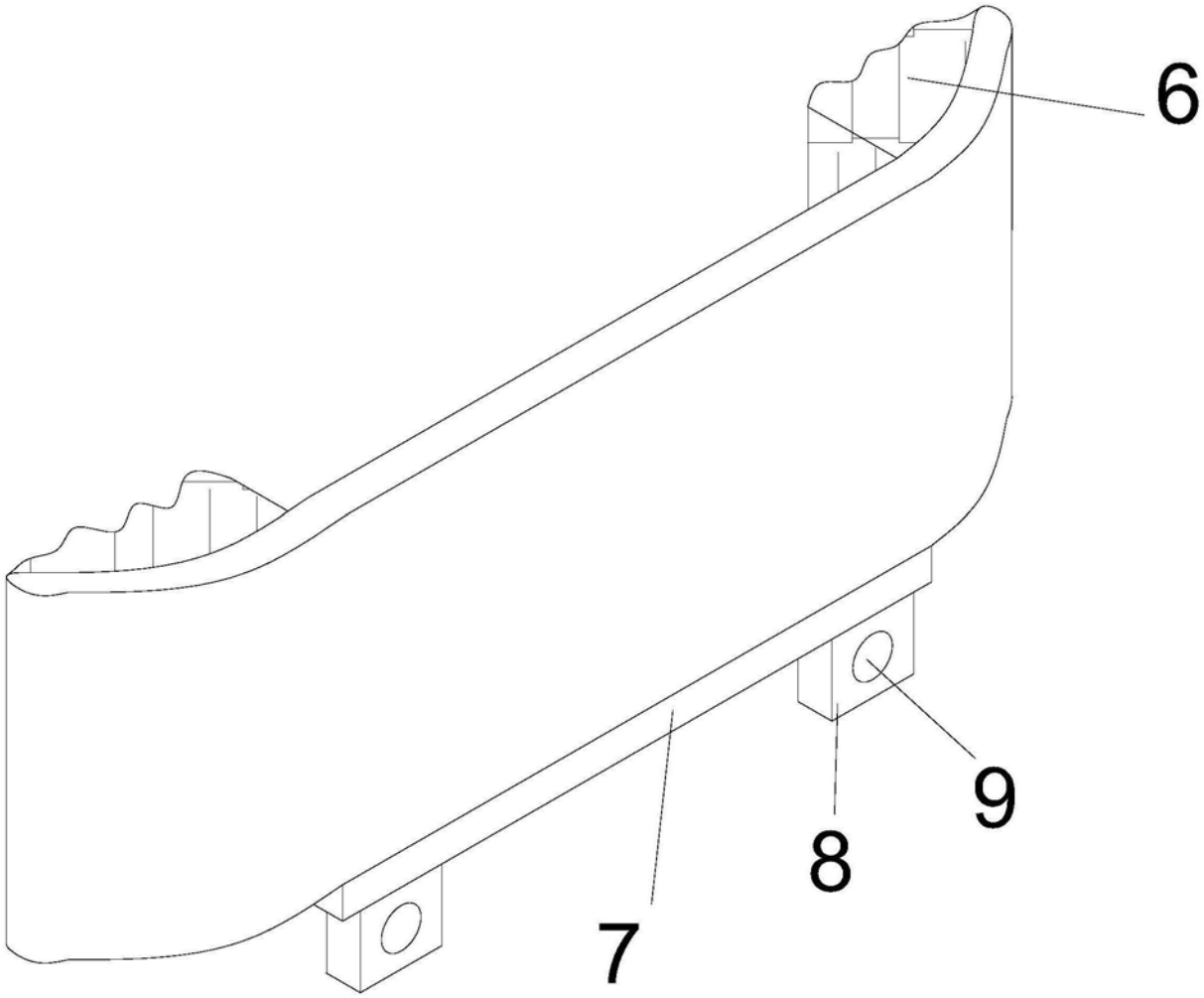

图2

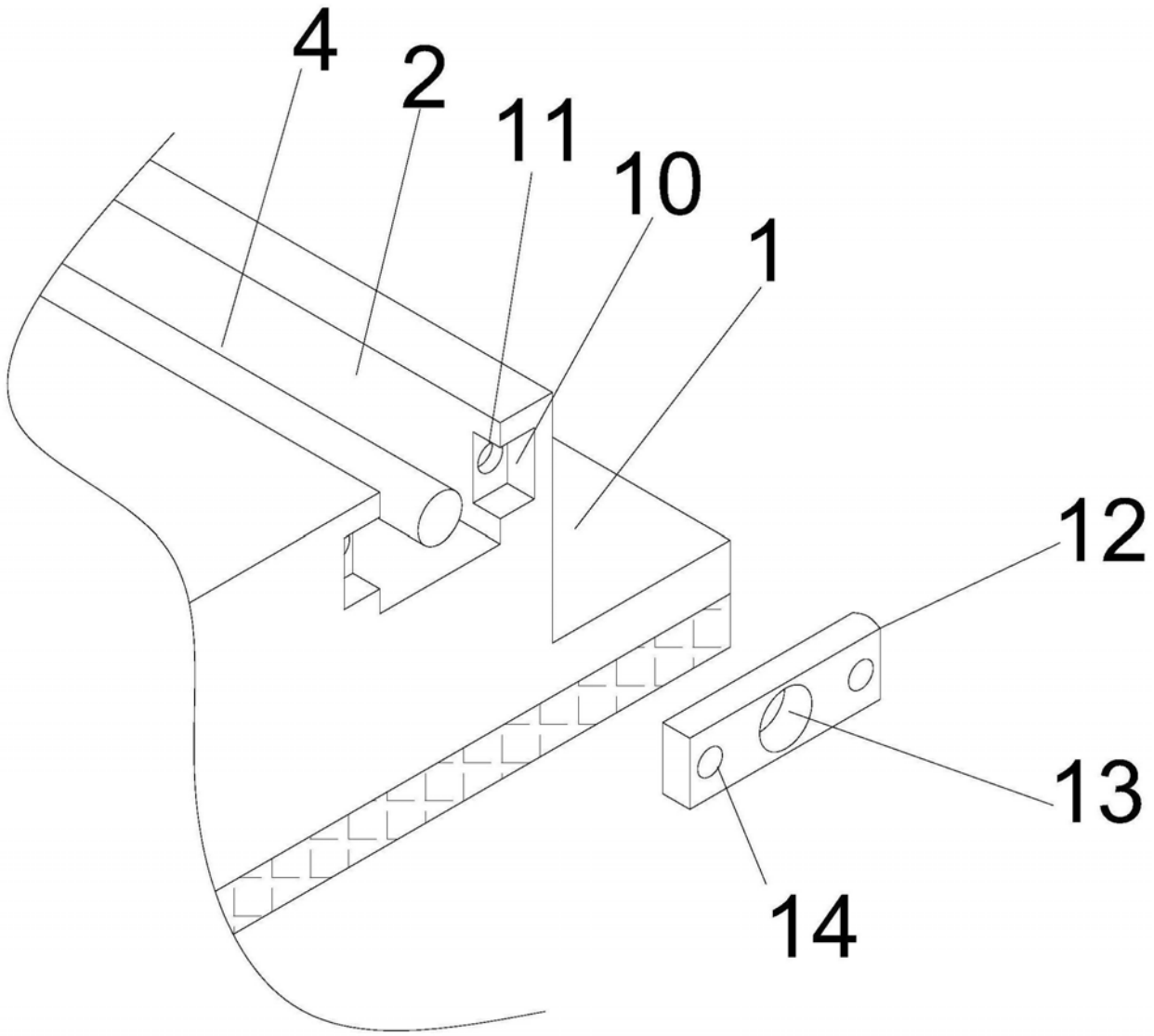

图3