(19)中华人民共和国国家知识产权局

(12)实用新型专利

(10)授权公告号 CN 204669426 U
(45)授权公告日 2015.09.23

(21)申请号 201520309433.5

(22)申请日 2015.05.13

(73)专利权人 邱宏华
地址 523000 广东省东莞市虎门镇南栅第三工业区南丰路一巷十六号

(72)发明人 邱宏华

(74)专利代理机构 广州市一新专利商标事务所有限公司 44220
代理人 崔志泓

(51)Int.Cl.
H04M 1/02(2006.01)
A45C 11/24(2006.01)

权利要求书1页 说明书1页 附图1页

(54)实用新型名称

双层式手机保护套

(57)摘要

本实用新型公开一种双层式手机保护套，包括保护套主体及防震层，所述防震层嵌设于所述保护套主体的内侧壁。本实用新型双层式手机保护套于保护套主体的内侧壁嵌设防震层，对手机防震耐摔性更好，到手机起到更好的保护作用。

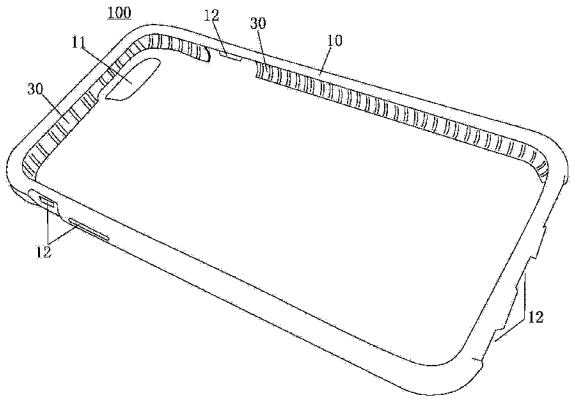

CN 204669426 U

1. 一种双层手机保护套，其特征在于：包括保护套主体及防震层，所述硬所述防震层嵌设于所述保护套主体的内侧壁。

2. 如权利要求 1 所述的三层式手机保护套，其特征在于：所述保护套主体的底壁的前部开设有摄像头通孔。

3. 如权利要求 1 所述的三层式手机保护套，其特征在于：所述保护套主体的侧壁设有若干功能插孔及功能按键，所述防震层嵌设于所述保护套主体的内侧壁对应所述功能插孔及功能按键之外。

双层式手机保护套

技术领域

[0001] 本实用新型涉及手机配件领域，尤其涉及一种双层式手机保护套。

背景技术

[0002] 现时的手机保护套只是单单一层保护层，其耐摔强度及防震效果均欠佳。

实用新型内容

[0003] 本实用新型的目的在于提供一种耐摔强度高、且防震效果好的双层式手机保护套。

[0004] 为达到以上目的，本实用新型提供一种双层式手机保护套，包括保护套主体及防震层，所述防震层嵌设于所述保护套主体的内侧壁。

[0005] 所述保护套主体的底壁的前部开设有摄像头通孔。

[0006] 所述保护套主体的侧壁设有若干功能插孔及功能按键，所述防震层嵌设于所述保护套主体的内侧壁对应所述功能插孔及功能按键之外。

[0007] 与现有技术相比，本实用新型双层式手机保护套于保护套主体的内侧壁嵌设防震层，对手机防震耐摔性更好，到手机起到更好的保护作用。

[0008] 通过以下的描述并结合附图，本实用新型将变得更加清晰，这些附图用于解释本实用新型的实施例。

附图说明

[0009] 图 1 为本实用新型双层式手机保护套的结构图。

具体实施方式

[0010] 参考图 1，本实用新型双层式手机保护套 100 包括保护套主体 10 及防震层 30。所述防震层 30 嵌设于所述保护套主体 10 的内侧壁。

[0011] 较佳者，所述保护套主体 10 的底壁的前部开设有摄像头通孔 11。所述保护套主体 10 的侧壁设有若干功能插孔 12 及功能按键(图未示)，所述防震层 30 嵌设于所述保护套主体 10 的内侧壁对应所述功能插孔 12 及功能按键之外。

[0012] 本实用新型双层式手机保护套于保护套主体的内侧壁嵌设防震层，对手机防震耐摔性更好，到手机起到更好的保护作用。

[0013] 通过以上结合最佳实施例对本实用新型进行描述，但本实用新型并不局限于以上揭示的实施例，而应当涵盖各种根据本实施例的本质进行的修改、等效组合。

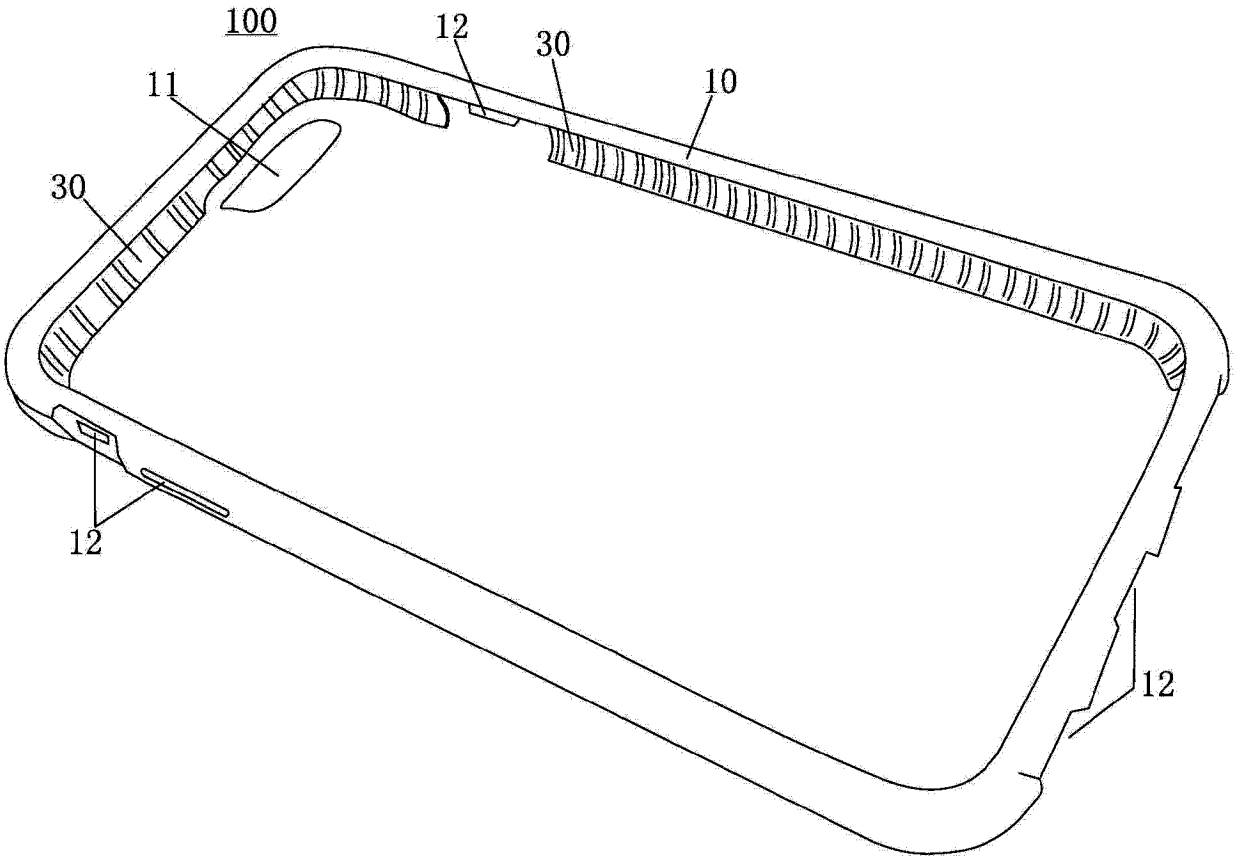

图 1