(19)中华人民共和国国家知识产权局

(12)实用新型专利

(10)授权公告号 CN 203263264 U
(45)授权公告日 2013.11.06

(21)申请号 201320154852.7

(22)申请日 2013.04.01

(73)专利权人 黄星梨
地址 226200 江苏省南通市启东市北新镇富民村二组5号

(72)发明人 黄星梨

(74)专利代理机构 南京众联专利代理有限公司 32206
代理人 谢振龙

(51)Int.Cl.
A47K 11/04(2006.01)

权利要求书1页 说明书1页 附图1页

(54)实用新型名称

一种高度可变的马桶

(57)摘要

本实用新型提供一种高度可变的马桶，包括马桶主体和伸缩杆，所述马桶主体底部有三个伸缩杆，所述3个伸缩杆与马桶主体底部触点的连线为等边三角形。本实用新型为一种高度可变的马桶，其底部设置有伸缩杆，因此可根据不同人群需要调节马桶高度。

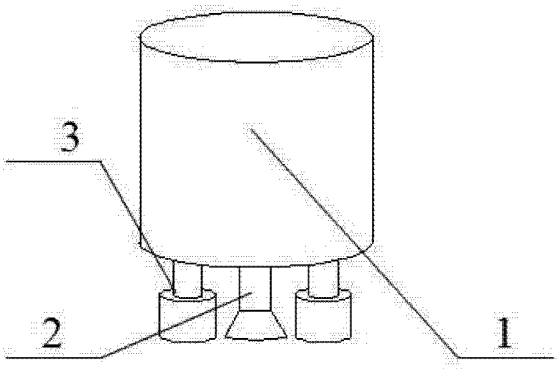

CN 203263264 U

1. 一种高度可变的马桶，包括马桶主体（1）和伸缩杆（3），其特征在于：所述马桶主体（1）底部有三个伸缩杆（3），所述 3 个伸缩杆（3）与马桶主体（1）底部触点的连线为等边三角形。

2. 根据权利要求 1 所述的一种高度可变的马桶，其特征在于：所述马桶主体（1）底部中部有支撑吸盘（2）。

一种高度可变的马桶

[0001] 技术领域

[0002] 本实用新型涉及日常用品领域，特别涉及一种高度可变的马桶。

背景技术

[0003] 马桶是家庭常用品，由于不同年龄的人身高会有所不同，因此有的时候马桶过高或者过矮，使用起来会很不方便，因此急需一种高度可调的马桶，以适用于不同人群的需要。

实用新型内容

[0004] 针对以上问题，本实用新型为一种高度可变的马桶，其底部设置有伸缩杆，因此可根据不同人群需要调节马桶高度，为达此目的，本实用新型提供一种高度可变的马桶，包括马桶主体和伸缩杆，所述马桶主体底部有三个伸缩杆，所述 3 个伸缩杆与马桶主体底部触点的连线为等边三角形。

[0005] 作为本实用新型的进一步改进，所述马桶主体底部中部有支撑吸盘，设置支撑吸盘主要为了起支撑作用。

[0006] 本实用新型为一种高度可变的马桶，其底部设置有伸缩杆，因此可根据不同人群需要调节马桶高度。

附图说明

[0007] 图 1 是本专利结构图；

[0008] 图中的构件为：

[0009] 1、马桶主体；2、支撑吸盘；3、伸缩杆。

具体实施方式

[0010] 以下结合附图和实施例对实用新型做详细的说明：

[0011] 本实用新型为一种高度可变的马桶，其底部设置有伸缩杆，因此可根据不同人群需要调节马桶高度。

[0012] 作为本实用新型一种具体实施例，本实用新型提供结构示意图如图 1 所示一种高度可变的马桶，包括马桶主体 1 和伸缩杆 3，所述马桶主体 1 底部有三个伸缩杆 3，所述 3 个伸缩杆 3 与马桶主体 1 底部触点的连线为等边三角形，所述马桶主体 1 底部中部有支撑吸盘 2，设置支撑吸盘 2 主要为了起支撑作用。

[0013] 本实用新型为一种高度可变的马桶，其底部设置有伸缩杆，因此可根据不同人群需要调节马桶高度。

[0014] 以上所述，仅是本实用新型的较佳实施例而已，并非是对本实用新型作任何其他形式的限制，而依据本实用新型的技术实质所作的任何修改或等同变化，仍属于本实用新型所要求保护的范围。

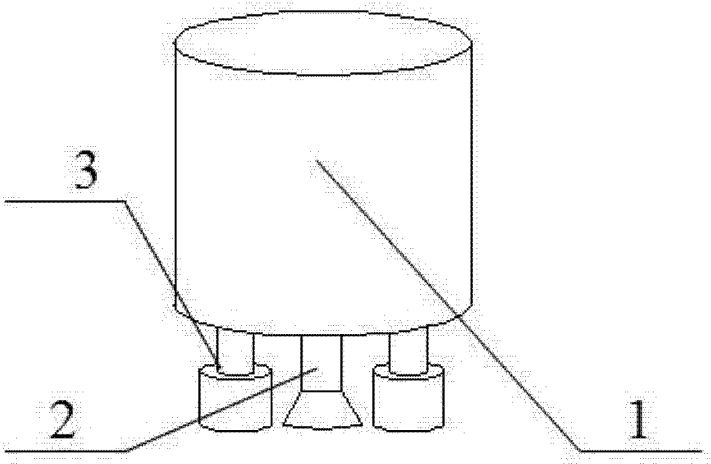

图 1