РОССИЙСКАЯ ФЕДЕРАЦИЯ



ФЕДЕРАЛЬНАЯ СЛУЖБА
ПО ИНТЕЛЛЕКТУАЛЬНОЙ СОБСТВЕННОСТИ

(19) **RU** (11) **2 679 985**(13) **C2**

(51) МПК
B65D 1/02 (2006.01)

(12) ОПИСАНИЕ ИЗОБРЕТЕНИЯ К ПАТЕНТУ

(52) СПК
B65D 1/0238 (2018.08)

(21)(22) Заявка: **2016138588, 05.03.2015**

(24) Дата начала отсчета срока действия патента:
05.03.2015

Дата регистрации:
14.02.2019

Приоритет(ы):
(30) Конвенционный приоритет:
14.03.2014 DE 10 2014 003 487.9

(43) Дата публикации заявки: **16.04.2018** Бюл. № **11**

(45) Опубликовано: **14.02.2019** Бюл. № **5**

(85) Дата начала рассмотрения заявки PCT на национальной фазе: **14.10.2016**

(86) Заявка PCT:
EP 2015/000497 (05.03.2015)

(87) Публикация заявки PCT:
WO 2015/135636 (17.09.2015)

Адрес для переписки:
197101, Санкт-Петербург, а/я 128, "АРС-ПАТЕНТ", М.В. Хмара

(72) Автор(ы):
ШРЕКЕНХЁФЕР Манфред (DE),
ХАММЕР Александер (DE)

(73) Патентообладатель(и):
КОХЕР-ПЛАСТИК МАШИНЕНБАУ ГМБХ (DE)

(56) Список документов, цитированных в отчете о поиске: **CH 667440 A5, 14.10.1988. RU 2415057 C2, 27.03.2011. US 2005045579 A1, 03.03.2005. US 2003146245 A1, 07.08.2003.**

(54) КОНТЕЙНЕР, СНАБЖЕННЫЙ ПРЕДОХРАНИТЕЛЬНЫМ УСТРОЙСТВОМ

(57) Реферат:

Изобретение относится к контейнеру с предохранительным устройством (16), в частности к пластиковому контейнеру, изготовленному выдувным формованием, предпочтительно в форме ампулы. Контейнер имеет основную часть (4) для приема среды, которая может быть выведена через выпускное отверстие (10) контейнера, и головку (6), которая прикреплена, с возможностью отделения, к основной части (4) посредством точки (12) отделения и которая, после ее отделения от основной части (4), освобождает отверстие (10) контейнера для выведения из него среды. Контейнер по изобретению характеризуется тем, что отделение головки (6) от основной части (4) полностью предотвращено или по меньшей мере затруднено в предохраняющем положении посредством предохранительного устройства (16), тогда как, по меньшей мере в одном положении освобождения, головка (6) способна легко отделяться от основной части (4) с отрывом в точке (12) отделения. 8 з.п. ф-лы, 8 ил.

RU 2679985 C2

RU 2679985 C2

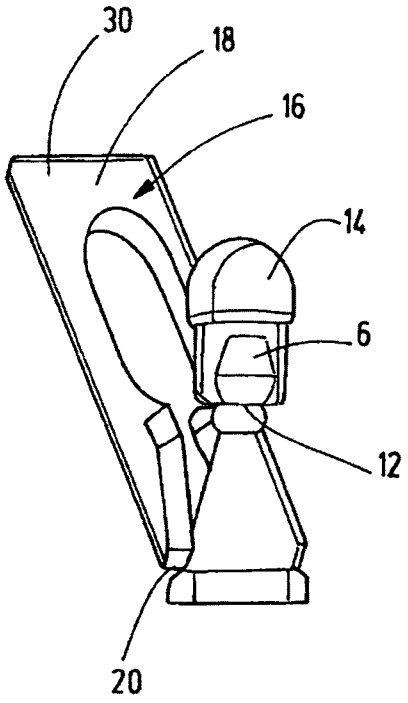

ФИГ. 6

RU 2679985 C2

RU 2679985 C2

RUSSIAN FEDERATION

FEDERAL SERVICE
FOR INTELLECTUAL PROPERTY

(19) **RU** (11) **2 679 985**(13) **C2**

(51) Int. Cl.
B65D 1/02 (2006.01)

(12) ABSTRACT OF INVENTION

(52) CPC
B65D 1/0238 (2018.08)

(21)(22) Application: **2016138588, 05.03.2015**

(24) Effective date for property rights:
05.03.2015

Registration date:
14.02.2019

Priority:
(30) Convention priority:
14.03.2014 DE 10 2014 003 487.9

(43) Application published: **16.04.2018** Bull. № **11**

(45) Date of publication: **14.02.2019** Bull. № **5**

(85) Commencement of national phase: **14.10.2016**

(86) PCT application:
EP 2015/000497 (05.03.2015)

(87) PCT publication:
WO 2015/135636 (17.09.2015)

Mail address:
197101, Sankt-Peterburg, a/ya 128, "ARS-PATENT", M.V. Khmara

(72) Inventor(s):
SHREKENKHEFER Manfred (DE),
KHAMMER Aleksander (DE)

(73) Proprietor(s):
KOCHER-PLASTIK MASCHINENBAU GMBH (DE)

RU 2679985 C2

(54) CONTAINER WITH SECURING DEVICE

(57) Abstract:

FIELD: package and storage.

SUBSTANCE: invention relates to a container with securing device (16), in particular to a blow-molded plastic container, preferably in the form of an ampoule. Said container has storage part (4) for receiving a medium, which can be discharged through opening (10) of the container, and head part (6), which is removably attached to storage part (4) by means of separation point (12) and which, after its separation from storage part (4), releases opening (10) of the container for removing the medium from it. Said container according to the invention is characterized in that separation of head (6) from storage part (4) is completely prevented or at least difficult in the secured position by securing device (16), whereas, in at least one release position, head (6) is easily detachable from storage part (4) at separation point (12).

EFFECT: proposed container equipped with a securing device.

9 cl, 8 dwg

RU 2679985 C2

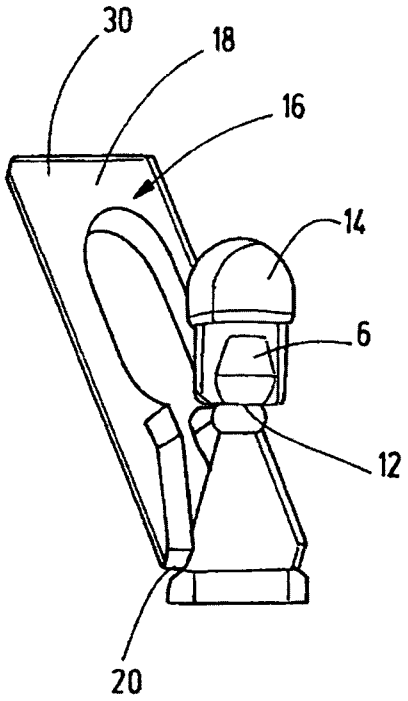

ФИГ. 6

RU 2679985 C2

RU 2679985 C2

Область техники

Изобретение относится к контейнеру с предохранительным устройством, более конкретно, к пластиковому контейнеру, изготовленному выдувным формованием (выдувом), предпочтительно в форме ампулы, и имеющему основную часть в форме емкости для приема среды, которая может быть выведена (диспенсирована) через выпускное отверстие контейнера, и головку, которая прикреплена, с возможностью отделения, к основной части посредством точки отделения и которая освобождает отверстие контейнера для выведения из него среды после того, как головка будет отделена от основной части.

Уровень техники

Контейнеры с такими предохранительными устройствами полезны или даже необходимы в ситуациях, в которых требуется предотвратить легкое выведение среды из контейнера, более конкретно, предотвратить такое выведение без принятия специальных мер, чтобы освободить отверстие контейнера. Усложнение процесса выдачи содержимого подобного контейнера, используя предохранительное устройство, необходимо, в частности, как мера по защите ребенка, когда контейнер содержит опасные среды, контакт с которыми или даже их вдыхание могло бы оказаться фатальным по меньшей мере для определенных категорий людей, например детей. С другой стороны, такая мера по защите ребенка не должна представлять настолько серьезное препятствие, что пожилые люди, например, вообще не смогут получить доступ к содержимому контейнера.

Предлагаемый контейнер может, в частности, производиться в соответствии с процессом выдува/наполнения/запайки, получившим глобальную известность под брендом bottelpack®. Согласно известной технологии bottelpack® контейнеры изготавливают в виде цельной детали из пластика, наполняют и затем запаивают, предпочтительно в стерильном состоянии. Подобные контейнеры, которым может быть придана форма ампулы, часто содержат подлежащую выведению среду, преимущественно в форме текучих сред терапевтического назначения, предназначенных для использования только определенными людьми, что, в принципе, требует мер по защите ребенка.

Контейнер с предохранительным устройством известен из WO 2007/112802 A1. Согласно известному решению отверстие контейнера может быть герметично перекрыто посредством первой предохранительной части, препятствующей открыванию с заданным противодействующим усилием, которое может быть преодолено с помощью второй предохранительной части, взаимодействующей с первой частью, освобождая отверстие контейнера. Согласно известному решению задаваемое сопротивление может быть выбрано таким, чтобы без помощи второй предохранительной части это сопротивление было практически невозможно преодолеть, по меньшей мере детям. Данное решение существенно затрудняет простое или непреднамеренное открывание контейнера и, в частности, гарантирует, что дети будут неспособны, без соответствующих инструкций, осуществить последовательность операций, требующуюся, чтобы открыть отверстие контейнера.

Недостаток этого известного решения состоит в том, что предохранительное устройство использует одну предохранительную часть как вспомогательный инструмент, выполненный отдельно от контейнера, причем реальный процесс открывания становится возможным только при применении этого инструмента, чтобы отделить головку, образующую другую предохранительную часть, от основной части контейнера, воздействуя на точку отделения, с освобождением отверстия контейнера для выведения

содержащейся в нем среды. Помимо того, что данный инструмент, будучи отделенным от контейнера, может быть утерян, нельзя также исключить возможность неправильного обращения с этим инструментом со стороны пользователя, что дополнительно затруднит процесс открывания.

Нельзя также исключить возможность того, что некоторые пожилые пользователи сочтут известные меры по защите ребенка слишком сложными и поэтому не решатся самостоятельно начать процесс открывания.

Раскрытие изобретения

С учетом рассмотренного уровня техники изобретение направлено на улучшение известного решения путем создания предохранительного устройства, конструкция которого делает процесс активирования контейнера вполне практичным и функционирует без дополнительного активирующего инструмента. Данная задача решена созданием контейнера с предохранительным устройством, обладающего всеми признаками, включенными в п. 1 прилагаемой формулы изобретения.

Согласно отличительной части п. 1 отделение головки от основной части полностью предотвращено или по меньшей мере затруднено посредством предохранительного устройства, находящегося в предохраняющем положении, тогда как при нахождении данного устройства по меньшей мере в одном положении освобождения головка способна легко отделяться от основной части с разрывом точки отделения. В результате безопасный процесс открывания основной части может быть обеспечен без дополнительных инструментов, с использованием только элементов самого контейнера. При этом все требуемые для открывания части предохранительного устройства могут постоянно оставаться на контейнере, так что ни одна из них не будет потеряна в процессе использования. Решение согласно изобретению является легким для понимания, так что у пользователей, в частности пожилых, не возникнет проблем с открыванием контейнера, и они смогут легко справиться с открыванием первого же контейнера, снабженного подобным предохранительным устройством. Только дети до определенного возраста будут не в состоянии легко осуществить открывание без инструкций со стороны взрослых. Такая концепция безопасности не имеет эквивалентов в уровне техники.

В особенно предпочтительном варианте контейнера согласно изобретению предохранительное устройство содержит блокирующую скобу, которая в предохраняющем положении по меньшей мере частично охватывает головку. При этом скоба выполнена поворотной с возможностью прихода в освобождающее положение, в котором она находится напротив основной части и освобождает головку для ее активирования, например для ее удаления вручную с основной части. Данная скоба легко идентифицируется тактильно и может быть переведена, с приложением четко определенного активирующего усилия, из предохраняющего в освобождающее положение.

Особенно желательно, чтобы блокирующая скоба была связана с основной частью, с возможностью поворота относительно нее, двумя своими концами, обращенными к основной части, посредством соединительных участков. В результате блокирующая скоба, образующая одну из предохранительных частей, не может быть потеряна даже по завершении активирования и, вместе с опустошенным контейнером и с отделенной от него головкой (т.е. с другой предохранительной частью), может быть утилизирована в виде единственного блока. Таким образом, отпадает необходимость в сложных процессах открывания с использованием отдельного активирующего компонента, который первоначально является компонентом контейнерного блока (WO 2007/112802

A1).

Согласно другому предпочтительному варианту контейнера согласно изобретению соединительные участки упираются в буртик основной части, который задает среднюю плоскость для контейнера, причем контейнер имеет меньшую толщину стенок, чем блокирующая скоба. Поскольку в известном способе изготовления bottelpack® контейнеры (в виде ампул) наполняют с использованием формы из двух полуформ, которые могут быть отделены одна от другой экструдированным пластиковым материалом в форме рукава, предохранительное устройство может быть легко сформовано как негативная форма посредством простого образования полости в указанных полуформах. Затем в процессе выдувного формования эта полость, в качестве позитивной формы, образует активируемое предохранительное устройство для соответствующего контейнера. Поскольку блокирующая скоба с усиленными боковыми стенками образует рамку для основной части контейнера, обеспечивается очень хороший поверхностный контакт при разблокировании предохранительного устройства рукой. Кроме того, каркас основной части контейнера в предохраняющем положении оказывается усиленным посредством стенки блокирующей скобы, что обеспечивает защиту против повреждения контейнера, в частности защиту зоны его головки от возможных воздействий со стороны третьих лиц.

Целесообразно также расположить два соединительных участка диаметрально противоположно относительно продольной оси контейнера и выполнить их, как цапфы. Соответствующий соединительный участок будет расположен при этом в той зоне контейнера, в которой цилиндрический участок горлышка основной части контейнера переходит в сужающийся на конус участок, заканчивающийся у отверстия контейнера. Благодаря такой конструкции разблокирование предохранительного устройства состоит из простого поворота блокирующей скобы в любом из двух возможных направлений поворота с отведением от отверстия контейнера и от его головки.

Весьма желательно также, чтобы угол поворота блокирующей скобы относительно продольной оси при ее переводе из исходного положения, соответствующего ее предохраняющему положению, в разблокирующее положение, соответствующее ее освобождающему положению, составлял по меньшей мере 90°. Тем самым обеспечивается, после разблокирования предохранительного устройства, легкое и беспрепятственное отделение головки от отверстия контейнера вдоль участка отделения. При этом блокирующая скоба предпочтительно может быть развернута на еще больший угол, предпочтительно вплоть до контакта с другими частями стенки корпуса контейнера. Тем самым упрощаются действия в процессе удаления головки, которые пользователь может выполнять одной рукой.

Благодаря тому что блокирующая скоба в своем предохраняющем положении предпочтительно зафиксирована, с возможностью освобождения, посредством по меньшей мере одного соединительного участка, расположенного вдоль наружного контура головки и/или горлышка, становится возможным, в рамках соответствующего процесса формирования, образовать участок отделения для контейнерного блока, расположенный между головкой и блокирующей скобой. Это делает возможным беспрепятственный разворот блокирующей скобы от головки или в обратном направлении с обеспечением, тем не менее, надежного удерживания блокирующей скобы в исходном положении при условии, что никакое наружное усилие не разрывает соответствующий соединительный участок, который формируется как участок разрыва с заданным усилием разрушения.

Контейнеры в форме ампул вышеупомянутого типа часто поставляются в виде так

называемых "мультиблоков", состоящих из нескольких ампул, соединенных одна с другой. Такая конструкция также является мерой по защите ребенка, поскольку усложняет процесс открывания, требуя отделения индивидуального контейнера от блока ампул, также применяя заданное усилие. Поскольку наружный контур блокирующей скобы, находящейся в предохраняющем положении, образует рамку в форме пластинки, которая, по меньшей мере частично, окружает основную часть контейнера, а контейнер соединен, с возможностью его отделения, по меньшей мере с одним соседним контейнером посредством точки отделения, расположенной между соседними рамками, блокирующая скоба в контексте формирования мультиблока представляет собой интегральный компонент пластинчатой конструкции этого мультиблока, что способствует упрощению процесса изготовления.

Согласно способу по изобретению, чтобы освободить отверстие контейнера, блокирующую скобу предохранительного устройства сначала нужно развернуть из ее предохраняющего (исходного) положения, отведя от головки настолько, чтобы обеспечить пользователю возможность манипулирования захватным колпачком головки для ее удаления посредством относительного поворотного движения головки и основной части с отрывом головки от точки отделения и с освобождением, тем самым, отверстия для выведения содержавшейся в контейнере среды. При этом основную часть контейнера с возвращенной в исходное положение блокирующей скобой можно удерживать одной рукой, поворачивая головку другой рукой. Взаимный поворот головки и основной части может быть инициирован их разворотом в противоположных направлениях. Альтернативно, можно, удерживая головку неподвижной, поворачивать основную часть. Второй из этих вариантов представляется легче осуществимым, поскольку основная часть контейнера имеет более крупные размеры, так что пользователю легче захватить ее той рукой, которой он осуществляет открывание.

Краткое описание чертежей

Контейнер с предохранительным устройством согласно изобретению будет подробно описан со ссылками на различные варианты, представленные на чертежах, которые выполнены схематично и без соблюдения масштаба.

На фиг. 1-3 показан, на видах спереди, сбоку и сверху, мультиблок, состоящий из нескольких контейнеров согласно изобретению.

На фиг. 4-8 показано, в различных положениях в процессе активирования, предохранительное устройство для контейнера согласно фиг. 1-3, причем, для наглядности, показана только верхняя часть этого контейнера, без изображения корпуса, образующего его основную часть.

Осуществление изобретения

Далее изобретение будет подробно рассмотрено на примере варианта согласно фиг. 1-7, согласно которому предохранительное устройство, выполняющее функцию меры по защите ребенка, затрудняет процесс открывания пластиковых контейнеров в виде ампул, изготовленных из пластика выдувным формованием. Так называемый мультиблок ампул может быть изготовлен как единое целое, наполнен в стерильных условиях и запаян, например, в соответствии с процессом bottelpack®. Такие ампулы (контейнеры) могут продаваться совместно, в виде мультиблока, особенно желательно в виде блока из нескольких ампул. На фиг. 1-3 мультиблок из шести ампул, соединенных в точках 2 отделения, обозначен в целом, как 1. Каждая ампула состоит из основной части 4, имеющей в поперечном сечении форму многоугольника (см. фиг. 3), и расположенной сверху головки 6. Головка вытянута в направлении отверстия 10 контейнера, образующего коническое сужение в форме горлышка 8. Как можно видеть,

в частности, из фиг. 4-8, головка 6 прикреплена, с возможностью отделения, с разрывом точки 12 отделения с заданным пределом прочности, к горлышку 8, которое охватывает в этом месте отверстие 10 контейнера. Головка 6 может быть отделена от переднего верхнего конца головки 6 посредством ее поворота с помощью захватываемого колпачка 14. После отделения головки 6 выпускное отверстие 10 контейнера будет освобождено, так что диспенсируемая среда может быть выведена из основной части 4 через это отверстие.

При этом контейнер согласно изобретению снабжен предохранительным устройством, обозначенным в целом, как 16. В предохраняющем положении (показанном на фиг. 1-3 и 4) это устройство полностью предотвращает или по меньшей мере затрудняет отделение головки 6 от основной части 4 с горлышком 8. Когда предохранительное устройство находится в указанном положении, невозможно отделить головку 6 в точке 12 отделения и отвести ее, подняв вверх (применительно к ориентации, проиллюстрированной на чертежах). Однако по меньшей мере в одном положении освобождения (как это проиллюстрировано на фиг. 5-8) головку 6 можно легко отделить от основной части 4 с отрывом от точки 12 отделения (на фиг. 5 и 6 головка 6 показана еще в своем предохраняющем положении, тогда как на фиг. 7 и 8 отверстие 10 контейнера показано освобожденным, поскольку головка 6 уже удалена).

Предохранительное устройство 16 содержит блокирующую скобу 18, которая в представленном предохраняющем положении охватывает, по меньшей мере частично, головку 6 по ее наружному контуру. Поворот блокирующей скобы 18 в ее освобождающее положение, в котором она находится напротив основной части 4, освобождает головку 6 для ее активирования, в частности для снятия с основной части 4. Отведение скобы в освобождающее положение проиллюстрировано на фиг. 5-8.

Блокирующая скоба 18 присоединена, с возможностью поворота, к основной части 4 у своих двух концов, обращенных к основной части 4 посредством соединительных участков 20. Соединительные участки 20 упираются в буртик 22 основной части 4, который задает среднюю плоскость 24 контейнера. При этом толщина стенок контейнера (см. фиг. 2) сделана меньшей, чем толщина стенки блокирующей скобы 18.

Как показано, в частности, на фиг. 4, два соединительных участка 20 расположены диаметрально противоположно относительно вертикальной (продольной) оси 26 контейнера и выполнены, как цапфы (см. фиг. 8). При этом каждый из этих участков расположен у того места контейнера, в котором цилиндрический участок горлышка 8 переходит в его сужающийся на конус участок, заканчивающийся у отверстия 10 контейнера (см. фиг. 5 и 6).

Угол поворота блокирующей скобы 18 относительно продольной оси 26 из исходного положения, соответствующего ее предохраняющему положению, в разблокирующее (освобождающее) положение, может составлять по меньшей мере 90°. Однако желательно сделать этот угол превышающим 90°; в частности, можно сделать блокирующую скобу 18 способной поворачиваться до упора по меньшей мере ее верхнего конца в верхнюю часть стенки основной части 4 контейнера. На фиг. 5-8 блокирующая скоба 18 показана способной поворачиваться с отходом от продольной оси 26 контейнера приблизительно на 30° только из соображений удобства изображения.

Как можно также видеть из фиг. 4, блокирующая скоба 18 в своем блокирующем (предохраняющем) положении зафиксирована, с возможностью освобождения, вокруг наружного контура головки 6 и сужающегося на конус горлышка 8 посредством двух соединительных участков 28, которые образуют заданные точки разрыва. Таким образом, наружный контур блокирующей скобы 18 (когда она находится в

предохраняющем положении) образует рамку 30 в форме части пластинки, которая, по меньшей мере частично, будет окружать основную часть 4 в области горлышка 8. Такое решение, которое требует удаления (например вырубанием) пластикового материала в этой зоне с оставлением только соединительных участков 28, позволит, при приложении требуемого усилия, отделить блокирующую скобу 18 от головки 6.

Альтернативный вариант состоит в уменьшении толщины пластикового материала, образующего стенку, вдоль линии отделения головки 6 и горлышка 8 от части 30 в форме пластинки блокирующей скобы 18, так что разрушение, вручную, ослабленного участка будет освобождать блокирующую скобу 18. Как показано на фиг. 1, пластинчатые участки 30 соседних контейнеров стыкуются друг с другом и образуют, вместе с вышеупомянутыми точками 2 отделения, две зоны отделения, наличие которых позволяет соответствующим образом отделять индивидуальные контейнеры от мультиблока, показанного на фиг. 1. Точки 2 отделения внутри мультиблока 1 задают также положение буртиков 22, от которых отходит основная часть 4 контейнера, имеющая заданный объем для хранения текучей среды.

Способ освобождения отверстия 10 контейнера, снабженного предохранительным устройством 16, осуществляется следующим образом. После того как блокирующая скоба 18 предохранительного устройства 16 будет оторвана от соединительных участков 28, ее поворачивают из ее исходного (предохраняющего) положения, отводя от головки 6 и горлышка 8. После этого с помощью захватываемого колпачка 14 пользователь поворачивает головку 6, отрывая ее от точки 12 отделения, и снимает головку. В результате освобождается отверстие 10 контейнера (см. фиг. 8), причем, чтобы облегчить выведение продукта, блокирующую скобу 18 предохранительного устройства 16 поворачивают вручную в обратном направлении на подходящий для этой цели угол.

(57) Формула изобретения

1. Контейнер с предохранительным устройством (16), в частности пластиковый контейнер, изготовленный выдувным формованием, предпочтительно в форме ампулы, и имеющий основную часть (4) для приема среды, которая может быть выведена через выпускное отверстие (10) контейнера, и головку (6), которая прикреплена, с возможностью отделения, к основной части (4) посредством точки (12) отделения и которая освобождает отверстие (10) контейнера для выведения из него среды после того, как головка будет отделена от основной части (4), причем предохранительное устройство (16), находящееся в предохраняющем положении, полностью предотвращает или по меньшей мере затрудняет отделение головки (6) от основной части (4), тогда как головка (6) способна легко отделяться от основной части (4) с разрывом точки (12) отделения, когда указанное устройство (16) находится по меньшей мере в одном положении освобождения, отличающийся тем, что предохранительное устройство (16) содержит блокирующую скобу (18), которая в предохраняющем положении по меньшей мере частично охватывает головку (6), причем указанная скоба выполнена поворотной с возможностью прихода в освобождающее положение, в котором она находится напротив основной части (4) и освобождает головку (6) для ее активирования, например для ее удаления с основной части (4).

2. Контейнер по п. 1, отличающийся тем, что блокирующая скоба (18) связана с основной частью (4), с возможностью поворота относительно нее, двумя своими концами, обращенными к основной части (4), посредством соединительных участков (20).

3. Контейнер по п. 2, отличающийся тем, что соединительные участки (20) упираются

в буртик (22) основной части (4), который задает среднюю плоскость (24) для контейнера, при этом контейнер имеет меньшую толщину стенок, чем блокирующая скоба (18).

4. Контейнер по п. 2, отличающийся тем, что два соединительных участка (20) расположены диаметрально противоположно относительно продольной оси (26) контейнера и выполнены, как цапфы.

5. Контейнер по п. 2, отличающийся тем, что каждый из соединительных участков (20) расположен у того места контейнера, в котором цилиндрический участок горлышка (8) основной части контейнера переходит в его сужающийся на конус участок, заканчивающийся у отверстия (10) контейнера.

6. Контейнер по п. 1, отличающийся тем, что угол поворота блокирующей скобы (18) относительно продольной оси (26), при ее переводе из исходного положения, соответствующего ее предохраняющему положению, в разблокирующее положение, соответствующее ее освобождающему положению, составляет по меньшей мере 90°.

7. Контейнер по одному из пп. 2-6, отличающийся тем, что блокирующая скоба (18) в своем предохраняющем положении посредством по меньшей мере одного соединительного участка (28) зафиксирована, с возможностью освобождения, по наружному контуру головки (6) и/или горлышка (8).

8. Контейнер по п. 7, отличающийся тем, что наружный контур блокирующей скобы (18), находящейся в предохраняющем положении, образует рамку (30) в форме пластинки, которая по меньшей мере частично окружает основную часть(4)контейнера.

9. Контейнер по п. 8, отличающийся тем, что соединен, с возможностью его отделения, по меньшей мере с одним соседним контейнером посредством точки (2) отделения, расположенной между соседними рамками (30) в форме пластинки.

1

1

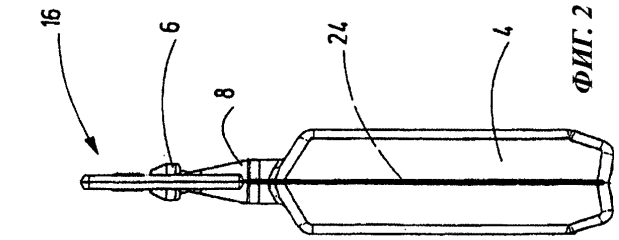

ФИГ. 2

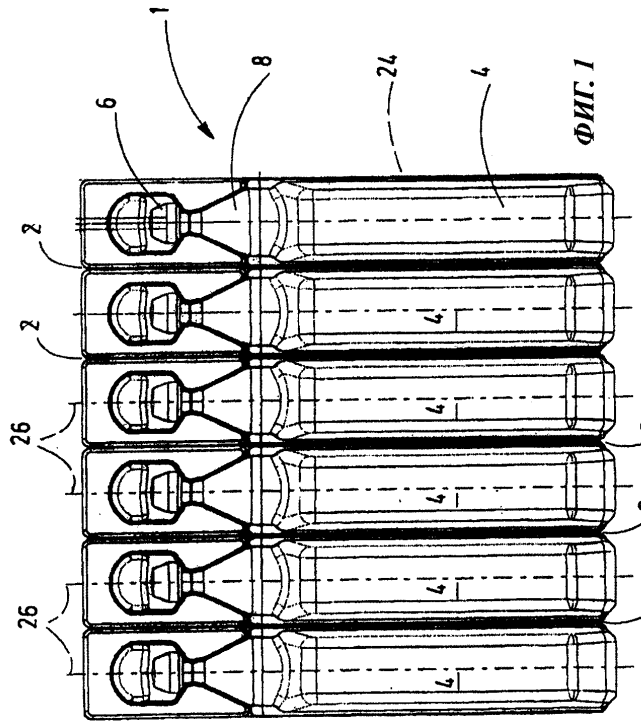

ФИГ. 1

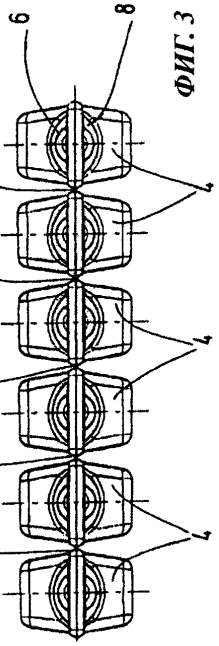

ФИГ. 3

2

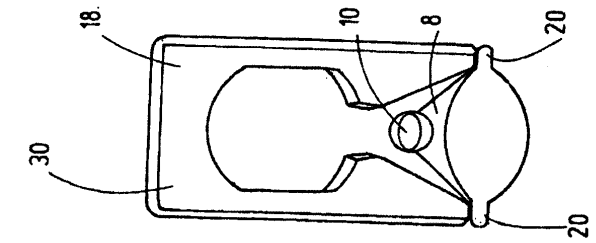

ФИГ. 8

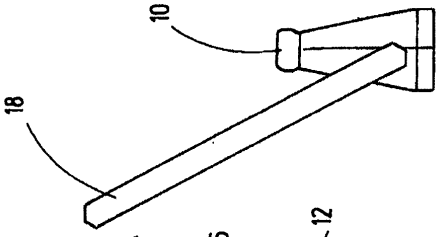

ФИГ. 7

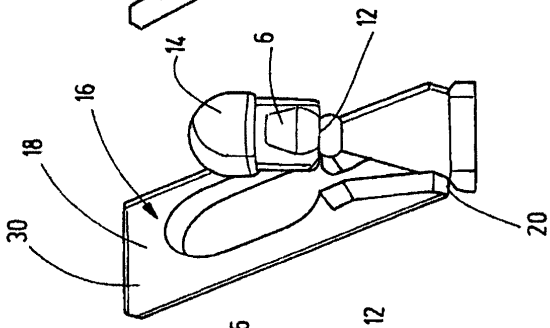

ФИГ. 6

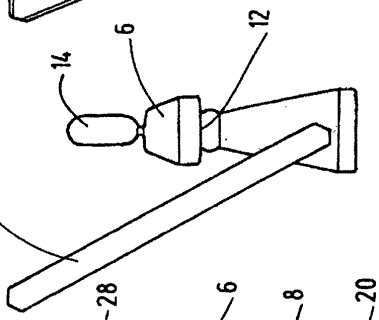

ФИГ. 5

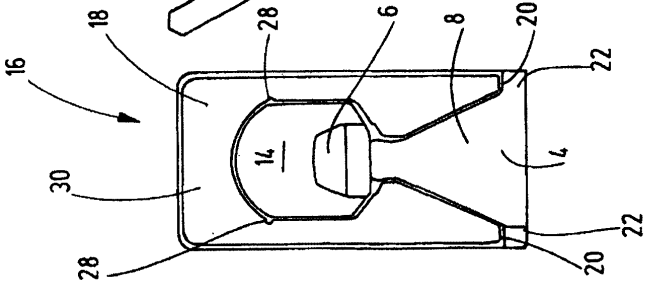

ФИГ. 4