(19)中华人民共和国国家知识产权局

(12)实用新型专利

(10)授权公告号 CN 210314856 U
(45)授权公告日 2020.04.14

(21)申请号 201920573136.X

(22)申请日 2019.04.25

(73)专利权人 吴江市全顺纺织有限责任公司
地址 215200 江苏省苏州市吴江区盛泽经济开发区南区(红洲村)

(72)发明人 林书美

(74)专利代理机构 苏州吴韵知识产权代理事务所(普通合伙) 32364
代理人 朱亮

(51)Int.Cl.
D06B 15/09(2006.01)
D06B 15/00(2006.01)
D06B 23/02(2006.01)
D06B 23/04(2006.01)

权利要求书1页 说明书4页 附图3页

(54)实用新型名称

一种印染加工用纺织品烘干装置

(57)摘要

本实用新型公开了一种印染加工用纺织品烘干装置,包括工作台,所述工作台上表面对称设置有两个凹形框架,所述凹形框架的内部水平连接有固定轴,所述固定轴的外表面通过轴承转动连接有滚筒,所述工作台的上表面位于两个凹形框架之间位置处对称设置有两个支撑块,所述支撑块之间水平连接有输送管。本实用新型涉及纺织品加工技术领域,该印染加工用纺织品烘干装置,通过工作台的上表面靠近凹形框架的后方位置处设置有箱体,箱体的内部水平连接有加热管,且箱体的内部靠近加热管的正上方位置处均匀连接有风扇,在对纺织进行加工时,可以对纺织品进行多级的烘干工作,且能够使纺织品的表面受热均匀,使纺织品能够快速的被烘干。

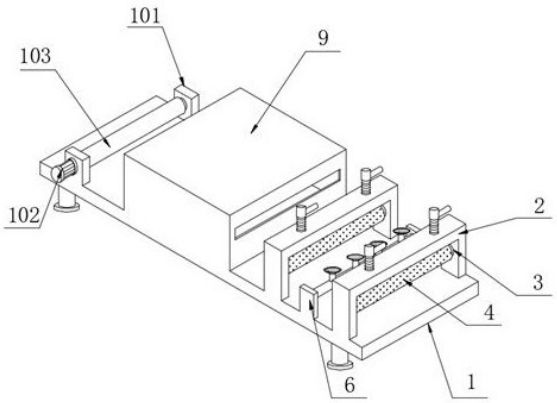

CN 210314856 U

1.一种印染加工用纺织品烘干装置,包括工作台(1),其特征在于:所述工作台(1)上表面对称设置有两个凹形框架(2),所述凹形框架(2)的内部水平连接有固定轴(3),所述固定轴(3)的外表面通过轴承(5)转动连接有滚筒(4),所述工作台(1)的上表面位于两个凹形框架(2)之间位置处对称设置有两个支撑块(6),所述支撑块(6)之间水平连接有输送管(7),所述输送管(7)的上表面均匀连接有出风喷头(8),所述工作台(1)的上表面靠近凹形框架(2)的后方位置处设置有箱体(9),所述箱体(9)的内部水平连接有加热管(10),且箱体(9)的内部靠近加热管(10)的正上方位置处均匀连接有风扇(11),所述凹形框架(2)的内部靠近滚筒(4)的正上方位置处对称设置有两个凹形连接件(12),所述凹形连接件(12)的内部转动连接有压轮(13),且凹形连接件(12)的两侧均设置有凸起块(14),所述凸起块(14)的上表面垂直连接有伸缩杆(15),所述伸缩杆(15)的上端与凹形框架(2)的内部上表面固定连接,且伸缩杆(15)的外表面套接设置有弹簧(16),所述弹簧(16)的上端与凹形框架(2)的内部下表面固定连接,且弹簧(16)的下端与凸起块(14)的上表面固定连接。

2.根据权利要求1所述的一种印染加工用纺织品烘干装置,其特征在于:所述固定轴(3)的外表面位于轴承(5)之间位置处均匀缠绕有加热丝(31),所述加热丝(31)设置于滚筒(4)的内部,所述滚筒(4)的外表面设置为透气结构。

3.根据权利要求1所述的一种印染加工用纺织品烘干装置,其特征在于:所述工作台(1)的一侧设置有基座(104),所述基座(104)的上表面固定安装有热风机(105),所述热风机(105)的一端固定连接有固定管(106),所述固定管(106)的一端嵌入安装于支撑块(6)的一侧面并与输送管(7)的一端固定连接。

4.根据权利要求1所述的一种印染加工用纺织品烘干装置,其特征在于:所述箱体(9)的内部位于加热管(10)的下方位置处对称设置有两个支撑辊(91),且箱体(9)的前表面和后表面均开设有槽口(92)。

5.根据权利要求1所述的一种印染加工用纺织品烘干装置,其特征在于:所述凹形框架(2)的上表面对称贯穿安装有两个螺杆(21),且凹形框架(2)的内部表面设置有与螺杆(21)相匹配的内螺纹,所述螺杆(21)的下端位于凹形连接件(12)的正上方,且螺杆(21)的上端一侧水平连接有把手(22)。

6.根据权利要求1所述的一种印染加工用纺织品烘干装置,其特征在于:所述工作台(1)的上表面靠近箱体(9)的后方位置处对称设置有两个固定块(101),所述固定块(101)的一侧表面嵌入安装有收卷电机(102),所述收卷电机(102)的一端固定连接有收卷辊(103),所述收卷辊(103)的一端与另一个固定块(101)的一侧面转动连接。

一种印染加工用纺织品烘干装置

技术领域

[0001] 本实用新型涉及纺织品加工技术领域，具体为一种印染加工用纺织品烘干装置。

背景技术

[0002] 纺织原意是取自纺纱与织布的总称，但是随着纺织知识体系和学科体系的不断发展和完善，特别是非织造纺织材料和三维复合编织等技术产生后，现在的纺织已经不仅是传统的手工纺纱和织布，也包括无纺布技术，现代三维编织技术，现代静电纳米成网技术等生产的服装用、产业用、装饰用纺织品，在对纺织品进行印染加工后，需要对纺织品进行烘干处理。

[0003] 但是目前对纺织品进行加工烘干时，对于纺织品的烘干方式比较单一，致使烘干效果差，不能使纺织品的表面均匀受热，使纺织品不能快速的烘干，从而不能满足工业生产的需求，使生产出来的纺织品质量比较差。

实用新型内容

[0004] 针对现有技术的不足，本实用新型提供了一种印染加工用纺织品烘干装置，解决了对于纺织品的烘干方式比较单一，致使烘干效果差，不能使纺织品的表面均匀受热，使纺织品不能快速的烘干，从而不能满足工业生产的需求，使生产出来的纺织品质量比较差的问题。

[0005] 为实现以上目的，本实用新型通过以下技术方案予以实现：一种印染加工用纺织品烘干装置，包括工作台，所述工作台上表面对称设置有两个凹形框架，所述凹形框架的内部水平连接有固定轴，所述固定轴的外表面通过轴承转动连接有滚筒，所述工作台的上表面位于两个凹形框架之间位置处对称设置有两个支撑块，所述支撑块之间水平连接有输送管，所述输送管的上表面均匀连接有出风喷头，所述工作台的上表面靠近凹形框架的后方位置处设置有箱体，所述箱体的内部水平连接有加热管，且箱体的内部靠近加热管的正上方位置处均匀连接有风扇，所述凹形框架的内部靠近滚筒的正上方位置处对称设置有两个凹形连接件，所述凹形连接件的内部转动连接有压轮，且凹形连接件的两侧均设置有凸起块，所述凸起块的上表面垂直连接有伸缩杆，所述伸缩杆的上端与凹形框架的内部上表面固定连接，且伸缩杆的外表面套接设置有弹簧，所述弹簧的上端与凹形框架的内部下表面固定连接，且弹簧的下端与凸起块的上表面固定连接。

[0006] 优选的，所述固定轴的外表面位于轴承之间位置处均匀缠绕有加热丝，所述加热丝设置于滚筒的内部，所述滚筒的外表面设置为透气结构。

[0007] 优选的，所述工作台的一侧设置有基座，所述基座的上表面固定安装有热风机，所述热风机的一端固定连接有固定管，所述固定管的一端嵌入安装于支撑块的一侧面并与输送管的一端固定连接。

[0008] 优选的，所述箱体的内部位于加热管的下方位置处对称设置有两个支撑辊，且箱体的前表面和后表面均开设有槽口。

[0009] 优选的，所述凹形框架的上表面对称贯穿安装有两个螺杆，且凹形框架的内部表面设置有与螺杆相匹配的内螺纹，所述螺杆的下端位于凹形连接件的正上方，且螺杆的上端一侧水平连接有把手。

[0010] 优选的，所述工作台的上表面靠近箱体的后方位置处对称设置有两个固定块，所述固定块的一侧表面嵌入安装有收卷电机，所述收卷电机的一端固定连接有收卷辊，所述收卷辊的一端与另一个固定块的一侧面转动连接。

[0011] 有益效果

[0012] 本实用新型提供了一种印染加工用纺织品烘干装置，与现有技术相比具备以下有益效果：

[0013] (1)、该一种印染加工用纺织品烘干装置，通过固定轴的外表面通过轴承转动连接有滚筒，工作台的上表面位于两个凹形框架之间位置处对称设置有两个支撑块，支撑块之间水平连接有输送管，输送管的上表面均匀连接有出风喷头，工作台的上表面靠近凹形框架的后方位置处设置有箱体，箱体的内部水平连接有加热管，且箱体的内部靠近加热管的正上方位置处均匀连接有风扇，在对纺织进行加工时，可以对纺织品进行多级的烘干工作，且能够使纺织品的表面受热均匀，使纺织品能够快速的被烘干，从而提高了纺织品的生产质量。

[0014] (2)、该一种印染加工用纺织品烘干装置，通过凹形连接件的内部转动连接有压轮，且凹形连接件的两侧均设置有凸起块，凸起块的上表面垂直连接有伸缩杆，伸缩杆的上端与凹形框架的内部上表面固定连接，且伸缩杆的外表面套接设置有弹簧，弹簧的上端与凹形框架的内部下表面固定连接，且弹簧的下端与凸起块的上表面固定连接，在对纺织品进行烘干时，能够方便将纺织品进行固定住，使纺织品在移动时，能够使其表面张紧，有利于对纺织品的烘干工作，从而提高了工作效率。

附图说明

[0015] 图1为本实用新型结构的立体图；

[0016] 图2为本实用新型凹形框架结构的内部示意图；

[0017] 图3为本实用新型滚筒结构的安装示意图；

[0018] 图4为本实用新型热风机结构的安装示意图；

[0019] 图5为本实用新型箱体结构的内部示意图；

[0020] 图6为本实用新型图2中A处结构的局部放大图。

[0021] 图中：1工作台、101固定块、102收卷电机、103收卷辊、104基座、105热风机、106固定管、2凹形框架、21螺杆、22把手、3固定轴、31加热丝、4滚筒、5轴承、6支撑块、7输送管、8出风喷头、9箱体、91支撑辊、92槽口、10加热管、11风扇、12凹形连接件、13压轮、14凸起块、15伸缩杆、16弹簧。

具体实施方式

[0022] 下面将结合本实用新型实施例中的附图，对本实用新型实施例中的技术方案进行清楚、完整地描述，显然，所描述的实施例仅仅是本实用新型一部分实施例，而不是全部的实施例。基于本实用新型中的实施例，本领域普通技术人员在没有做出创造性劳动前提下

所获得的所有其他实施例，都属于本实用新型保护的范围。

[0023] 请参阅图1-6，本实用新型提供一种技术方案：一种印染加工用纺织品烘干装置，包括工作台1，工作台1上表面对称设置有两个凹形框架2，凹形框架2的内部水平连接有固定轴3，固定轴3的外表面通过轴承5转动连接有滚筒4，固定轴3的外表面位于轴承5之间位置处均匀缠绕有加热丝31，加热丝31设置于滚筒4的内部，滚筒4的外表面设置为透气结构，为了使纺织品表面受热均匀，工作台1的上表面位于两个凹形框架2之间位置处对称设置有两个支撑块6，支撑块6之间水平连接有输送管7，工作台1的一侧设置有基座104，基座104的上表面固定安装有热风机105，热风机105的一端固定连接有固定管106，固定管106的一端嵌入安装于支撑块6的一侧面并与输送管7的一端固定连接，为了能够对纺织品进行多次烘干处理，提高工作效率，输送管7的上表面均匀连接有出风喷头8，工作台1的上表面靠近凹形框架2的后方位置处设置有箱体9，工作台1的上表面靠近箱体9的后方位置处对称设置有两个固定块101，固定块101的一侧表面嵌入安装有收卷电机102，收卷电机102的一端固定连接有收卷辊103，收卷辊103的一端与另一个固定块101的一侧面转动连接，为了方便对纺织品进行收卷，箱体9的内部位于加热管10的下方位置处对称设置有两个支撑辊91，且箱体9的前表面和后表面均开设有槽口92，为了能够对纺织品起到支撑作用，箱体9的内部水平连接有加热管10，且箱体9的内部靠近加热管10的正上方位置处均匀连接有风扇11，凹形框架2的内部靠近滚筒4的正上方位置处对称设置有两个凹形连接件12，凹形框架2的上表面对称贯穿安装有两个螺杆21，且凹形框架2的内部表面设置有与螺杆21相匹配的内螺纹，螺杆21的下端位于凹形连接件12的正上方，且螺杆21的上端一侧水平连接有把手22，为了方便将纺织品固定住，凹形连接件12的内部转动连接有压轮13，且凹形连接件12的两侧均设置有凸起块14，凸起块14的上表面垂直连接有伸缩杆15，伸缩杆15的上端与凹形框架2的内部上表面固定连接，且伸缩杆15的外表面套接设置有弹簧16，弹簧16的上端与凹形框架2的内部下表面固定连接，且弹簧16的下端与凸起块14的上表面固定连接。

[0024] 使用时，首先将印染后的纺织布放到凹形框架2上的滚筒4上，使纺织布的一端穿过箱体9并缠绕在收卷辊103上，收卷电机102的转动可以带动收卷辊103转动，可以实现对纺织布进行移动收卷，将纺织布安装好后，转动螺杆21上的把手22，使螺杆21向下移动，从而使螺杆21的下端抵压凹形连接件12的上表面，在伸缩杆15的伸缩下和弹簧16的弹性下，螺杆21会使凹形连接件12向下移动，从而使凹形连接件12上的压轮13抵压纺织布，对纺织布起到固定作用，从而使纺织布移动时，表面能够张紧，当不需要固定时，将螺杆21恢复原位置，从而弹簧16会使压轮13恢复原位置，在纺织布移动时，由于滚筒4转动安装于固定轴3上，因此纺织布的移动，会带动滚筒4转动，而固定轴3上的加热丝31发热，由于滚筒4表面为透气结构，因此加热丝31的热量会散发到纺织布上，同时接通热风机105的电源，热风机105的热风通过固定管106和输送管7，然后从出风喷头8中均匀喷出，喷向纺织布的下表面，再次对纺织布进行烘干处理，接着纺织布进入箱体9中，加热管10又一次对纺织布进行烘干处理，而风扇11的转动，使加热管10的热量均匀的往下散发，从而散发到纺织布上，对纺织布进行均匀烘干，从而提高了对纺织布的烘干效果。

[0025] 需要说明的是，在本文中，诸如第一和第二等之类的关系术语仅仅用来将一个实体或者操作与另一个实体或操作区分开来，而不一定要求或者暗示这些实体或操作之间存在任何这种实际的关系或者顺序。而且，术语“包括”、“包含”或者其任何其他变体意在涵盖

非排他性的包含，从而使得包括一系列要素的过程、方法、物品或者设备不仅包括那些要素，而且还包括没有明确列出的其他要素，或者是还包括为这种过程、方法、物品或者设备所固有的要素。

[0026] 尽管已经示出和描述了本实用新型的实施例，对于本领域的普通技术人员而言，可以理解在不脱离本实用新型的原理和精神的情况下可以对这些实施例进行多种变化、修改、替换和变型，本实用新型的范围由所附权利要求及其等同物限定。

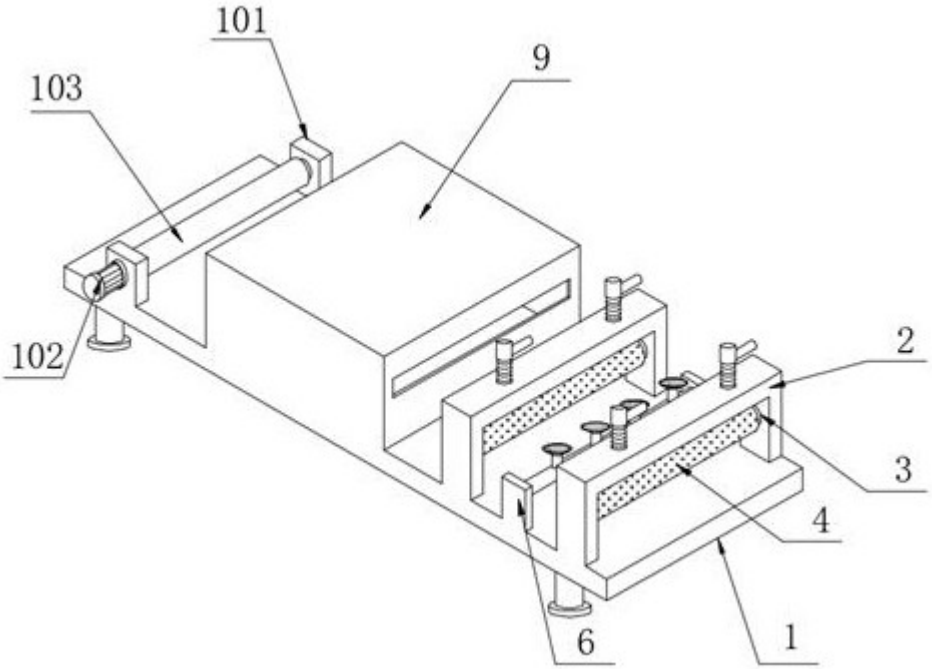

图1

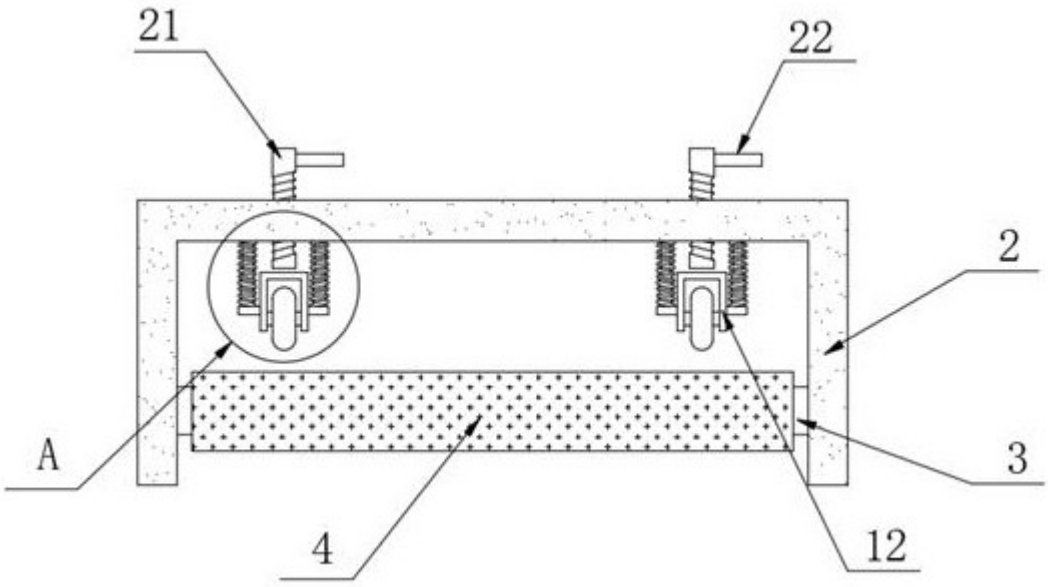

图2

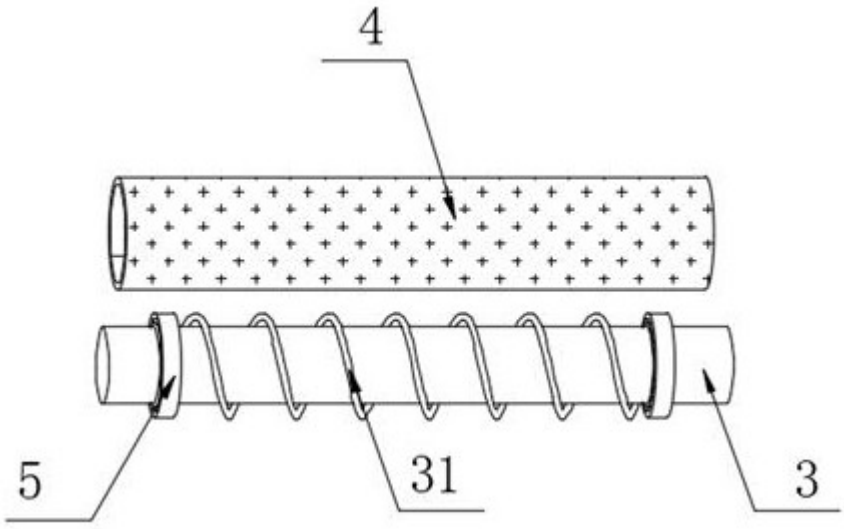

图3

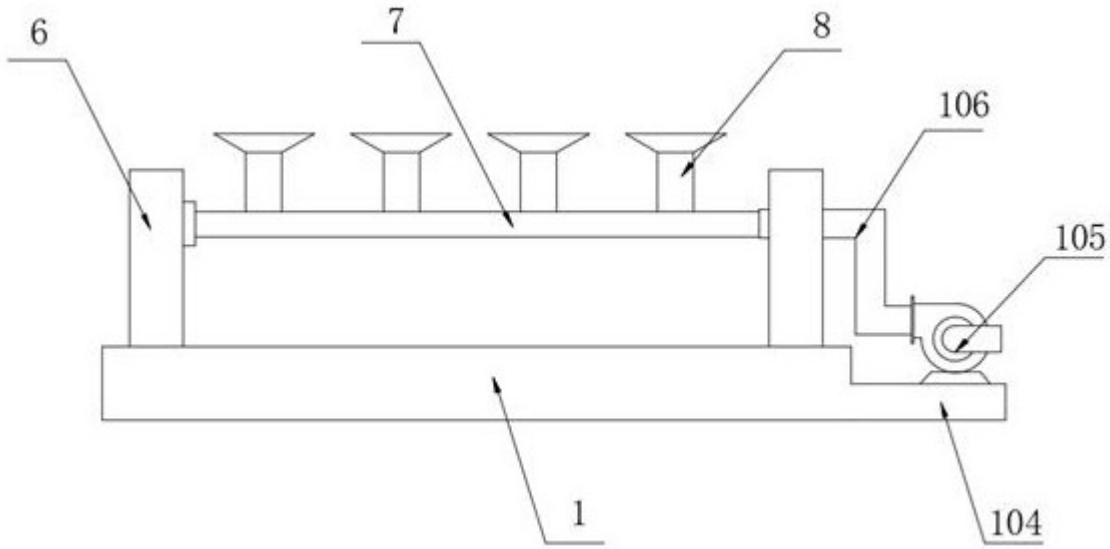

图4

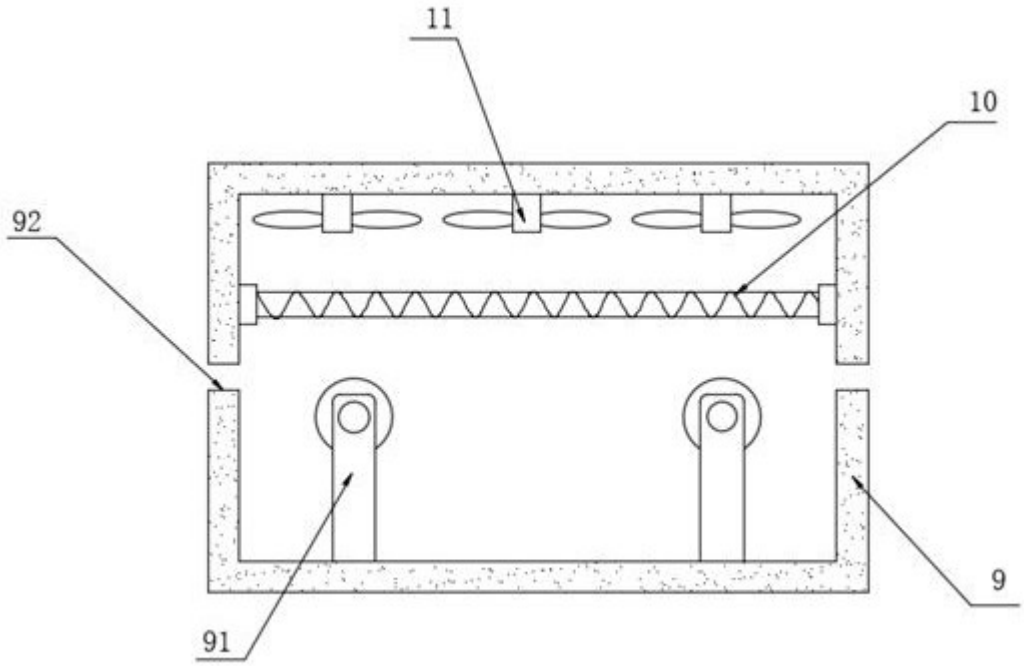

图5

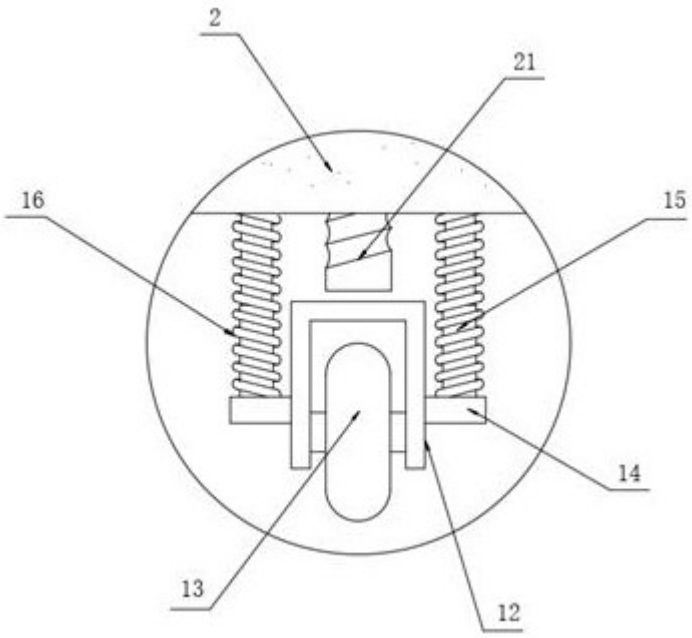

图6