(19)中华人民共和国国家知识产权局

(12)发明专利申请

(10)申请公布号 CN 105600159 A
(43)申请公布日 2016.05.25

(21)申请号 201510962944.1

(22)申请日 2015.12.18

(71)申请人 殷昌(苏州)包装有限公司
地址 215500 江苏省苏州市常熟市东南经济开发区银通路300号

(72)发明人 李殷石

(51)Int.Cl.
B65D 81/20(2006.01)

权利要求书1页 说明书2页 附图4页

(54)发明名称

内瓶替换式真空瓶

(57)摘要

本发明公开了一种内瓶替换式真空瓶，包括内瓶、外瓶和上盖；所述外瓶顶部敞口；所述内瓶与上盖螺纹连接；所述上盖与外瓶顶部卡接，且上盖将内瓶封闭于外瓶内部；所述上盖外壁底部设有限位柱和环形凸缘；所述限位柱凸出于上盖外壁，所述环形凸缘沿上盖外壁周向设置，且所述限位柱位于环形凸缘下方；所述外瓶内壁设有：与限位柱相配合、引导限位柱向下螺旋移动的导向槽，以及限制环形凸缘下移的卡环；所述导向槽沿外瓶内壁轴向向下螺旋延伸，所述卡环沿外瓶内壁周向设置，且所述导向槽位于卡环下方；所述导向槽底部设有阻碍限位柱回退的凸起。本发明内瓶替换式真空瓶，采用替换式内瓶，可以进行内瓶替换，环保，在档次不变的情况，降低成本。

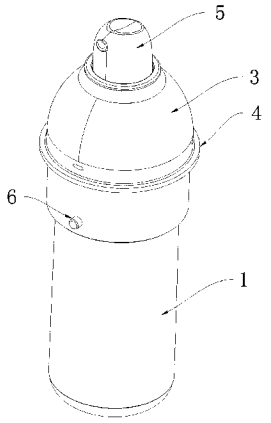

CN 105600159 A

1.内瓶替换式真空瓶，其特征在于，包括内瓶、外瓶和上盖；

所述外瓶顶部敞口；

所述内瓶与上盖螺纹连接；

所述上盖与外瓶顶部卡接，且上盖将内瓶封闭于外瓶内部；

所述上盖外壁底部设有限位柱和环形凸缘；所述限位柱凸出于上盖外壁，所述环形凸缘沿上盖外壁周向设置，且所述限位柱位于环形凸缘下方；

所述外瓶内壁设有：与限位柱相配合、引导限位柱向下螺旋移动的导向槽，以及限制环形凸缘下移的卡环；所述导向槽沿外瓶内壁轴向向下螺旋延伸，所述卡环沿外瓶内壁周向设置，且所述导向槽位于卡环下方；

所述导向槽底部设有阻碍限位柱回退的凸起；

所述上盖的限位柱置于导向槽内，沿导向槽的轨迹向下螺旋移动至导向槽底部，越过上述凸起并被限制在导向槽底部，且环形凸缘在限位柱的带动下向下移动并抵靠在卡环上，形成上盖与外瓶顶部的卡接。

2.根据权利要求1所述的内瓶替换式真空瓶，其特征在于，所述上盖顶部设有按钮。

3.根据权利要求2所述的内瓶替换式真空瓶，其特征在于，所述上盖还配有外盖体。

4.根据权利要求3所述的内瓶替换式真空瓶，其特征在于，所述外盖体与上盖卡扣连接。

5.根据权利要求4所述的内瓶替换式真空瓶，其特征在于，所述上盖设有用于固定外盖体的卡槽。

内瓶替换式真空瓶

技术领域

[0001] 本发明涉及化妆品/药品用真空瓶，尤其是涉及一种内瓶替换式真空瓶。

背景技术

[0002] 现有的化妆品/药品用真空，一般是使用完成后，包装就直接废弃，造成很大浪费。

发明内容

[0003] 本发明的目的在于提供一种内瓶替换式真空瓶，采用替换式内瓶，可以进行内瓶替换，环保，在档次不变的情况，降低成本。

[0004] 为实现上述目的，本发明的技术方案是设计一种内瓶替换式真空瓶，包括内瓶、外瓶和上盖；

[0005] 所述外瓶顶部敞口；

[0006] 所述内瓶与上盖螺纹连接；

[0007] 所述上盖与外瓶顶部卡接，且上盖将内瓶封闭于外瓶内部；

[0008] 所述上盖外壁底部设有限位柱和环形凸缘；所述限位柱凸出于上盖外壁，所述环形凸缘沿上盖外壁周向设置，且所述限位柱位于环形凸缘下方；

[0009] 所述外瓶内壁设有：与限位柱相配合、引导限位柱向下螺旋移动的导向槽，以及限制环形凸缘下移的卡环；所述导向槽沿外瓶内壁轴向向下螺旋延伸，所述卡环沿外瓶内壁周向设置，且所述导向槽位于卡环下方；

[0010] 所述导向槽底部设有阻碍限位柱回退的凸起；

[0011] 所述上盖的限位柱置于导向槽内，沿导向槽的轨迹向下螺旋移动至导向槽底部，越过上述凸起并被限制在导向槽底部，且环形凸缘在限位柱的带动下向下移动并抵靠在卡环上，形成上盖与外瓶顶部的卡接。

[0012] 优选的，所述上盖顶部设有按钮。

[0013] 优选的，所述上盖还配有外盖体。

[0014] 优选的，所述外盖体与上盖卡扣连接。

[0015] 优选的，所述上盖设有用于固定外盖体的卡槽。

[0016] 本发明的优点和有益效果在于：提供一种内瓶替换式真空瓶，采用替换式内瓶，可以进行内瓶替换，环保，在档次不变的情况，降低成本。

附图说明

[0017] 图1是本发明的整体示意图；

[0018] 图2是内瓶的示意图；

[0019] 图3是外瓶的示意图；

[0020] 图4是上盖与内瓶的连接示意图；

[0021] 图5是上盖与外瓶的连接示意图。

具体实施方式

[0022] 下面结合附图和实施例，对本发明的具体实施方式作进一步描述。以下实施例仅用于更加清楚地说明本发明的技术方案，而不能以此来限制本发明的保护范围。

[0023] 本发明具体实施的技术方案是：

[0024] 如图1至图5所示，一种内瓶1替换式真空瓶，包括内瓶1、外瓶2和上盖3；

[0025] 所述外瓶2顶部敞口；

[0026] 所述内瓶1与上盖3螺纹连接；

[0027] 所述上盖3与外瓶2顶部卡接，且上盖3将内瓶1封闭于外瓶2内部；

[0028] 所述上盖3外壁底部设有限位柱6和环形凸缘4；所述限位柱6凸出于上盖3外壁，所述环形凸缘4沿上盖3外壁周向设置，且所述限位柱6位于环形凸缘4下方；

[0029] 所述外瓶2内壁设有：与限位柱6相配合、引导限位柱6向下螺旋移动的导向槽7，以及限制环形凸缘4下移的卡环9；所述导向槽7沿外瓶2内壁轴向向下螺旋延伸，所述卡环9沿外瓶2内壁周向设置，且所述导向槽7位于卡环9下方；

[0030] 所述导向槽7底部设有阻碍限位柱6回退的凸起10；

[0031] 所述上盖3的限位柱6置于导向槽7内，沿导向槽7的轨迹向下螺旋移动至导向槽7底部，越过上述凸起10并被限制在导向槽7底部，且环形凸缘4在限位柱6的带动下向下移动并抵靠在卡环9上，形成上盖3与外瓶2顶部的卡接。

[0032] 所述上盖3顶部设有按钮5。

[0033] 所述上盖3还配有外盖体8。

[0034] 所述外盖体8与上盖3卡扣连接。

[0035] 所述上盖3设有用于固定外盖体8的卡槽。

[0036] 以上所述仅是本发明的优选实施方式，应当指出，对于本技术领域的普通技术人员来说，在不脱离本发明技术原理的前提下，还可以做出若干改进和润饰，这些改进和润饰也应视为本发明的保护范围。

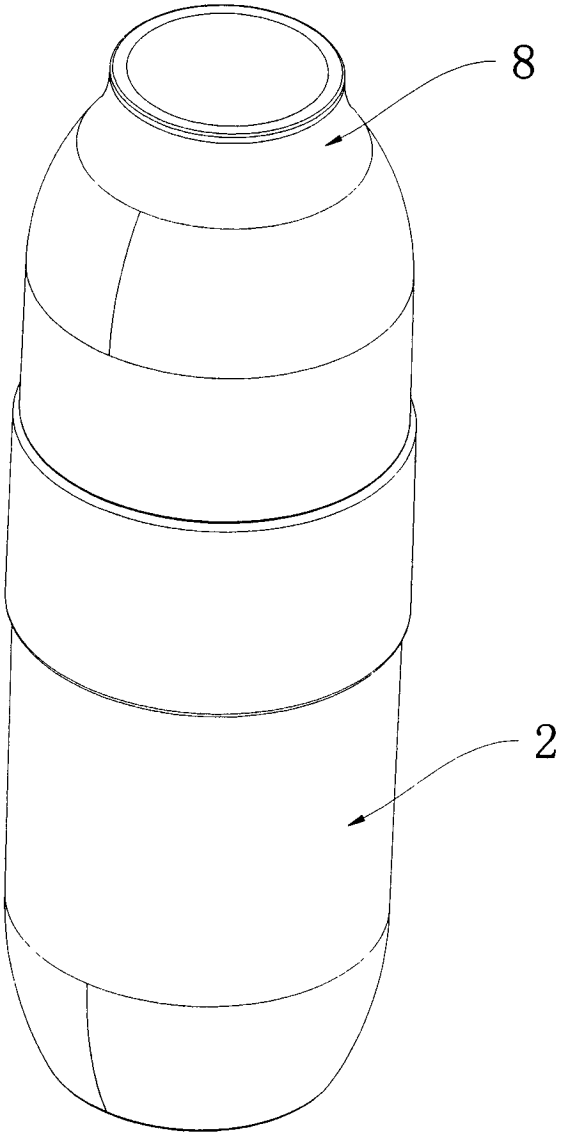

图1

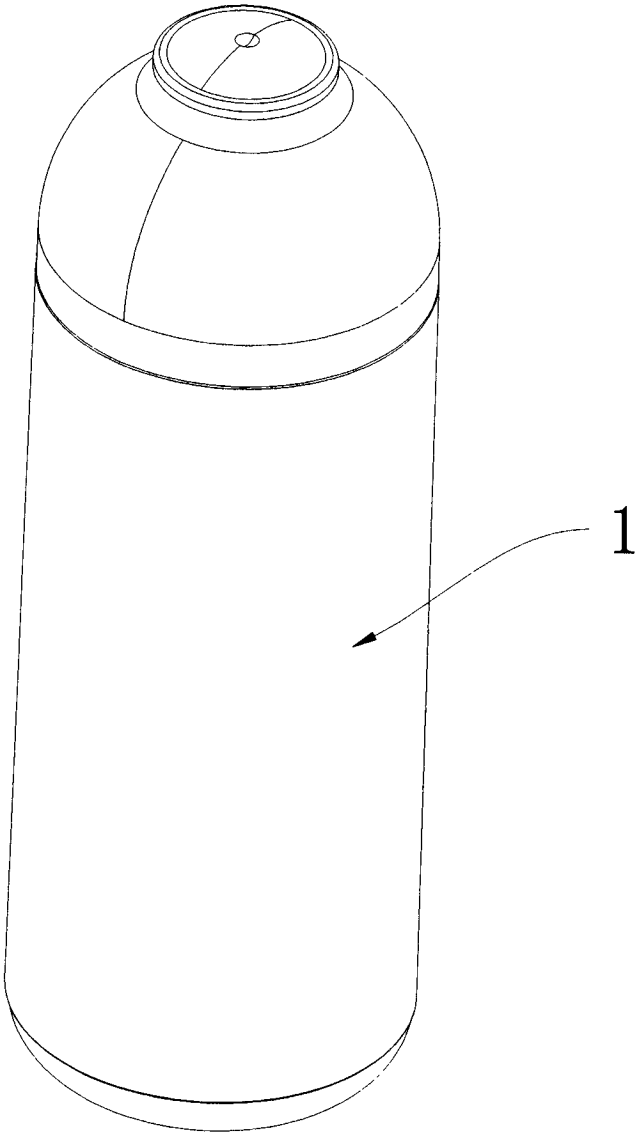

图2

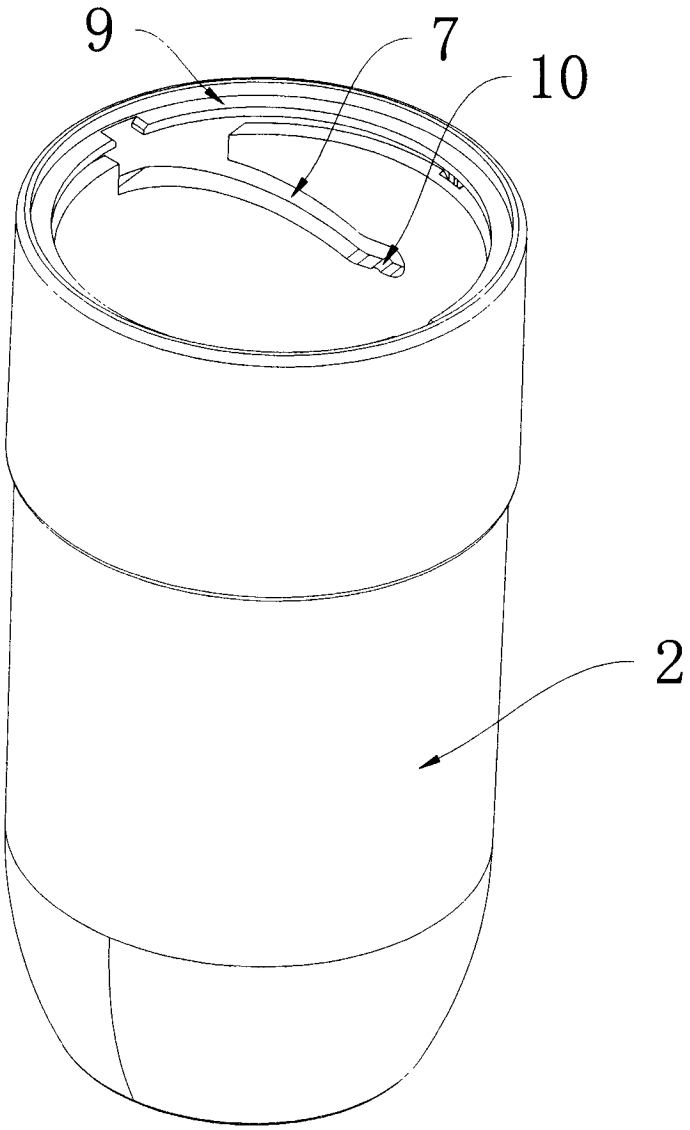

图3

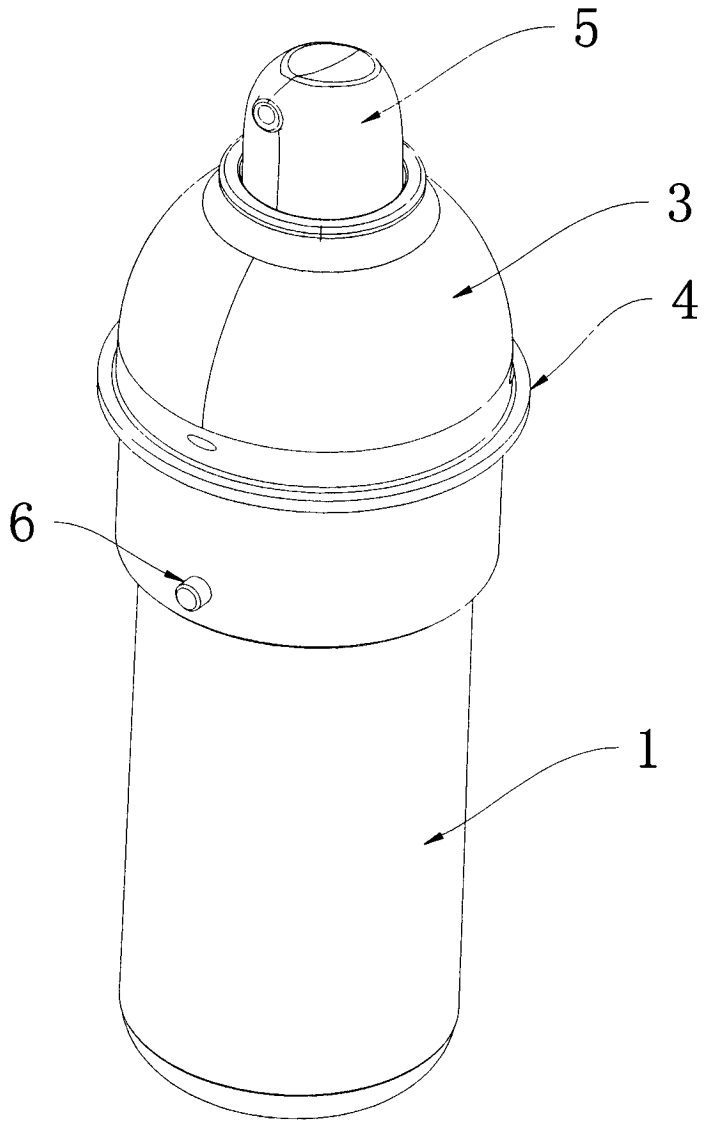

图4

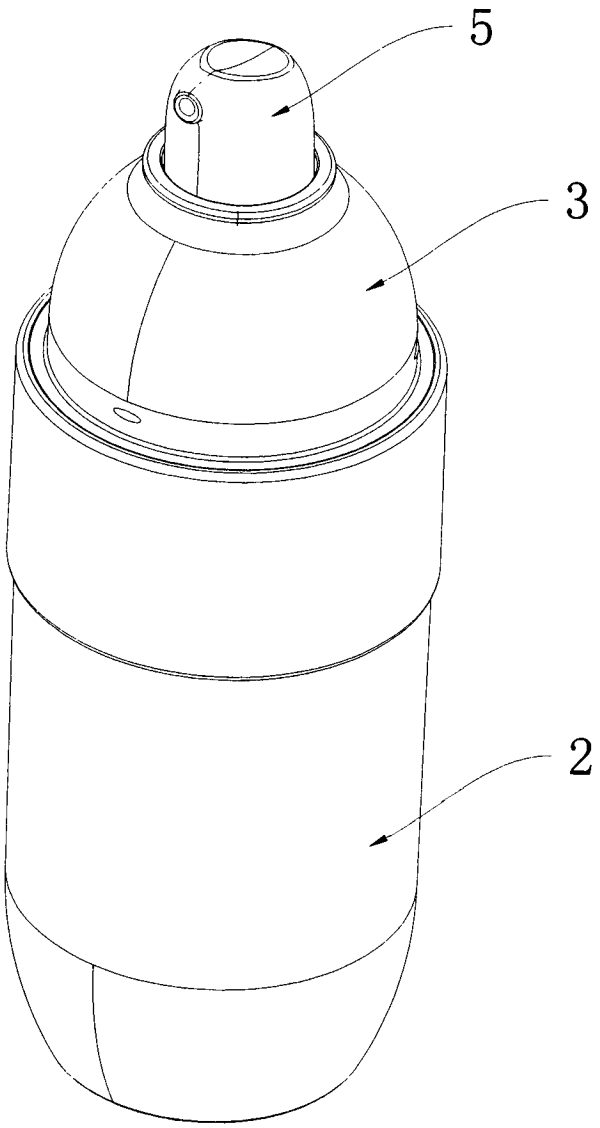

图5