(19)中华人民共和国国家知识产权局

(12)实用新型专利

(10)授权公告号 CN 204218644 U
(45)授权公告日 2015.03.25

(21)申请号 201420377659.4

(22)申请日 2014.07.10

(73)专利权人 宁波太尔炊具有限公司
地址 315315 浙江省慈溪市崇寿工业园区

(72)发明人 陆忠植

(51)Int.Cl.
A47J 27/04(2006.01)
A47J 36/24(2006.01)

权利要求书1页 说明书2页 附图1页

(54)实用新型名称

一种电蒸锅的控制装置

(57)摘要

本实用新型涉及厨具技术领域，特别涉及一种电蒸锅的控制装置，包括底座、有至少两层蒸层单元组成的蒸层体以及锅盖，所述底座设有电路板，每个蒸层单元底端均设有加热板，加热板与电路板电连接，底座上设有温度控制器和时间控制器，每个蒸层单元均设有气管和水管，气管和水管上均连接有的阀门，本实用新型通过在每个蒸层单元底端均设有加热板，以及在底座上设有温度控制器和时间控制器，这样可跟不同食物有效控制各层食物所需的时间和／热量，通过水管可便于冲洗蒸层单元，并将蒸层体底部内注入水。

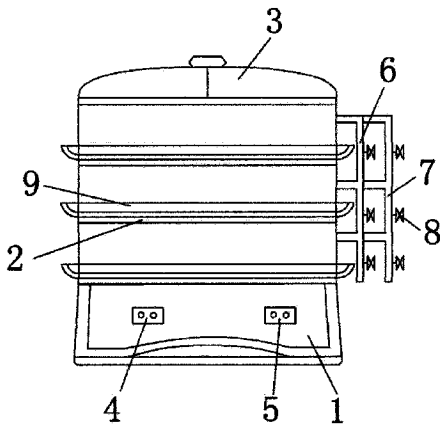

CN 204218644 U

1.一种电蒸锅的控制装置，包括底座、有至少两层蒸层单元组成的蒸层体以及锅盖，其特征在于：所述底座设有电路板，每个蒸层单元底端均设有加热板，加热板与电路板电连接，底座上设有温度控制器和时间控制器，每个蒸层单元均设有气管和水管，气管和水管上均连接有的阀门。

一种电蒸锅的控制装置

技术领域：

[0001] 本实用新型涉及厨具技术领域，特别涉及一种电蒸锅的控制装置。

背景技术：

[0002] 目前，现有技术中的电蒸锅具有多个蒸层，便于同时烹饪多样的食物。然而由于每种食物的烹饪时间和／或加热时间不同，因此电蒸锅单一的定时加热功能，不能满足不同食物需要不同烹饪时间和热量的需求，另外，蒸层单元不便于清洗。

实用新型内容：

[0003] 本实用新型的目的在于针对现有技术，提供一种电蒸锅的控制装置，其具有可有效控制各层食物所需的时间和／热量，操作方便，蒸层单元便于清洗的效果。

[0004] 为实现上述目的，本实用新型采用以下技术方案：一种电蒸锅的控制装置，包括底座、有至少两层蒸层单元组成的蒸层体以及锅盖，所述底座设有电路板，每个蒸层单元底端均设有加热板，加热板与电路板电连接，底座上设有温度控制器和时间控制器，每个蒸层单元均设有气管和水管，气管和水管上均连接有的阀门。

[0005] 本实用新型有益效果为：其包括底座、有至少两层蒸层单元组成的蒸层体以及锅盖，所述底座设有电路板，每个蒸层单元底端均设有加热板，加热板与电路板电连接，底座上设有温度控制器和时间控制器，每个蒸层单元均设有气管和水管，气管和水管上均连接有的阀门，本实用新型通过在每个蒸层单元底端均设有加热板，以及在底座上设有温度控制器和时间控制器，这样可跟不同食物有效控制各层食物所需的时间和／热量，通过水管可便于冲洗蒸层单元，并将蒸层体底部内注入水。

附图说明：

[0006] 图 1 是本实用新型的结构示意图。

[0007] 附图标记：1——底座 2——蒸层单元

[0008] 3——锅盖 4——温度控制器

[0009] 5——时间控制器 6——气管

[0010] 7——水管 8——阀门

[0011] 9——加热板。

具体实施方式：

[0012] 下面以实施例对本实用新型作进一步说明，并不是把本实用新型的实施范围限制于此。

[0013] 如图所示，一种电蒸锅的控制装置，包括底座 1、有至少两层蒸层单元 2 组成的蒸层体以及锅盖 3，所述底座 1 设有电路板，每个蒸层单元 2 底端均设有加热板 9，加热板 9 与电路板电连接，底座 1 上设有温度控制器 4 和时间控制器 5，本实用新型通过在每个蒸层单

元 2 底端均设有加热板 9，以及在底座 1 上设有温度控制器 4 和时间控制器 5，这样可跟不同食物有效控制各层食物所需的时间和 / 热量，每个蒸层单元 2 均设有气管 6 和水管 7，气管 6 和水管 7 上均连接有的阀门 8，这样可根据蒸层单元 2 内不同食物烹饪需要，可通过气管 6 和水管 7 进行适时的排气和加水，另外水管 7 可便于冲洗蒸层单元 2，并将蒸层体底部内注入水。

[0014] 以上所述仅是本实用新型的较佳实施方式，故凡依本实用新型专利申请范围所述的构造、特征及原理所做的等效变化或修饰，均包括于本实用新型专利申请范围内。

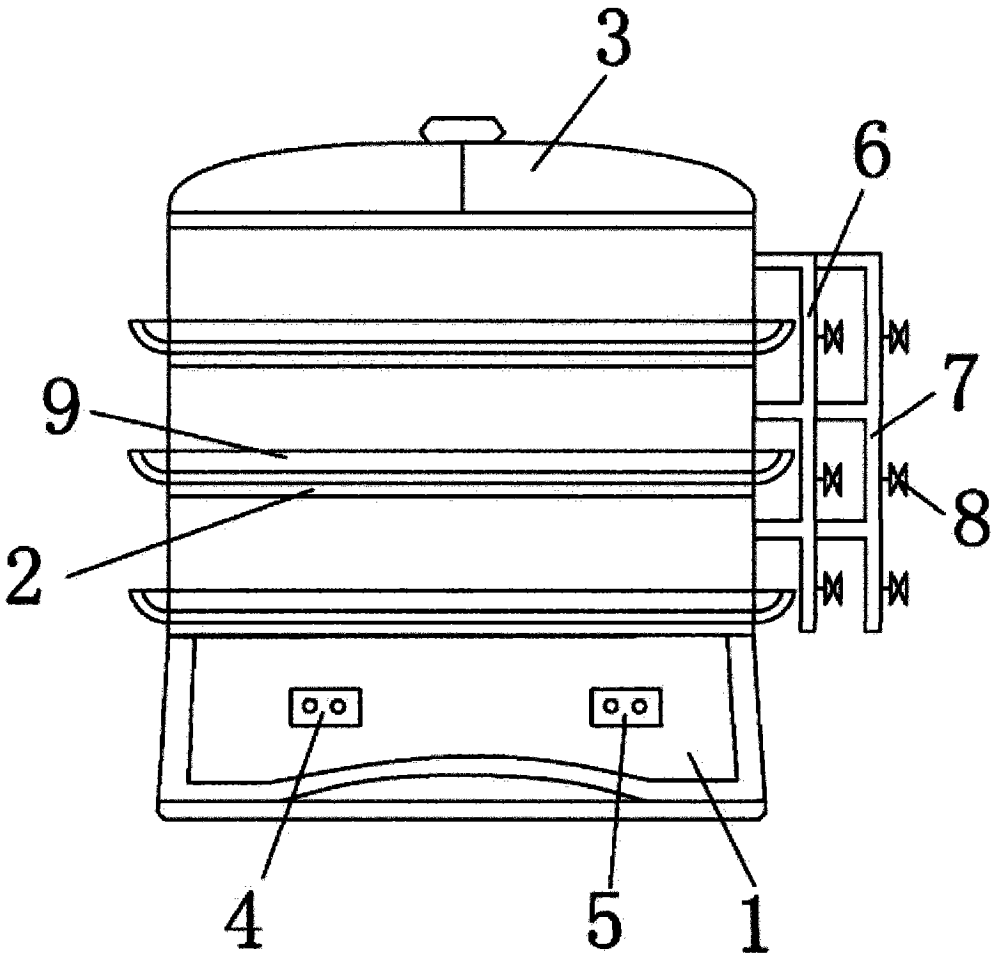

图 1