(19)中华人民共和国国家知识产权局

(12)实用新型专利

(10)授权公告号 CN 201740197 U
(45)授权公告日 2011.02.09

(21)申请号 201020243049.7

(22)申请日 2010.06.29

(73)专利权人 南京枫叶能源设备有限公司
地址 211153 江苏省南京市江宁区谷里街道东善桥工业集中区

(72)发明人 龚长山 王结义 丁贤银 邸道全 吴小网

(74)专利代理机构 南京苏高专利商标事务所（普通合伙）32204
代理人 杨晓玲

(51)Int.Cl.
*F24F 13/24*(2006.01)

权利要求书 1 页 说明书 1 页 附图 1 页

(54)实用新型名称

空调压缩机减震降噪结构

(57)摘要

本实用新型公开了一种调压缩机减震降噪结构，压缩机减震垫通过紧固螺母固定在减震托板上，减震托板固定在减震垫上，减震垫设置在底座上。本实用新型空调压缩机减震降噪结构克服现有空调压缩机减震降噪架构的不足，既可以减小空调机组运行震动又可以降低空调机组的噪声，结构简单。

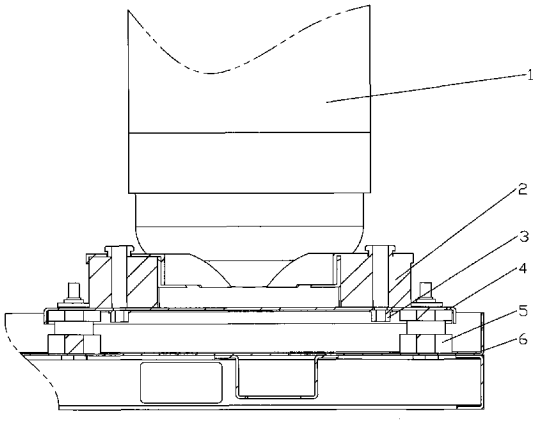


CN 201740197 U

1. 一种空调压缩机减震降噪结构，其特征在于：它包括压缩机减震垫 (2)，压缩机减震垫 (2) 通过紧固螺母 (3) 固定在减震托板 (4) 上，减震托板 (4) 固定在减震垫 (5) 上，减震垫 (5) 设置在底座 (6) 上。

2. 根据权利要求 1 所述的一种空调压缩机减震降噪结构，其特征在于：所述的减震托板 (4) 是与底座适配的正方形板。

# 空调压缩机减震降噪结构

## 技术领域

[0001] 本实用新型涉及一种减震降噪结构，具体说是一种空调压缩机减震降噪结构。

## 背景技术

[0002] 目前的空调压缩机减震降噪架构为：压缩机通过其减震垫安装在空调机组的底座上，通过减震垫来降低空调压缩机震动和噪音。但是压缩机运行震动产生的噪声还是会通过底座传递出来，尤其是压缩机的运行时所产生的低频噪声，这对空调机组的噪声性能非常不利。

## 发明内容

[0003] 发明目的：为了克服现有空调压缩机减震降噪架构的不足，本实用新型提供一种空调压缩机减震降噪装置，该装置能够有效解决压缩机运行所产生的振动和噪音问题。

[0004] 技术方案：本实用新型解决其技术问题所采取的技术方案为，压缩机减震垫通过紧固螺母固定在减震托板上，减震托板固定在减震垫上，减震垫设置在底座上。

[0005] 其中，所述的减震托板是与底座适配的正方形板。

[0006] 有益效果：本实用新型空调压缩机减震降噪装置既可以减小空调机组运行震动又可以降低空调机组的噪声，结构简单。

## 附图说明

[0007] 图示为本实用新型的结构示意图。

## 具体实施方式：

[0008] 下面结合附图对本实用新型做进一步的描述。

[0009] 如图所示，本实用新型的空调压缩机减震降噪结构先将压缩机减震垫 2 通过紧固螺母 3 固定在减震托板 4 上，压缩机减震垫 2 为原有压缩机用减震垫，减震托板 4 通过紧固件固定在减震垫 5 上，减震垫 5 设置在底座 6 上。

[0010] 空调压缩机 1 运行时，其运行所产生的震动，首先通过压缩机减震垫 2 进行第一次减震，然后传递到减震托板 4 上，减震托板 4 又通过减震垫 5 对压缩机运行所产生的震动进行第二次减震。

[0011] 本实用新型提供了一种空调压缩机减震降噪结构的思路及方法，具体实现该技术方案的方法和途径很多，以上所述仅是本实用新型的优选实施方式，应当指出，对于本技术领域的普通技术人员来说，在不脱离本实用新型原理的前提下，还可以做出若干改进和润饰，这些改进和润饰也应视为本实用新型的保护范围。本实施例中未明确的各组成部份均可用现有技术加以实现。

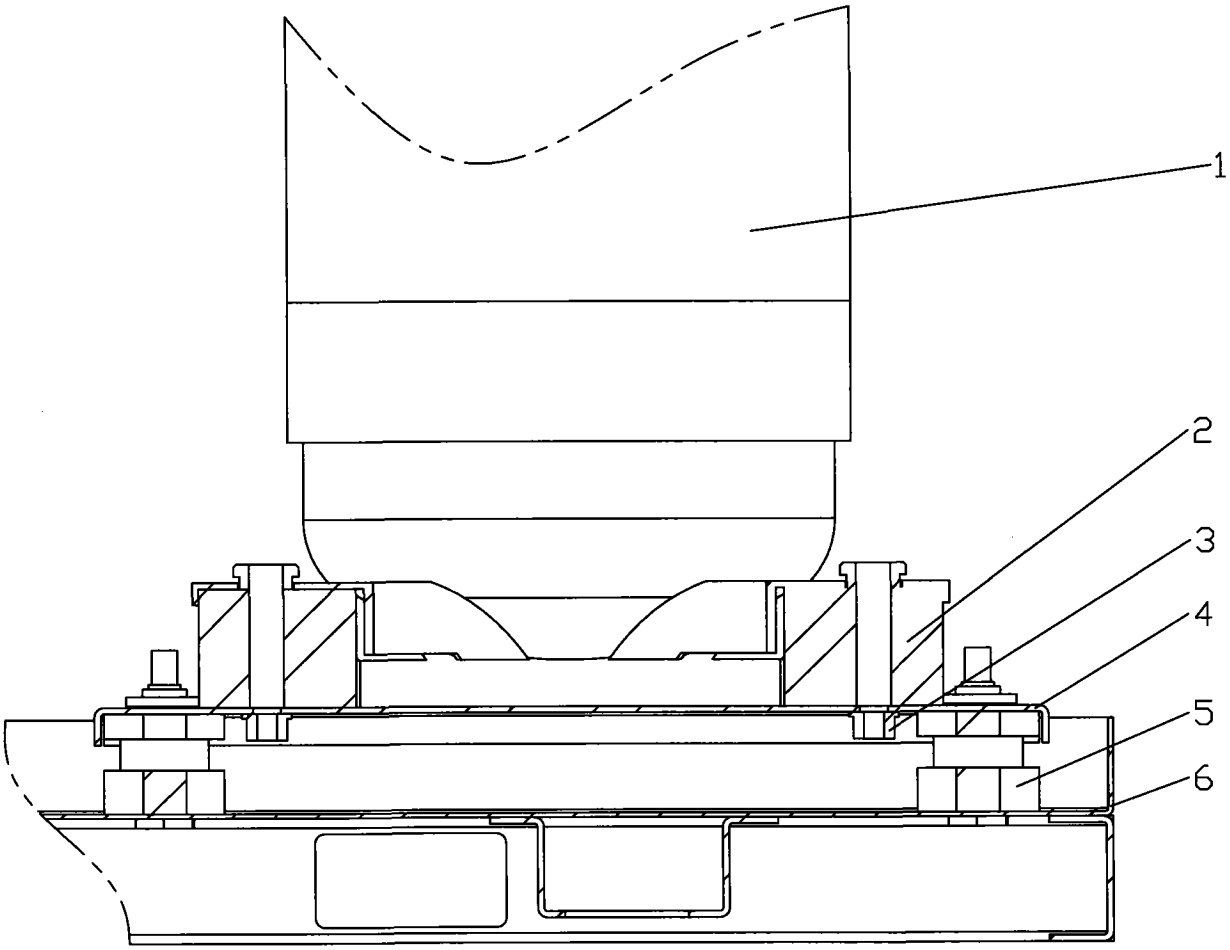
1
2
3
4
5
6