(19)国家知识产权局

(12)实用新型专利

(10)授权公告号 CN 221153668 U
(45)授权公告日 2024.06.18

(21)申请号 202323070812.7

(22)申请日 2023.11.14

(73)专利权人 宁波九隆五金有限公司
地址 315000 浙江省宁波市宁海县科技大道33号

(72)发明人 金昌龙

(74)专利代理机构 宁波华拓同亿专利代理事务所(普通合伙) 33432
专利代理师 南梦怡

(51)Int.Cl.
A47F 5/10(2006.01)
A47F 5/00(2006.01)
A47F 11/00(2006.01)

权利要求书1页 说明书5页 附图5页

(54)实用新型名称

一种T型展示货架

(57)摘要

本实用新型公开了一种T型展示货架,包括:第一立柱,设置为两个,两个所述第一立柱之间设有第二立柱,所述第一立柱和所述第二立柱前侧和后侧表面均匀贯穿设有插孔;洞洞板,设置于所述第一立柱和所述第二立柱之间,所述洞洞板前侧和后侧表面均匀设有洞洞孔;挂架,数量设置为多个。本实用新型能够根据所需展示的货物的大小和数量的不同调节安装不同数量和宽度的挂架,还可以在洞洞板上悬挂线钩进行展示,满足不同的货物展示需求,而且在洞洞板两侧均安装挂架和底面板,能够节省空间大大增加可展示的区域和面积,另外,整个货架的拼接安装不需要较多的工具进行配合才能安装,安装拆卸简单方便,货架便于调整运输。

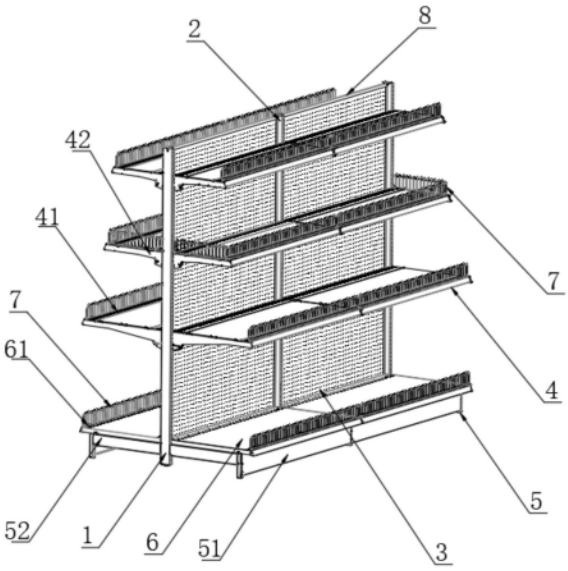

CN 221153668 U

1.一种T型展示货架,其特征在于,包括:

第一立柱(1),设置为两个,两个所述第一立柱(1)之间设有第二立柱(2),所述第一立柱(1)和所述第二立柱(2)前侧和后侧表面均匀贯穿设有插孔(11);

洞洞板(3),设置于所述第一立柱(1)和所述第二立柱(2)之间,所述洞洞板(3)前侧和后侧表面均匀设有洞洞孔;

挂架(4),数量设置为多个,多个所述挂架(4)均匀设置于所述洞洞板(3)外侧,所述挂架(4)外侧设有第一侧板(42),所述第一侧板(42)靠近所述洞洞板(3)一端设置有第一定位钩(43),所述第一定位钩(43)与所述插孔(11)相匹配;

第三立柱(5),设置为多个,多个所述第三立柱(5)分别设置于所述第一立柱(1)和所述第二立柱(2)外侧,所述第三立柱(5)与所述第一立柱(1)和所述第二立柱(2)之间设置有连接板(52),相邻两个所述第三立柱(5)之间设有防踢板(51);

底面板(6),设置于所述连接板(52)顶部,所述挂架(4)和所述底面板(6)表面分别均匀设有第一插孔(41)和第二插孔(61),且第一插孔(41)和和第二插孔(61)顶部插接有网删(7)。

2.根据权利要求1所述的一种T型展示货架,其特征在于,多个所述挂架(4)宽度均不同设置。

3.根据权利要求1所述的一种T型展示货架,其特征在于,所述连接板(52)两端部均设有定位杆,所述第三立柱(5)内侧表面设有第二插孔,定位杆分别与所述插孔(11)和第二插孔相匹配。

4.根据权利要求1所述的一种T型展示货架,其特征在于,所述底面板(6)外侧设置有第二侧板(62),所述第二侧板(62)靠近所述洞洞板(3)一端设置有第二定位钩(63),所述第二定位钩(63)与所述插孔(11)相匹配。

5.根据权利要求1所述的一种T型展示货架,其特征在于,所述第三立柱(5)外侧表面设置有卡位槽(53),所述防踢板(51)两侧向内延伸有卡位块(511),所述卡位块(511)与所述卡位槽(53)卡接,所述防踢板(51)顶部一端和底部一端向内侧延伸有延伸板(512)。

6.根据权利要求1所述的一种T型展示货架,其特征在于,所述底面板(6)远离所述洞洞板(3)一端设置有缓压板(64),所述缓压板(64)为倾斜设置且向外侧倾斜。

7.根据权利要求1所述的一种T型展示货架,其特征在于,所述网删(7)设置为长网删和短网删,长网删和短网删底部表面均匀设有插杆,插杆与所述第一插孔(41)和所述第二插孔(61)相匹配。

8.根据权利要求1所述的一种T型展示货架,其特征在于,所述第一立柱(1)和所述第二立柱(2)均为中空设置,所述第一立柱(1)与所述第二立柱(2)之间还设置有顶连杆(8),所述顶连杆(8)设置于所述洞洞板(3)顶部,所述顶连杆(8)两端均设有定位板(81),所述定位板(81)形状设置为L形,所述定位板(81)底部一端深入所述第一立柱(1)和所述第二立柱(2)内部,所述第一立柱(1)和所述第二立柱(2)内壁表面贯穿设有定位孔(12),所述定位板(81)内侧设有定位块(82),所述定位块(82)与所述定位孔(12)卡接。

9.根据权利要求1所述的一种T型展示货架,其特征在于,所述第一立柱(1)内侧和所述第二立柱(2)两侧均设有限位槽(9),所述限位槽(9)底部一端为闭合式的U型槽,所述洞洞板(3)设置于两个所述限位槽(9)之间,所述第二立柱(2)内壁底部固定设置有加强板(21)。

一种T型展示货架

技术领域

[0001] 本实用新型涉及货架技术领域,尤其涉及一种T型展示货架。

背景技术

[0002] 展示货架也可称为精品柜,主要用于商品的展示,常用在商场电子、电器、名烟、名酒、药房、眼镜、工艺礼品、水晶制品、酒店用品、文化用品、汽车用品、4S店车模、塑料制品、化妆品专卖店、手机、珠宝、精品等商品的专柜,外观风格优美,高贵典雅,又有良好的装饰效果,可全方位展示出产品的特征,使唤产品发挥不同凡响的魅力。

[0003] 现有的展示货架整体高度通常较高,且大多是焊接锁死的结构组成,如此难以运输,而且展示货架内可展示的位置大多固定,特别是在一些空间较小的展示区域,很难满足货物展示的需求。

实用新型内容

[0004] 本实用新型提供一种T型展示货架,其可以根据所需展示的货物的大小和数量的不同调节安装不同数量和宽度的挂架,还可以在洞洞板上悬挂线钩进行展示,满足不同的货物展示需求,而且在洞洞板两侧均安装挂架和底面板,能够节省空间大大增加可展示的区域和面积,另外,整个货架的拼接安装不需要较多的工具进行配合才能安装,安装拆卸简单方便,货架便于调整运输。

[0005] 为了解决上述技术问题,本实用新型提供一种T型展示货架,包括:

[0006] 第一立柱,设置为两个,两个所述第一立柱之间设有第二立柱,所述第一立柱和所述第二立柱前侧和后侧表面均匀贯穿设有插孔;

[0007] 洞洞板,设置于所述第一立柱和所述第二立柱之间,所述洞洞板前侧和后侧表面均匀设有洞洞孔;

[0008] 挂架,数量设置为多个,多个所述挂架均匀设置于所述洞洞板外侧,所述挂架外侧设有第一侧板,所述第一侧板靠近所述洞洞板一端设置有第一定位钩,所述第一定位钩与所述插孔相匹配;

[0009] 第三立柱,设置为多个,多个所述第三立柱分别设置于所述第一立柱和所述第二立柱外侧,所述第三立柱与所述第一立柱和所述第二立柱之间设置有连接板,相邻两个所述第三立柱之间设有防踢板;

[0010] 底面板,设置于所述连接板顶部,所述挂架和所述底面板表面分别均匀设有第一插孔和第二插孔,且第一插孔和和第二插孔顶部插接有网删。

[0011] 作为上述技术方案的优选,多个所述挂架宽度均不同设置。

[0012] 作为上述技术方案的优选,所述连接板两端部均设有定位杆,所述第三立柱内侧表面设有第二插孔,定位杆分别与所述插孔和第二插孔相匹配。

[0013] 作为上述技术方案的优选,所述底面板外侧设置有第二侧板,所述第二侧板靠近所述洞洞板一端设置有第二定位钩,所述第二定位钩与所述插孔相匹配。

[0014] 作为上述技术方案的优选,所述第三立柱外侧表面设置有卡位槽,所述防踢板两侧向内延伸有卡位块,所述卡位块与所述卡位槽卡接,所述防踢板顶部一端和底部一端向内侧延伸有延伸板。

[0015] 作为上述技术方案的优选,所述底面板远离所述洞洞板一端设置有缓压板,所述缓压板为倾斜设置且向外侧倾斜。

[0016] 作为上述技术方案的优选,所述网删设置为长网删和短网删,长网删和短网删底部表面均匀设有插杆,插杆与所述第一插孔和所述第二插孔相匹配。

[0017] 作为上述技术方案的优选,所述第一立柱和所述第二立柱均为中空设置,所述第一立柱与所述第二立柱之间还设置有顶连杆,所述顶连杆设置于所述洞洞板顶部,所述顶连杆两端均设有定位板,所述定位板形状设置为L形,所述定位板底部一端深入所述第一立柱和所述第二立柱内部,所述第一立柱和所述第二立柱内壁表面贯穿设有定位孔,所述定位板内侧设有定位块,所述定位块与所述定位孔卡接。

[0018] 作为上述技术方案的优选,所述第一立柱内侧和所述第二立柱两侧均设有限位槽,所述限位槽底部一端为闭合式的U型槽,所述洞洞板设置于两个所述限位槽之间,所述第二立柱内壁底部固定设置有加强板。

[0019] 本实用新型提供了一种T型展示货架,其具有第一立柱、第二立柱、洞洞板、挂架和底面板,在两个第一立柱之间设置第二立柱,并安装洞洞板卡在第一立柱和第二立柱之间进行定位,并且可以在洞洞板上挂接各类线钩,随后在洞洞板外侧安装相应的挂架,通过挂架的第一定位钩卡在每个洞洞板两侧的第一立柱和第二立柱上的插孔内,还可以根据所需展示的产品大小调整不同宽度的挂架安装在不同高度,安装简单快速,整体更加有序美观,另外,在第一立柱和第二立柱底部外侧设置第三立柱,并在其顶部安装底面板,可以将较重的货物放置在底面板上,降低整体货架的中心,提高稳定性,还在底面板底部设置防踢板,避免货架晃动,对展示的货物也能够起到保护的效果,整个货架能够根据所需展示的货物的大小和数量的不同调节安装不同数量和宽度的挂架,还可以在洞洞板上悬挂线钩进行展示,满足不同的货物展示需求,而且在洞洞板两侧均安装挂架和底面板,能够节省空间大大增加可展示的区域和面积,另外,整个货架的拼接安装不需要较多的工具进行配合才能安装,安装拆卸简单方便,货架便于调整运输。

[0020] 上述说明仅是本实用新型技术方案的概述,为了能够更清楚了解本实用新型的技术手段,而可依照说明书的内容予以实施,并且为了让本实用新型的上述和其它目的、特征和优点能够更明显易懂,以下特举本实用新型的具体实施方式。

附图说明

[0021] 图1为本实用新型的整体结构示意图;

[0022] 图2为本实用新型的整体结构正视图;

[0023] 图3为本实用新型的第一立柱、第二立柱和顶练杆结构示意图;

[0024] 图4为本实用新型的挂架结构示意图;

[0025] 图5为本实用新型的底面板结构示意图;

[0026] 图6为本实用新型的顶连杆结构示意图;

[0027] 图7为本实用新型的第二立柱爆炸图;

[0028] 图8为本实用新型的第二立柱剖视图。

[0029] 图中:1第一立柱、11插孔、12定位孔、2第二立柱、21加强板、3洞洞板、4挂架、41第一插孔、42第一侧板、43第一定位钩、5第三立柱、51防踢板、511卡位块、512延伸板、52连接板、53卡位槽、6底面板、61第二插孔、62第二侧板、63第二定位钩、64缓压板、7网删、8顶连杆、81定位板、82定位块、9限位槽。

具体实施方式

[0030] 为使本实用新型的目的、特征、优点能够更加的明显和易懂,下面将结合本实用新型实施例中的附图,对本实用新型实施例中的技术方案进行清楚、完整地描述,显然,所描述的实施例仅仅是本实用新型一部分实施例,而非全部实施例。基于本实用新型中的实施例,本领域技术人员在没有做出创造性劳动前提下所获得的所有其他实施例,都属于本实用新型保护的范围。

[0031] 参见图1-8,本实用新型实施例提供了一种T型展示货架,包括:

[0032] 第一立柱1,设置为两个,两个第一立柱1之间设有第二立柱2,第一立柱1和第二立柱2前侧和后侧表面均匀贯穿设有插孔11;

[0033] 洞洞板3,设置于第一立柱1和第二立柱2之间,洞洞板3前侧和后侧表面均匀设有洞洞孔;

[0034] 挂架4,数量设置为多个,多个挂架4均匀设置于洞洞板3外侧,挂架4外侧设有第一侧板42,第一侧板42靠近洞洞板3一端设置有第一定位钩43,第一定位钩43与插孔11相匹配;

[0035] 第三立柱5,设置为多个,多个第三立柱5分别设置于第一立柱1和第二立柱2外侧,第三立柱5与第一立柱1和第二立柱2之间设置有连接板52,相邻两个第三立柱5之间设有防踢板51;

[0036] 底面板6,设置于连接板52顶部,挂架4和底面板6表面分别均匀设有第一插孔41和第二插孔61,且第一插孔41和和第二插孔61顶部插接有网删7。

[0037] 本实施例提供一种T型展示货架,其具有第一立柱1、第二立柱2、洞洞板3、挂架4和底面板6,在两个第一立柱1之间设置第二立柱2,并安装洞洞板3卡在第一立柱1和第二立柱2之间进行定位,并且可以在洞洞板3上挂接各类线钩,随后在洞洞板3外侧安装相应的挂架4,通过挂架4的第一定位钩43卡在每个洞洞板3两侧的第一立柱1和第二立柱2上的插孔11内,还可以根据所需展示的产品大小调整不同宽度的挂架4安装在不同高度,安装简单快速,整体更加有序美观,另外,在第一立柱1和第二立柱2底部外侧设置第三立柱5,并在其顶部安装底面板6,可以将较重的货物放置在底面板6上,降低整体货架的中心,提高稳定性,还在底面板6底部设置防踢板51,避免货架晃动,对展示的货物也能够起到保护的效果,整个货架能够根据所需展示的货物的大小和数量的不同调节安装不同数量和宽度的挂架4,还可以在洞洞板3上悬挂线钩进行展示,满足不同的货物展示需求,而且在洞洞板3两侧均安装挂架4和底面板6,能够节省空间大大增加可展示的区域和面积,另外,整个货架的拼接安装不需要较多的工具进行配合才能安装,安装拆卸简单方便,货架便于调整运输。

[0038] 在本实施例的进一步可实施方式中,多个挂架4宽度均不同设置。

[0039] 本实施例中的多个挂架4可以根据所需展示的产品大小调整,第一定位钩43卡在

每个洞洞板3两侧的第一立柱1和第二立柱2上的插孔11内,安装在不同高度,安装简单快速,整体更加有序美观。

[0040] 在本实施例的进一步可实施方式中,连接板52两端部均设有定位杆,第三立柱5内侧表面设有第二插孔,定位杆分别与插孔11和第二插孔相匹配。

[0041] 本实施例中的连接板52由两端的第二插孔将第三立柱5分别与第一立柱1和第二立柱2进行定位连接,使其在底部保持平行和稳定。

[0042] 在本实施例的进一步可实施方式中,底面板6外侧设置有第二侧板62,第二侧板62靠近洞洞板3一端设置有第二定位钩63,第二定位钩63与插孔11相匹配。

[0043] 本实施例中的底面板6内部还设有卡槽,连接板52顶部一端卡设于卡槽内部,同时底面板6通过第二定位钩63卡住安装在第一立柱1和第二立柱2的插孔11内,将其定位安装同时在底部的连接板52和第三立柱5也会对底面板6进行支撑,提高整体的稳定性。

[0044] 在本实施例的进一步可实施方式中,第三立柱5外侧表面设置有卡位槽53,防踢板51两侧向内延伸有卡位块511,卡位块511与卡位槽53卡接,防踢板51顶部一端和底部一端向内侧延伸有延伸板512。

[0045] 本实施例中的防踢板51两相邻的两个第三立柱5进行定位锁紧,同时也可以起到防踢的作用,还能够防止货物掉落在货架底部难以拿取,防踢板51通过卡位块511卡住安装在第三立柱5外侧。

[0046] 在本实施例的进一步可实施方式中,底面板6远离洞洞板3一端设置有缓压板64,缓压板64为倾斜设置且向外侧倾斜。

[0047] 本实施例中的缓压板64内侧设置有压紧弹簧,能够在受压后向内侧缓冲,缓压板64与底面板6表面铰接设置,压紧弹簧两端分别设置于底面板6底部和缓压板64内壁表面。

[0048] 在本实施例的进一步可实施方式中,网删7设置为长网删和短网删,长网删和短网删底部表面均匀设有插杆,插杆与第一插孔41和第二插孔61相匹配。

[0049] 本实施例中的网删7的长网删和短网删可以根据货物的摆放和展示进行调节安装在挂架4和底面板6表面,对货物进行限位。

[0050] 在本实施例的进一步可实施方式中,第一立柱1和第二立柱2均为中空设置,第一立柱1与第二立柱2之间还设置有顶连杆8,顶连杆8设置于洞洞板3顶部,顶连杆8两端均设有定位板81,定位板81形状设置为L形,定位板81底部一端深入第一立柱1和第二立柱2内部,第一立柱1和第二立柱2内壁表面贯穿设有定位孔12,定位板81内侧设有定位块82,定位块82与定位孔12卡接。

[0051] 本实施例中的顶连杆8通过两端定位板81的底部一端卡在第一立柱1和第二立柱2内部,同时定位块82卡在定位孔12内部,避免顶连杆8向上滑动,将两侧的第一立柱1和第二立柱2定位锁紧,保证结构的稳定。

[0052] 在本实施例的进一步可实施方式中,第一立柱1内侧和第二立柱2两侧均设有限位槽9,限位槽9底部一端为闭合式的U型槽,洞洞板3设置于两个限位槽9之间,第二立柱2内壁底部固定设置有加强板21。

[0053] 本实施例中的洞洞板3卡在限位槽9内,限位槽9设置为底部闭合的U型槽,避免洞洞板3晃动发生位移,同时便于安装和定位,加强板21的设置可以在整个货架中心部位增加支撑能力,提高整体货架的稳定性。

[0054] 在本实施例的进一步可实施方式中,第一立柱1、第二立柱2和第三立柱5内壁底部设置有锁紧块,且第一立柱1、第二立柱2和第三立柱5底部设有锁紧螺杆,锁紧螺杆端部与锁紧块匹配连接。

[0055] 本实施例中的锁紧块对锁紧螺杆的连接定位位置进行限定,能够根据所需货架的高度调整不同长度的锁紧螺杆进行安装定位,由相同长度的锁紧螺杆在第一立柱1、第二立柱2和第三立柱5在底部进行支撑,能够实现对货架高度的调整。

[0056] 在本说明书的描述中,参考术语“一个实施例”、“一些实施例”、“示例”、“具体示例”、或“一些示例”等的描述意指结合该实施例或示例描述的具体特征、结构、材料或者特点包含于本实用新型的至少一个实施例或示例中。而且,描述的具体特征、结构、材料或者特点可以在任一个或多个实施例或示例中以合适的方式结合。此外,在不相互矛盾的情况下,本领域的技术人员可以将本说明书中描述的不同实施例或示例以及不同实施例或示例的特征进行结合和组合。

[0057] 此外,术语“第一”、“第二”仅用于描述目的,而不能理解为指示或暗示相对重要性或者隐含指明所指示的技术特征的数量。由此,限定有“第一”、“第二”的特征可以明示或隐含地包括至少一个该特征。在本实用新型的描述中,“多个”的含义是两个或两个以上,除非另有明确具体的限定。

[0058] 以上所述,仅为本实用新型的具体实施方式,但本实用新型的保护范围并不局限于此,任何熟悉本技术领域的技术人员在本实用新型揭露的技术范围内,可轻易想到变化或替换,都应涵盖在本实用新型的保护范围之内。因此,本实用新型的保护范围应以所述权利要求的保护范围为准。

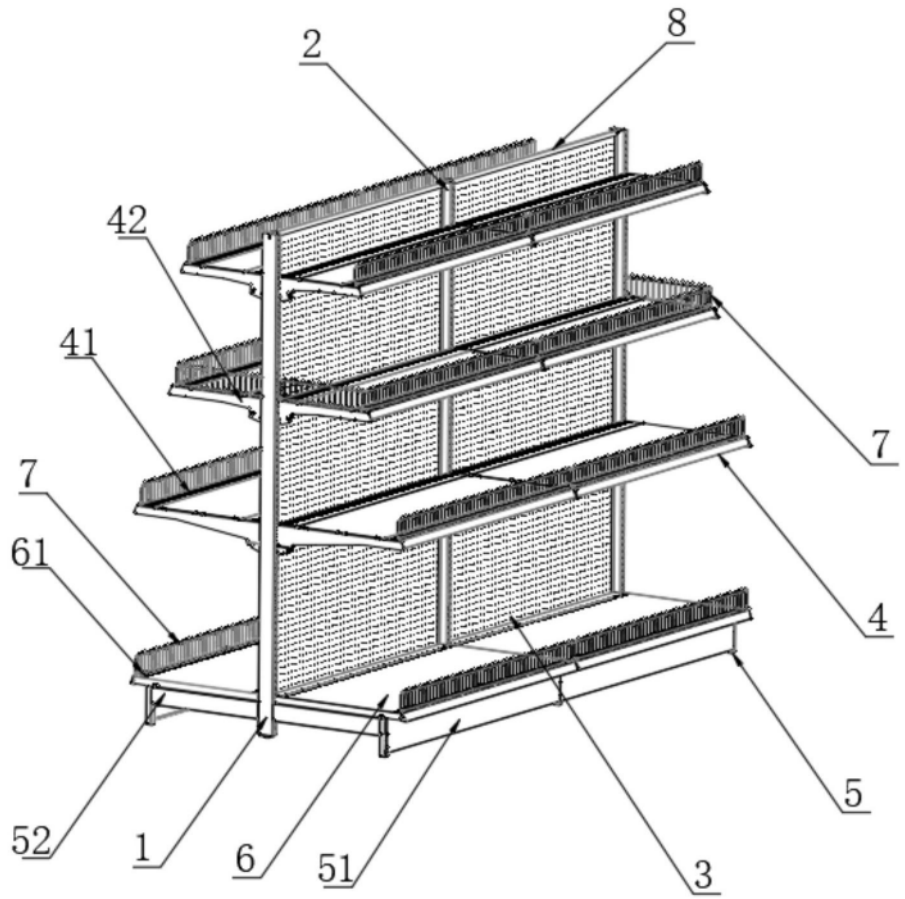

图1

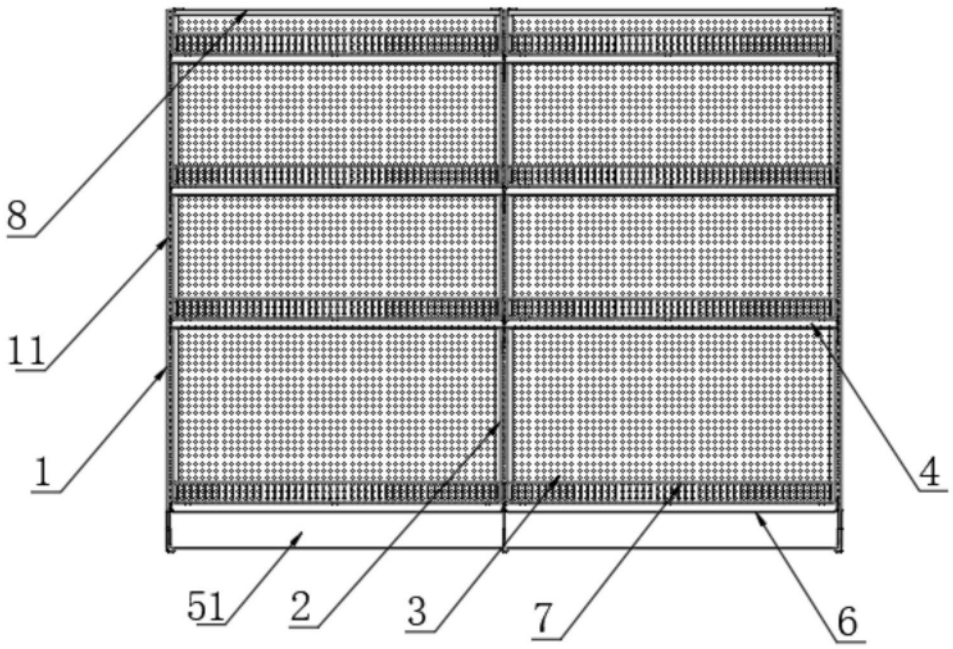

图2

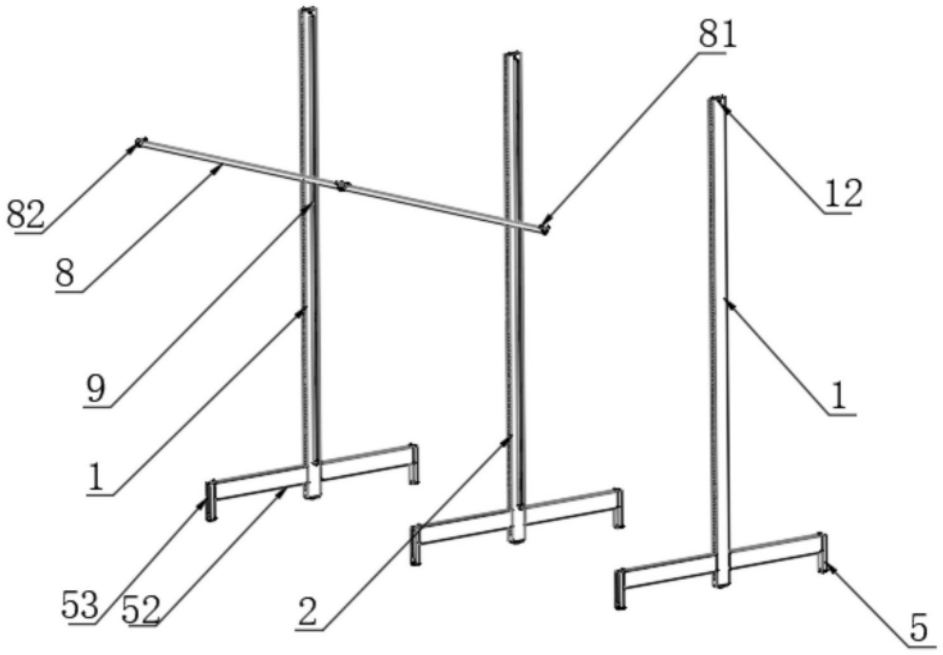

图3

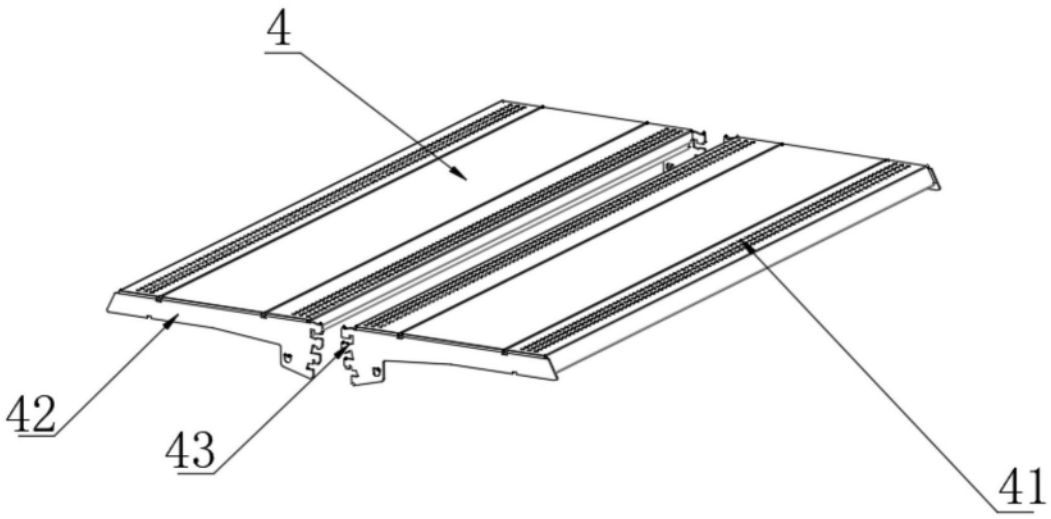

图4

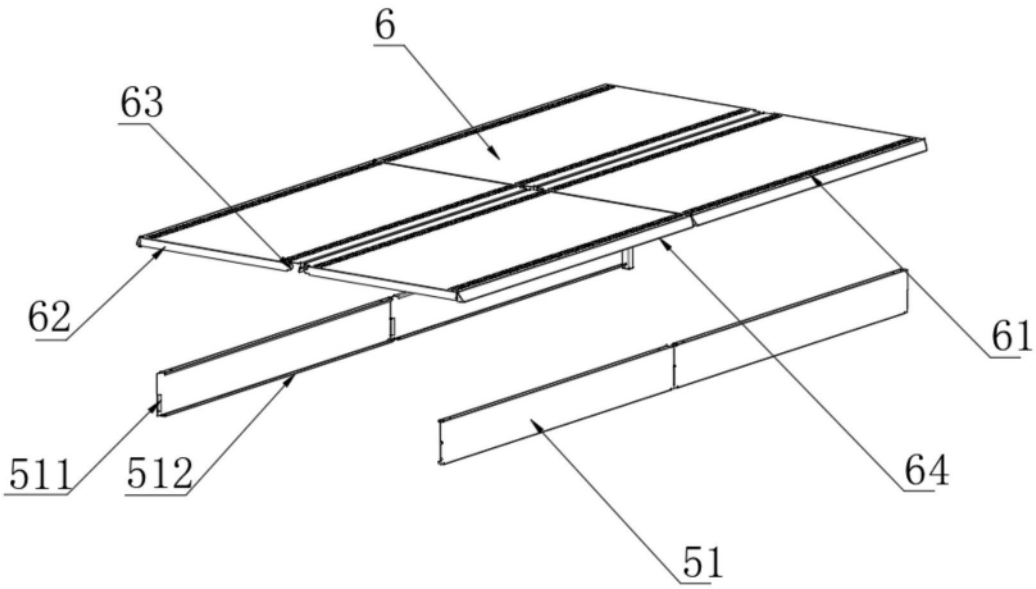

图5

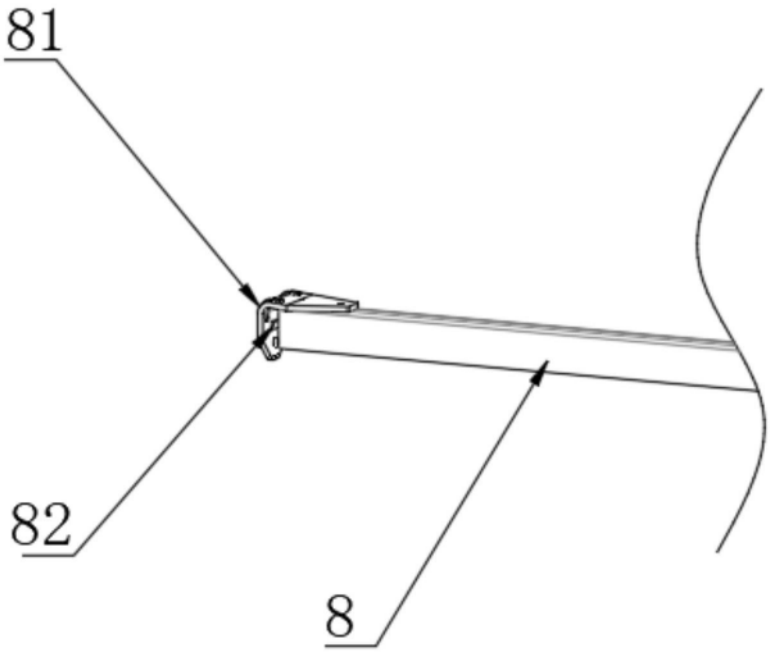

图6

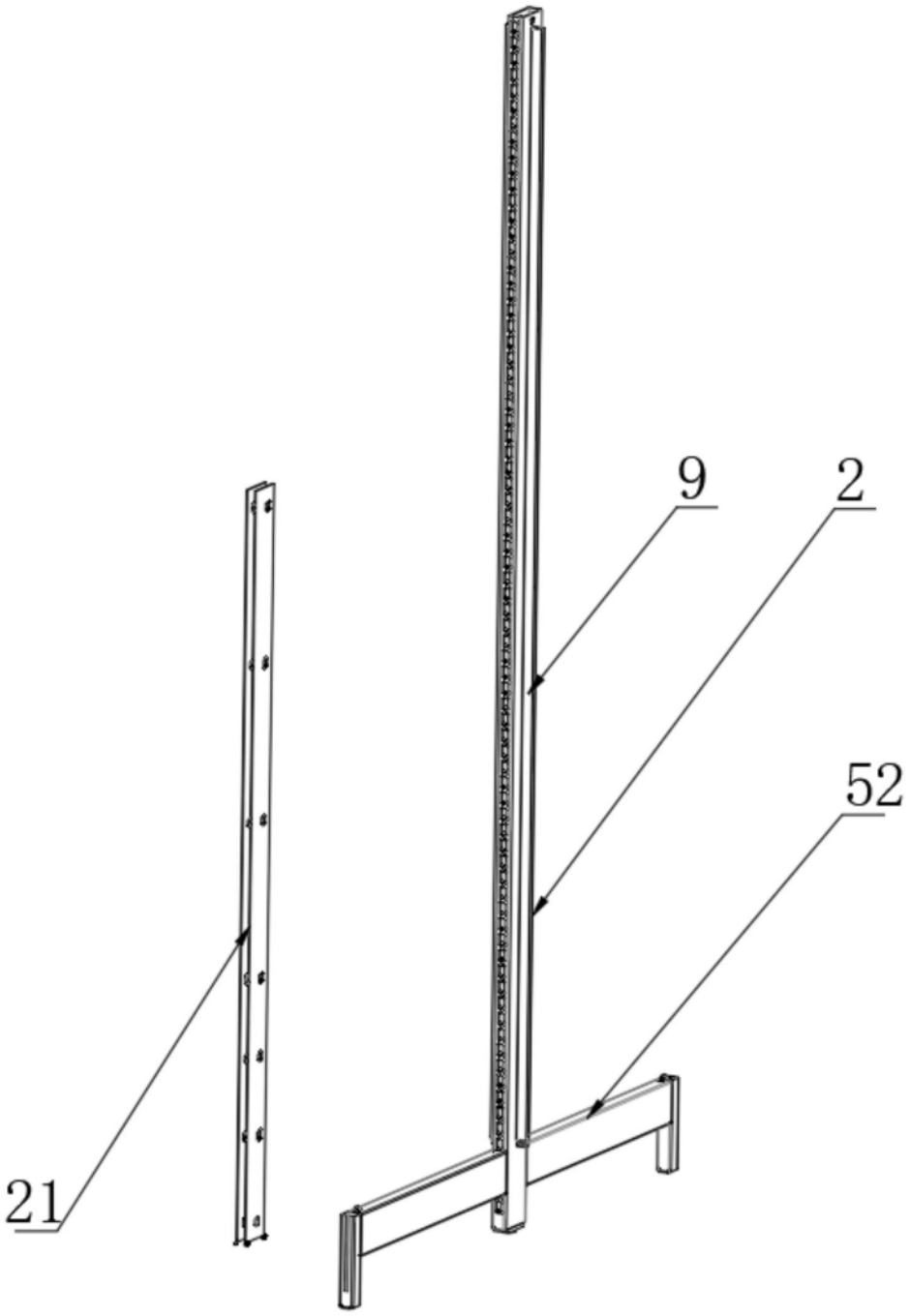

图7

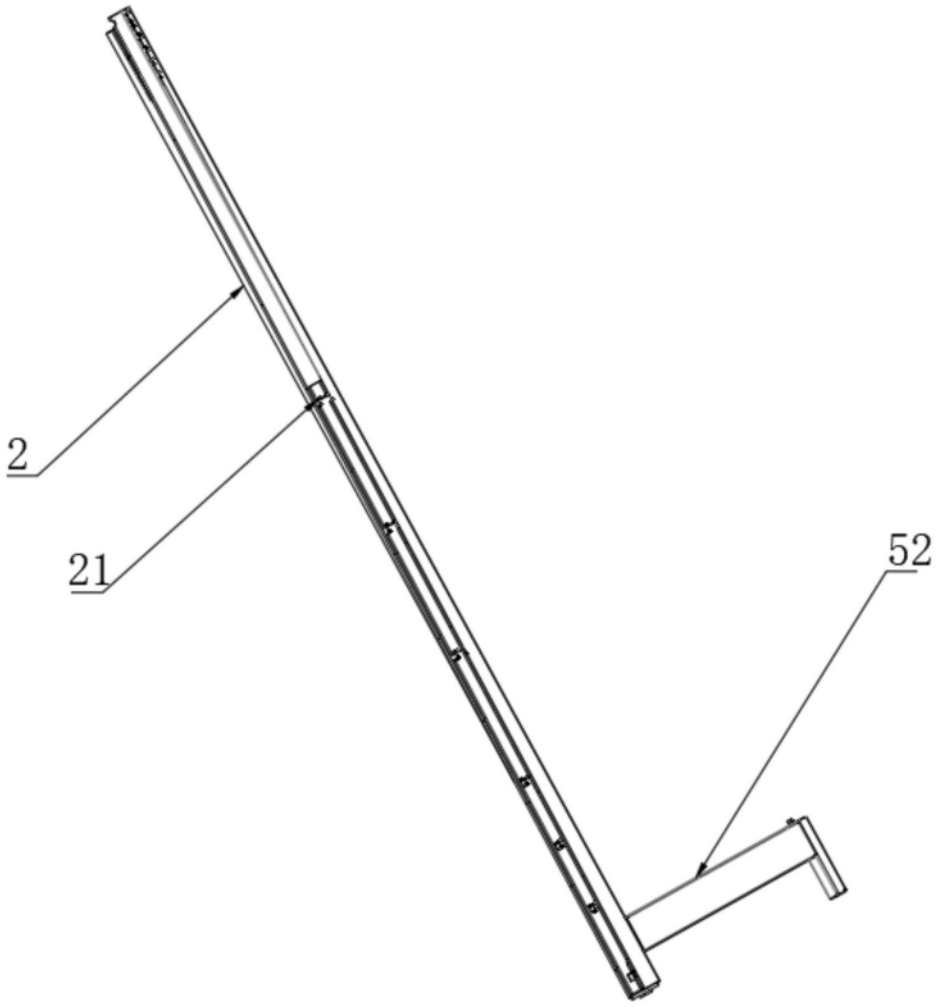

图8