(19)中华人民共和国国家知识产权局

(12)实用新型专利

(10)授权公告号 CN 206052871 U
(45)授权公告日 2017.03.29

(21)申请号 201621084452.3

(22)申请日 2016.09.28

(73)专利权人 温州沐昕洁具设计有限公司
地址 325000 浙江省温州市瓯海区梧田街道龙霞生活区23A组团1幢113室

(72)发明人 王业

(51)Int.Cl.
E03C 1/04(2006.01)

(ESM)同样的发明创造已同日申请发明专利

权利要求书1页 说明书2页 附图7页

(54)实用新型名称

便于水龙头安装的水槽

(57)摘要

本实用新型公开了一种便于水龙头安装的水槽，包括水槽平台、水龙头和连接装置，该水龙头外部管壁的下端有一段向下延伸的延伸段，在延伸段的孔侧壁上设有螺纹孔，螺纹孔上连接有顶紧螺丝，所述水槽平台上设有椭圆形的安装孔，在水槽平台的底面设有向下伸出的固定轴，该固定轴处在安装孔的附近；所述连接装置是由带有通孔的管形连接器和端盖组成，所述管形连接器的上端设有外螺纹，管形连接器下端的周边设置有椭圆形凸壁，该椭圆形凸壁与上述水槽平台的安装孔相匹配；端盖的顶壁上设置有透孔，端盖的下开孔设有内螺纹，该内螺纹与上述管形连接器的外螺纹匹配，所述端盖的大小与上述水龙头的下开孔相适配。

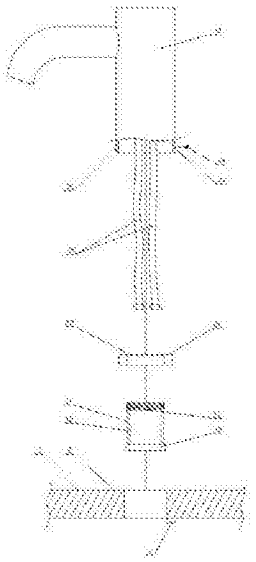

CN 206052871 U

1.一种便于水龙头安装的水槽，包括水槽平台(1)、水龙头(31)和连接装置，上述水槽平台上设有安装孔(2)，上述水龙头外部管壁的下端有一段向下延伸的延伸段(32)，该延伸段(32)使水龙头的下端有一段延长的内孔，在延伸段(32)的孔侧壁上设有螺纹孔(33)，螺纹孔(33)上连接有顶紧螺丝(34)，其特征在于：所述水槽平台(1)的安装孔(2)的横截面呈椭圆形，在水槽平台(1)的底面设有向下伸出的固定轴(3)，所述固定轴(3)处在安装孔(2)的短轴那一边的附近；所述连接装置是由带有通孔(12)的管形连接器(11)和端盖(21)组成，所述管形连接器(11)的上端设有外螺纹(14)，管形连接器(11)下端的周边设置有椭圆形凸壁(13)，所述椭圆形凸壁(13)与上述水槽平台的安装孔(2)相匹配；所述椭圆形凸壁(13)与管形连接器(11)之间为一体连接；所述端盖(21)的顶壁上设置有透孔(22)，端盖(21)的下开孔设有内螺纹，该内螺纹与上述管形连接器的外螺纹(14)匹配，所述端盖(21)的大小与上述水龙头(31)的下开孔相适配。

便于水龙头安装的水槽

技术领域

[0001] 本实用新型涉及卫浴设备领域，具体地说是涉及一种便于水龙头安装的水槽。

背景技术

[0002] 在盥洗室的水槽上安装或拆卸水龙头时需要在其下方狭窄空间中进行操作，这样给使用者带来很大不便。为此，申请号为：201310148469.5的中国发明专利说明书中公开了一种水龙头上装装置，这种水龙头上装装置包括设于水槽台面上方的龙头1，龙头套接有基座2，基座2通过螺栓组件5固定于水槽台面3上方；上述螺栓组件包括螺栓51、C型垫片52、C型螺帽53、锥形垫片54、弹簧55和小螺母56。当将基座安装到水槽台面上时，首先把螺栓自上而下穿过基座和水槽台面，然后在水槽下方狭窄空间中将C型垫片、C型螺帽、锥形垫片、弹簧和小螺母连接在螺栓51上。其不足是：1．该用于安装基座2的螺栓组件5的结构十分复杂，导致其安装变的很繁琐；2．安装时仍然要在水槽下方狭窄空间中进行操作，所以并没有解决水龙头安装不方便问题。

发明内容

[0003] 本实用新型的目的是针对上述不足提供一种便于水龙头安装的水槽。

[0004] 本实用新型解决上述技术问题所采用的技术方案是：便于水龙头安装的水槽，包括水槽平台、水龙头和连接装置，上述水槽平台上设有安装孔，上述水龙头外部管壁的下端有一段向下延伸的延伸段，该延伸段使水龙头的下端有一段延长的下开孔，在延伸段的孔侧壁上设有螺纹孔，螺纹孔上连接有顶紧螺丝，所述水槽平台上的安装孔的横截面呈椭圆形，在水槽平台的底面设有向下伸出的固定轴，所述固定轴处在安装孔的短轴那一边的附近；所述连接装置是由带有通孔的管形连接器和端盖组成，所述管形连接器的上端设有外螺纹，管形连接器下端的周边设置有椭圆形凸壁，所述椭圆形凸壁与上述水槽平台的安装孔相匹配；所述椭圆形凸壁与管形连接器之间为一体连接；所述端盖的顶壁上设置有透孔，端盖的下开孔设有内螺纹，该内螺纹与上述管形连接器的外螺纹匹配，所述端盖的大小与上述水龙头的下开孔相适配。

[0005] 采用在水槽平台上设置有椭圆形的安装孔，安装孔上设有连接装置，该连接装置是由管形连接器和端盖组成。当在水槽平台上安装水龙头时，首先将端盖在管形连接器的外螺纹上旋入少许部分，再将管形连接器的椭圆形凸壁自上而下伸入水槽平台的椭圆形的安装孔，此时管形连接器上端的端盖卡在水槽平台的上平面，而管形连接器下端的椭圆形凸壁从安装孔的下开口露出，然后继续旋紧端盖，在旋紧的过程中该椭圆形凸壁随着端盖的转动而转动，在转动过程中椭圆形凸壁的长轴一端随之被处在安装孔短轴附近的固定轴卡住，进而使管形连接器和端盖被固定在水槽平台上，然后将水龙头连接在水槽平台的端盖上即可。本技术方案的优点是：1．结构简单，使水龙头的安装和拆卸变的更加简便；2．水龙头的安装工作完全在水槽的上方进行，操作更方便。

附图说明

[0006] 图1为本实用新型便于水龙头安装的水槽的透视图；

[0007] 图2是图1中端盖的俯视图；

[0008] 图3是图1中管形连接器的俯视图；

[0009] 图4是图1中管形连接器的仰视图；

[0010] 图5是图1中水槽平台的俯视图；

[0011] 图6如图1所示，但其中的端盖已连接到管形连接器上；

[0012] 图7如图6所示，但其中带有端盖的管形连接器已伸入水槽平台的安装孔；

[0013] 图8如图7所示，其中端盖和管形连接器已互相拧紧地固定在水槽平台上，而此时管形连接器的椭圆形凸壁的长轴两端已卡在水槽平台的底面；

[0014] 图9是沿图8中A-A线的视图；

[0015] 图10如图8所示，其中的水龙头已连接到水槽平台上。

具体实施方式

[0016] 下面结合附图对本实用新型实施列作进一步的详细描述。

[0017] 如图1至图10所示，水槽平台1上设有安装孔2，该安装孔2的横截面呈椭圆形；水槽平台1的底面设有向下伸出的固定轴3，该固定轴3处在安装孔2的短轴那一边的附近(如图9所示)；在水槽平台1的安装孔2上设有连接装置，该连接装置是由带有通孔12的管形连接器11和端盖21组成，上述管形连接器11的上端设有外螺纹14，管形连接器11下端的周边设置有椭圆形凸壁13，该椭圆形凸壁13与上述水槽平台的安装孔2相匹配；椭圆形凸壁13与管形连接器11之间为一体连接；上述端盖21的顶壁上设置有透孔22，端盖21的下开孔设有内螺纹，该内螺纹与上述管形连接器的外螺纹14匹配；水龙头31外部管壁的下端有一段向下延伸的延伸段32，该延伸段32使水龙头31的下端有一段延长的下开孔，该下开孔与上述端盖21相适配，在延伸段32的孔侧壁上设有螺纹孔33，螺纹孔33上连接有顶紧螺丝34。

[0018] 安装时，首先将端盖21与管形连接器11上端的外螺纹14进行部分连接，所述部分连接是指端盖21在管形连接器的外螺纹14上只有少许部分的旋入(如图9所示)，该少许部分的旋入只是让管形连接器11不会从端盖21上掉下即可；再将管形连接器的椭圆形凸壁13自上而下伸入水槽平台1的椭圆形的安装孔2，此时管形连接器上端的端盖21卡在水槽平台1的上平面，而管形连接器下端的椭圆形凸壁13从安装孔2的下开口露出(如图7所示)，然后旋紧端盖21，在旋紧的过程中该椭圆形凸壁13随着端盖21的转动而转动，在转动过程中当椭圆形凸壁13的长轴一端触碰到处在安装孔2短轴附近的固定轴3时随之被卡住(如图8和图9所示)，此时继续旋紧端盖21使其被固定在水槽平台1上，这之后将水龙头的进水软管35穿过端盖21和管形连接器11通孔，并将水龙头下端的内孔卡在该端盖21上，再将顶紧螺丝34旋紧(如图10所示)，从而使水龙头31被固定在水槽平台1上。

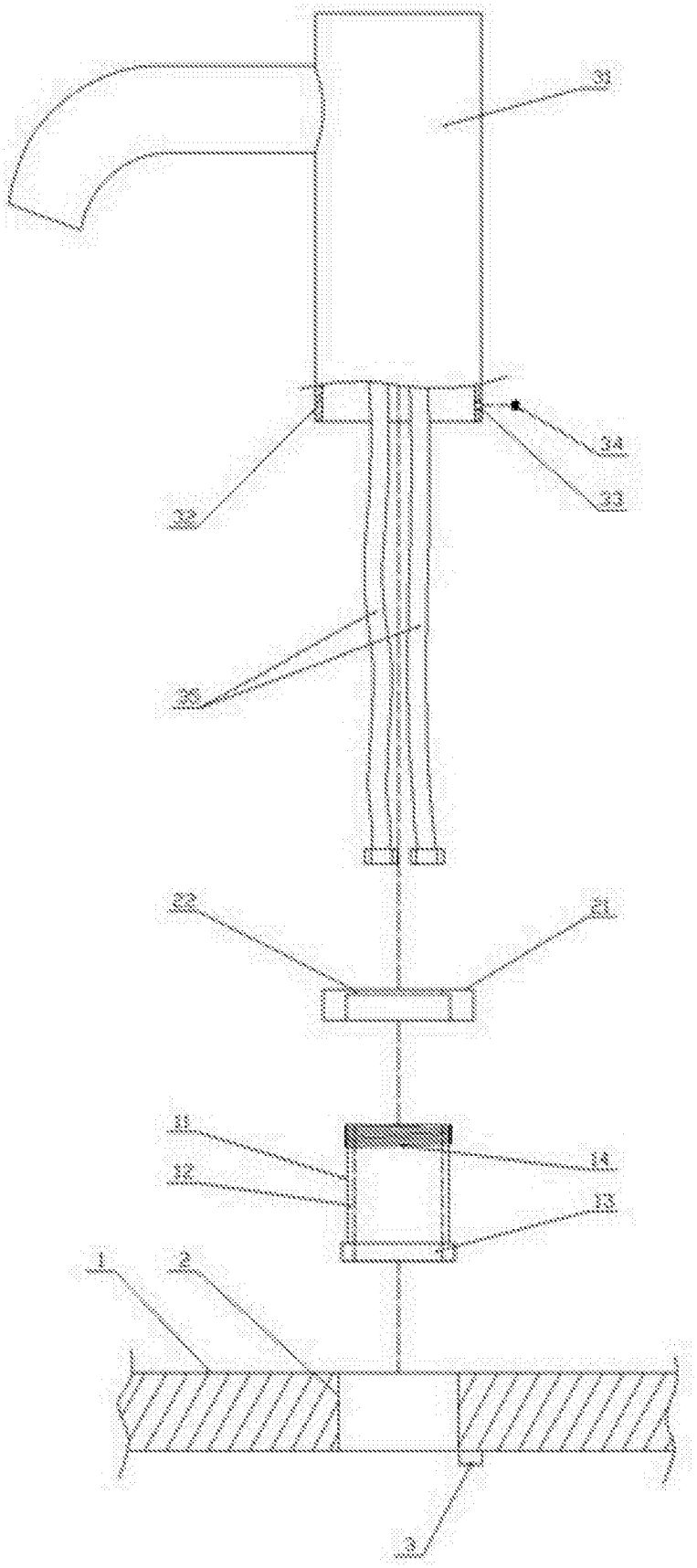

图1

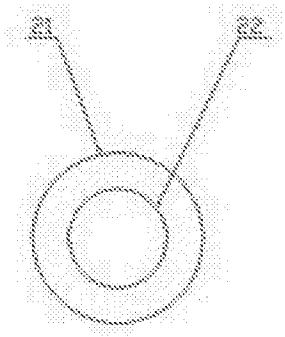

图2

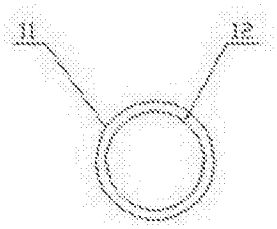

图3

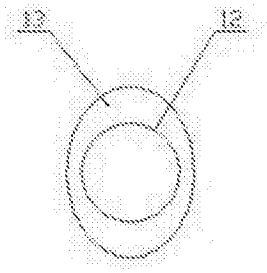

图4

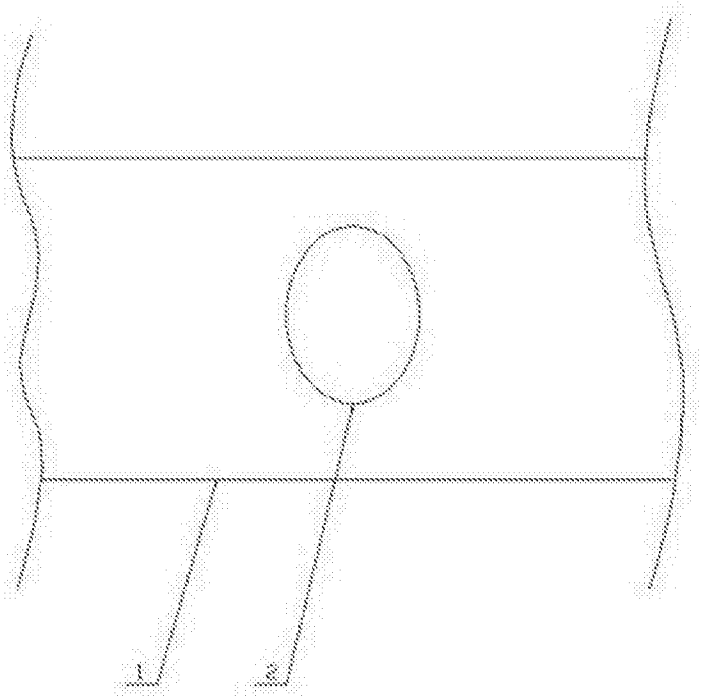

图5

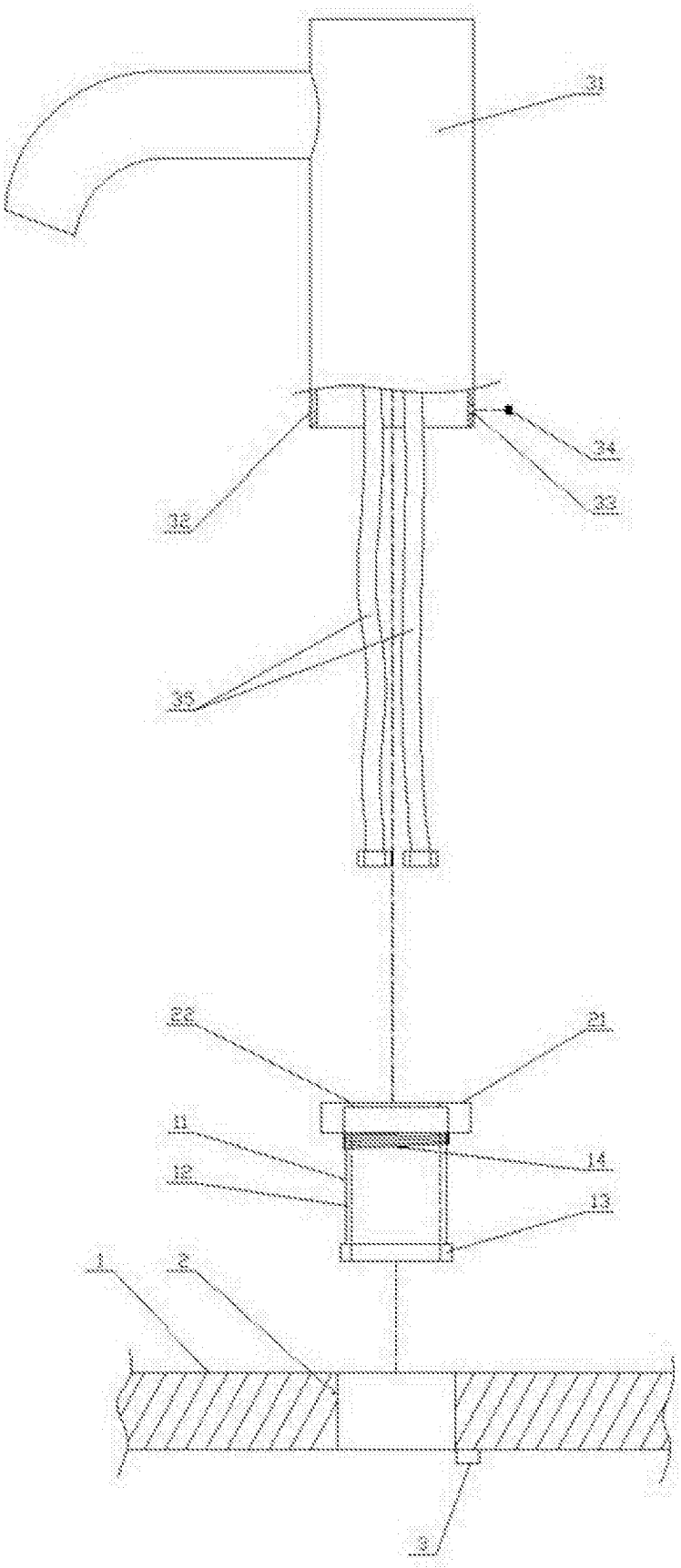

图6

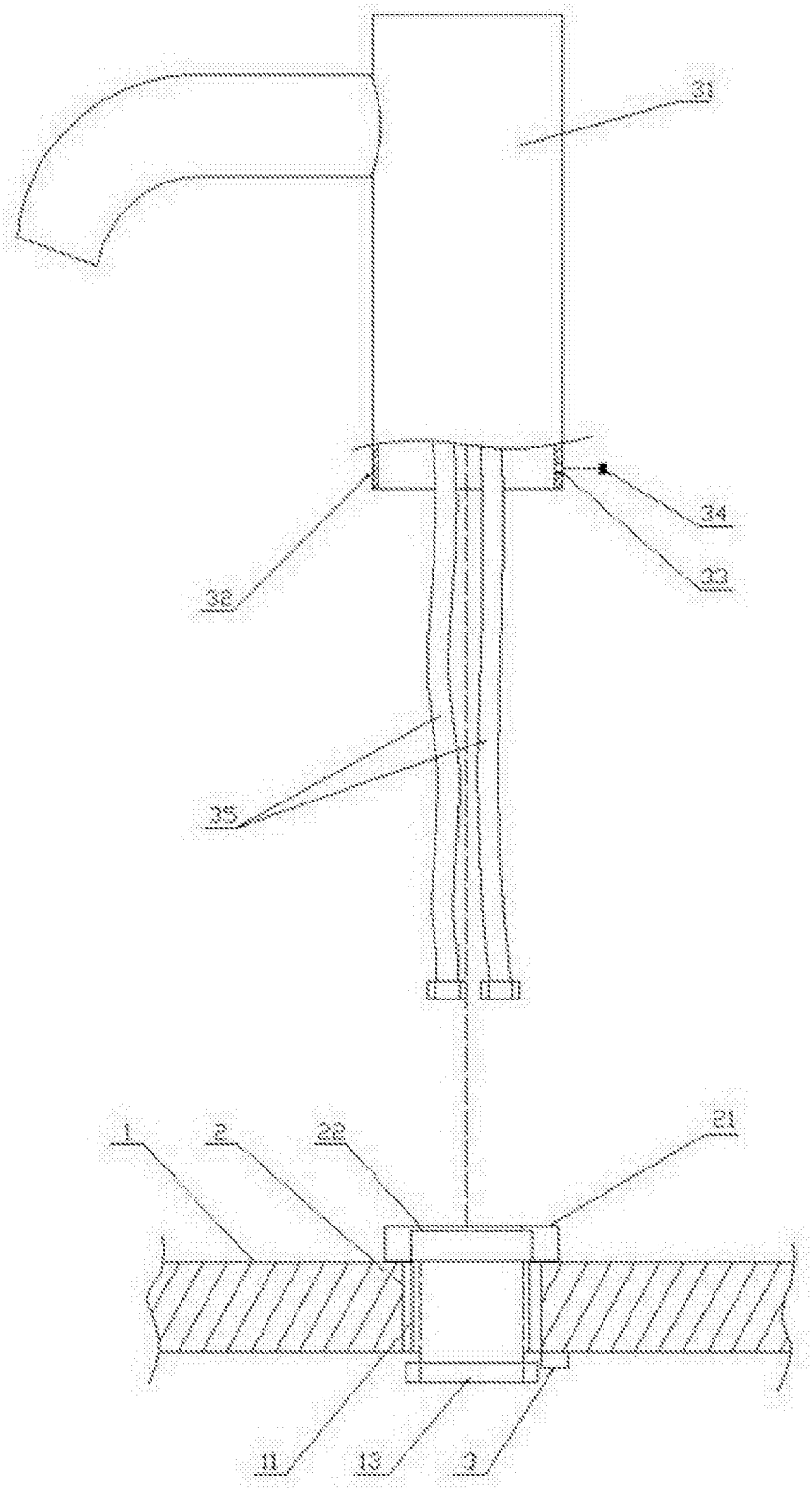

图7

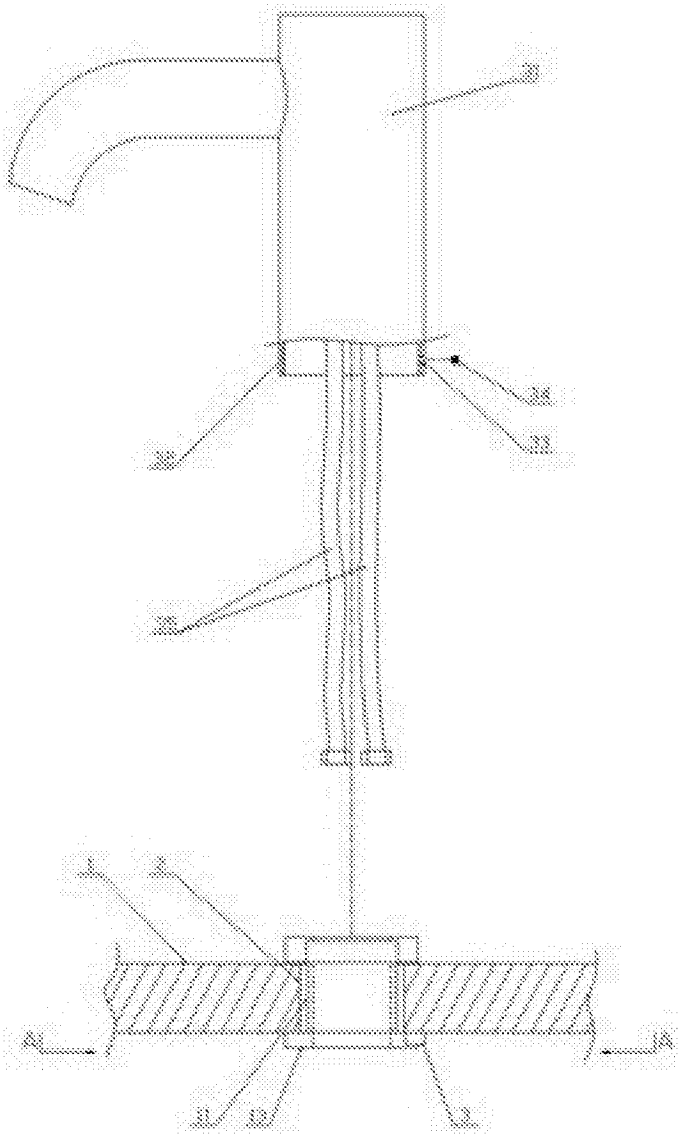

图8

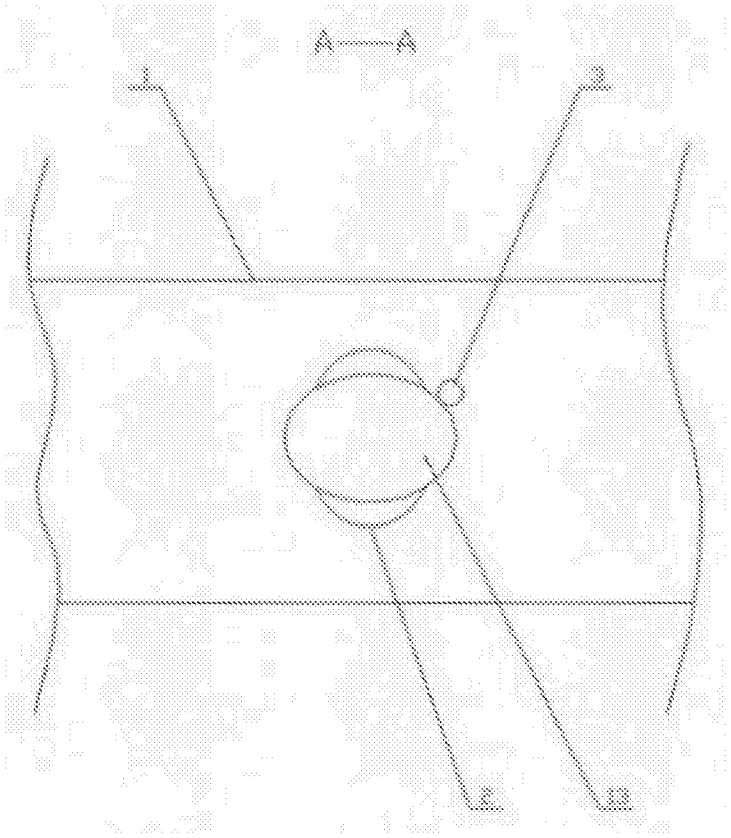

图9

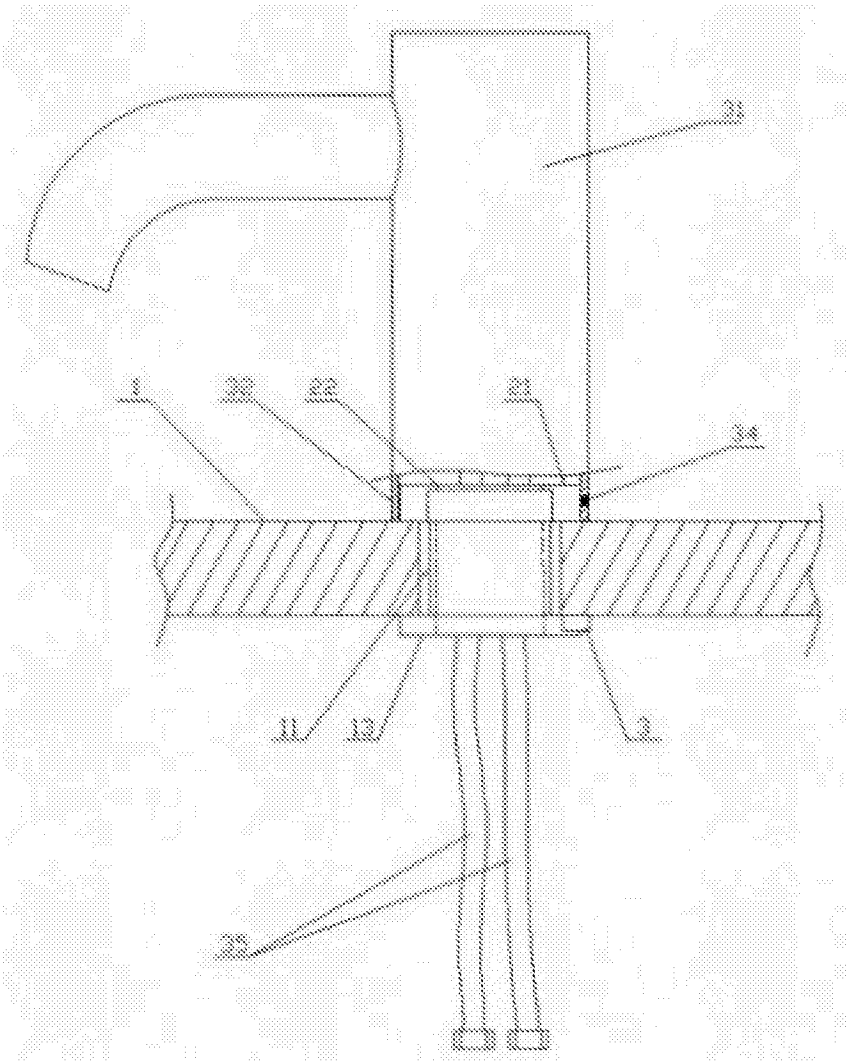

图10