(19)中华人民共和国国家知识产权局

(12)实用新型专利

(10)授权公告号 CN 215603428 U
(45)授权公告日 2022.01.25

(21)申请号 202122201743.3
(22)申请日 2021.09.13
(73)专利权人 福建泉州爱格乐制衣有限公司
地址 362302 福建省泉州市惠安县螺阳镇蔡厝
(72)发明人 孙少福 程跃鹏 陈锡明 蔡志宏 蔡焦辉 蔡晓红
(51)Int.Cl.
A41D 29/00(2006.01)
A41D 11/00(2006.01)
A41D 1/06(2006.01)
A41D 27/00(2006.01)
A41D 27/10(2006.01)
A41D 27/28(2006.01)
A41D 31/02(2019.01)
A41D 31/12(2019.01)
A41D 31/14(2019.01)

权利要求书1页 说明书3页 附图3页

(54)实用新型名称

一种透气的校服

(57)摘要

本实用新型公开了一种透气的校服，包括校服上衣，所述校服上衣的外侧缝纫连接有第一衔接带，且第一衔接带的内侧连接有第一连接块，所述第一连接块的内侧连接有第二连接块，且第二连接块的外侧缝纫连接有袖子；连接带，其安装在校服上衣的下端，所述连接带的内部滑动连接有牵引绳，且牵引绳的外侧连接有滑动连接有衔接块，所述衔接块的后端连接有移动块，且移动块的前端设置有弹簧；校服下裤，其设置在校服上衣的下端，所述校服下裤的上端安装有第二弹性带，且校服下裤的下端安装有第二衔接带。该透气的校服，校服的透气效果好，方便对校服的裤腿进行拆分，从而提高校服的透气效果，且吸汗效果好。

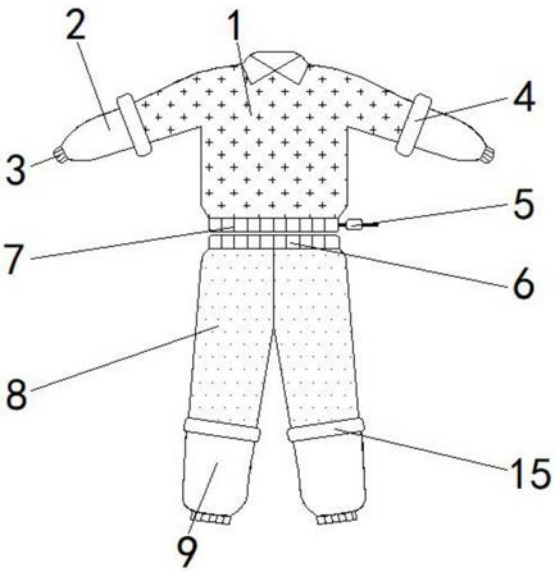

CN 215603428 U

1.一种透气的校服,其特征在于,包括:

校服上衣,所述校服上衣的外侧缝纫连接有第一衔接带,且第一衔接带的内侧连接有第一连接块,所述第一连接块的内侧连接有第二连接块,且第二连接块的外侧缝纫连接有袖子;

连接带,其安装在校服上衣的下端,所述连接带的内部滑动连接有牵引绳,且牵引绳的外侧连接有滑动连接有衔接块,所述衔接块的后端连接有移动块,且移动块的前端设置有弹簧;

校服下裤,其设置在校服上衣的下端,所述校服下裤的上端安装有第二弹性带,且校服下裤的下端安装有第二衔接带,所述第二衔接带的内侧连接有拉链,且拉链的下端安装有裤口,所述裤口的下端与袖子的外侧均设置有第一弹性带。

2.根据权利要求1所述的一种透气的校服,其特征在于:校服上衣包括表层面料、透气孔、透气网布、抗拉纤维层和吸汗层,所述表层面料的表面开设有透气孔,且表层面料的内侧连接有透气网布;

所述透气网布的内侧连接有抗拉纤维层,且抗拉纤维层的内侧连接有吸汗层。

3.根据权利要求2所述的一种透气的校服,其特征在于:所述透气孔在表层面料的表面均匀分布并使校服上衣起到透气效果。

4.根据权利要求1所述的一种透气的校服,其特征在于:所述第二衔接带与校服下裤采用缝纫的方式相连接,且第二衔接带与裤口通过拉链相连接。

5.根据权利要求1所述的一种透气的校服,其特征在于:所述第一连接块与第二连接块构成魔术贴结构,且第一连接块关于校服上衣的中心线左右对称分布。

6.根据权利要求1所述的一种透气的校服,其特征在于:所述移动块与衔接块采用滑动的方式相连接,且移动块的中部开设有孔状结构。

一种透气的校服

技术领域

[0001] 本实用新型涉及校服技术领域，具体为一种透气的校服。

背景技术

[0002] 校服是学生生活中主要穿着的服装，尤其是中小学生，不管是上课、参加活动还是在运动中，都长期穿着校服，但是，目前的校服仍存在一些不足，比如：

[0003] 中国专利授权公告号CN109315860B，公开了一种校服，所述校服包括校服上衣和裤子；所述校服上衣背部的下摆内侧固定有第一磁铁，所述裤子的后腰外侧固定有第二磁铁，所述第一磁铁和第二磁铁可以相互吸引，且所述第一磁铁能够通过滑动装置在校服上衣内侧的导滑条上自由滑动。所述校服使校服上衣下摆和裤子后腰连接在一起，使学生在下腰等剧烈运动过程中不会露出腰背，避免尴尬，并方便洗涤，保证了校服外观的美观度、穿戴的舒适度以及后续使用的有效性。

[0004] 上述中的现有技术方案存在以下缺陷：校服的透气效果差，不便于对裤腿进行拆分，且吸汗效果较差，因此，我们提供一种透气的校服，以便于解决上述中提出的问题。

实用新型内容

[0005] 本实用新型的目的在于提供一种透气的校服，以解决上述背景技术中提出的校服的透气效果差，不便于对裤腿进行拆分，且吸汗效果较差的问题。

[0006] 为实现上述目的，本实用新型提供如下技术方案：一种透气的校服，包括校服上衣，所述校服上衣的外侧缝纫连接有第一衔接带，且第一衔接带的内侧连接有第一连接块，所述第一连接块的内侧连接有第二连接块，且第二连接块的外侧缝纫连接有袖子；

[0007] 连接带，其安装在校服上衣的下端，所述连接带的内部滑动连接有牵引绳，且牵引绳的外侧连接有滑动连接有衔接块，所述衔接块的后端连接有移动块，且移动块的前端设置有弹簧；

[0008] 校服下裤，其设置在校服上衣的下端，所述校服下裤的上端安装有第二弹性带，且校服下裤的下端安装有第二衔接带，所述第二衔接带的内侧连接有拉链，且拉链的下端安装有裤口，所述裤口的下端与袖子的外侧均设置有第一弹性带。

[0009] 优选的，校服上衣包括表层面料、透气孔、透气网布、抗拉纤维层和吸汗层，所述表层面料的表面开设有透气孔，且表层面料的内侧连接有透气网布；

[0010] 所述透气网布的内侧连接有抗拉纤维层，且抗拉纤维层的内侧连接有吸汗层。

[0011] 优选的，所述透气孔在表层面料的表面均匀分布并使校服上衣起到透气效果。

[0012] 优选的，所述第二衔接带与校服下裤采用缝纫的方式相连接，且第二衔接带与裤口通过拉链相连接。

[0013] 优选的，所述第一连接块与第二连接块构成魔术贴结构，且第一连接块关于校服上衣的中心线左右对称分布。

[0014] 优选的，所述移动块与衔接块采用滑动的方式相连接，且移动块的中部开设有孔

状结构。

[0015] 与现有技术相比，本实用新型的有益效果是：该透气的校服，校服的透气效果好，方便对校服的裤腿进行拆分，从而提高校服的透气效果，且吸汗效果好；

[0016] 1、通过表层面料的表面均匀开设有透气孔，保证了校服的透气效果，通过抗拉纤维层的内侧连接有吸汗层，保证了校服的吸汗效果，提高了实用性；

[0017] 2、通过按压移动块，使移动块与衔接块进行滑动，从而使衔接块内部的孔状结构与移动块上的孔状结构相对应，再向右端拉动衔接块，使牵引绳与衔接块进行滑动，从而使连接带松开，方便进一步保证了校服的透气效果；

[0018] 3、通过第一连接块与第二连接块之间的魔术贴结构，方便对袖子与校服上衣进行拆分，从而有利于提高校服的透气效果，通过拉动拉链，使裤口与第二衔接带进行分离，从而方便对裤口进行拆分。

附图说明

[0019] 图1为本实用新型正视结构示意图；

[0020] 图2为本实用新型第一连接块与第一衔接带连接正视剖面结构示意图；

[0021] 图3为本实用新型移动块与衔接块连接俯视剖面结构示意图；

[0022] 图4为本实用新型第二衔接带与拉链连接正视剖面结构示意图；

[0023] 图5为本实用新型校服上衣整体连接结构示意图。

[0024] 图中：1、校服上衣，101、表层面料，102、透气孔，103、透气网布，104、抗拉纤维层，105、吸汗层，2、袖子，3、第一弹性带，4、第一衔接带，5、衔接块，6、第二弹性带，7、连接带，8、校服下裤，9、裤口，10、第一连接块，11、第二连接块，12、牵引绳，13、移动块，14、弹簧，15、第二衔接带，16、拉链。

具体实施方式

[0025] 下面将结合本实用新型实施例中的附图，对本实用新型实施例中的技术方案进行清楚、完整地描述，显然，所描述的实施例仅仅是本实用新型一部分实施例，而不是全部的实施例。基于本实用新型中的实施例，本领域普通技术人员在没有做出创造性劳动前提下所获得的所有其他实施例，都属于本实用新型保护的范围。

[0026] 除非单独定义指出的方向外，本文涉及的上、下、左、右、前、后等方向均是以本实用新型所示的图中的上、下、左、右、前、后等方向为准，在此一并说明。

[0027] 请参阅图1-5，本实用新型提供一种技术方案：一种透气的校服，包括，校服上衣1的外侧缝纫连接有第一衔接带4，且第一衔接带4的内侧连接有第一连接块10，第一连接块10的内侧连接有第二连接块11，且第二连接块11的外侧缝纫连接有袖子2，通过第一连接块10和第二连接块11之间的连接，将袖子2从第一衔接带4的外侧拆分开，方便提高校服的透气效果；

[0028] 连接带7安装在校服上衣1的下端，连接带7的内部滑动连接有牵引绳12，且牵引绳12的外侧连接有滑动连接有衔接块5，衔接块5的后端连接有移动块13，且移动块13的前端设置有弹簧14，按压移动块13，使移动块13与衔接块5进行滑动，从而使移动块13推动弹簧14进行压缩，进而使衔接块5内部的孔状结构与移动块13上的孔状结构相对应，再向右端拉

动衔接块5，使牵引绳12与衔接块5进行滑动，从而使连接带7松开，方便进一步提高校服的透气效果；

[0029] 校服下裤8设置在校服上衣1的下端，校服下裤8的上端安装有第二弹性带6，且校服下裤8的下端安装有第二衔接带15，第二衔接带15的内侧连接有拉链16，且拉链16的下端安装有裤口9，裤口9的下端与袖子2的外侧均设置有第一弹性带3，通过裤口9的下端与袖子2的外侧均设置的第一弹性带3，方便对袖口和裤腿口进行收拢，拉动拉链16，使裤口9与第二衔接带15进行分离，从而方便对裤口9进行拆分。

[0030] 在使用该透气的校服时具体的如图1和图5中，透气孔102在表层面料101的表面均匀分布并使校服上衣1起到透气效果，通过表层面料101的表面均匀开设有透气孔102，有利于提高校服的透气效果，通过抗拉纤维层104的内侧连接有吸汗层105，保证了校服的吸汗效果，透气孔102的内侧设置有透气网布103，有利于进一步提高校服的透气效果；

[0031] 具体的如图1和图3中，移动块13与衔接块5采用滑动的方式相连接，且移动块13的中部开设有孔状结构，按压移动块13，使移动块13与衔接块5进行滑动，从而使衔接块5内部的孔状结构与移动块13上的孔状结构相对应，再向右端拉动衔接块5，使牵引绳12与衔接块5进行滑动，从而使连接带7松开，方便保证了校服的透气效果；

[0032] 具体的如图1、图2和图4中，第一连接块10与第二连接块11构成魔术贴结构，且第一连接块10关于校服上衣1的中心线左右对称分布，通过第一连接块10与第二连接块11之间的魔术贴结构，方便使袖子2与第一衔接带4衔接分离，从而方便根据不同天气进行散热，第二衔接带15与校服下裤8采用缝纫的方式相连接，且第二衔接带15与裤口9通过拉链16相连接，拉动拉链16，使裤口9与第二衔接带15进行分离，从而方便对裤口9进行拆分。

[0033] 最后应说明的是：以上所述仅为本实用新型的优选实施例而已，并不用于限制本实用新型，尽管参照前述实施例对本实用新型进行了详细的说明，对于本领域的技术人员来说，其依然可以对前述各实施例所记载的技术方案进行修改，或者对其中部分技术特征进行等同替换，凡在本实用新型的精神和原则之内，所作的任何修改、等同替换、改进等，均应包含在本实用新型的保护范围之内。

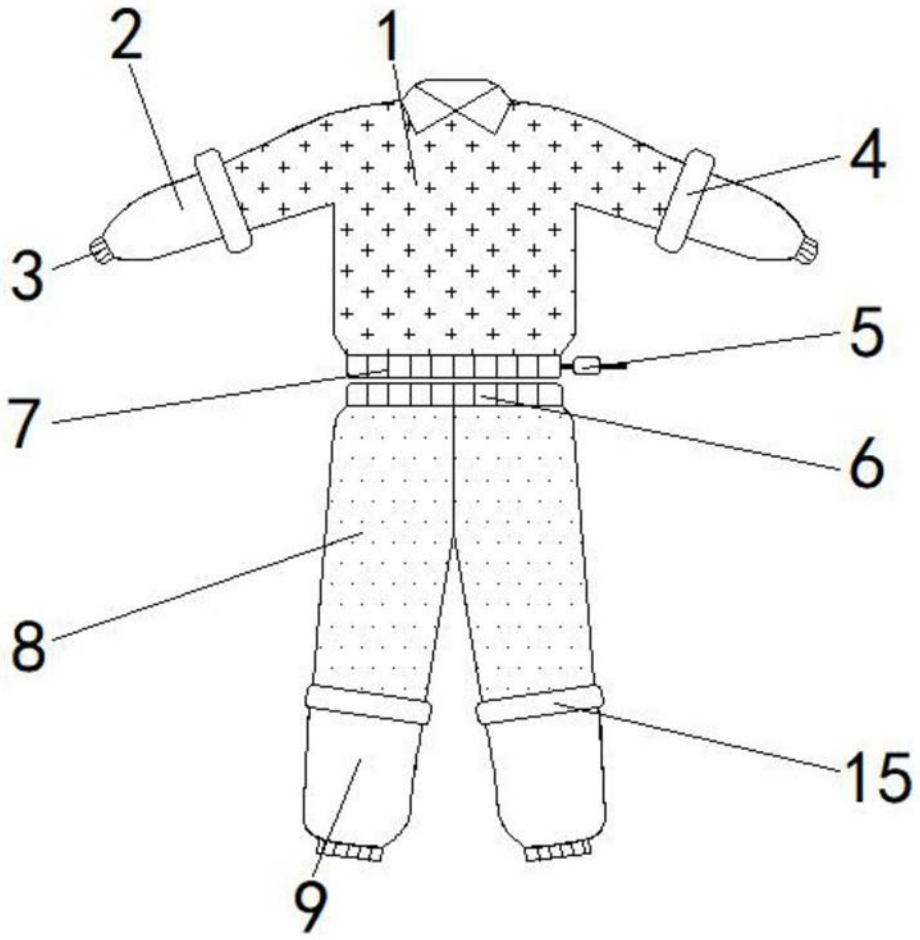

图1

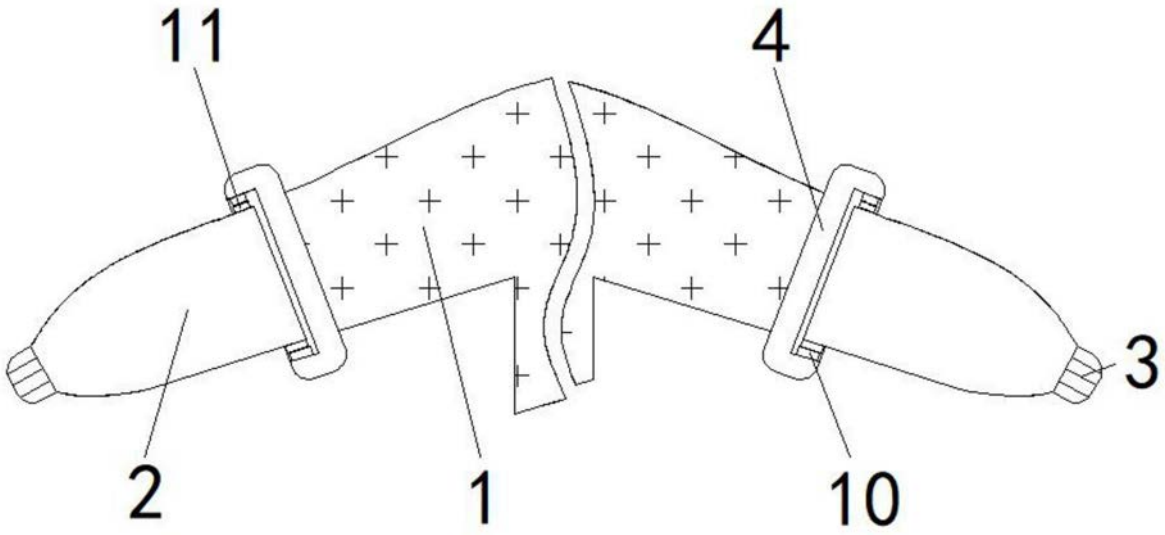

图2

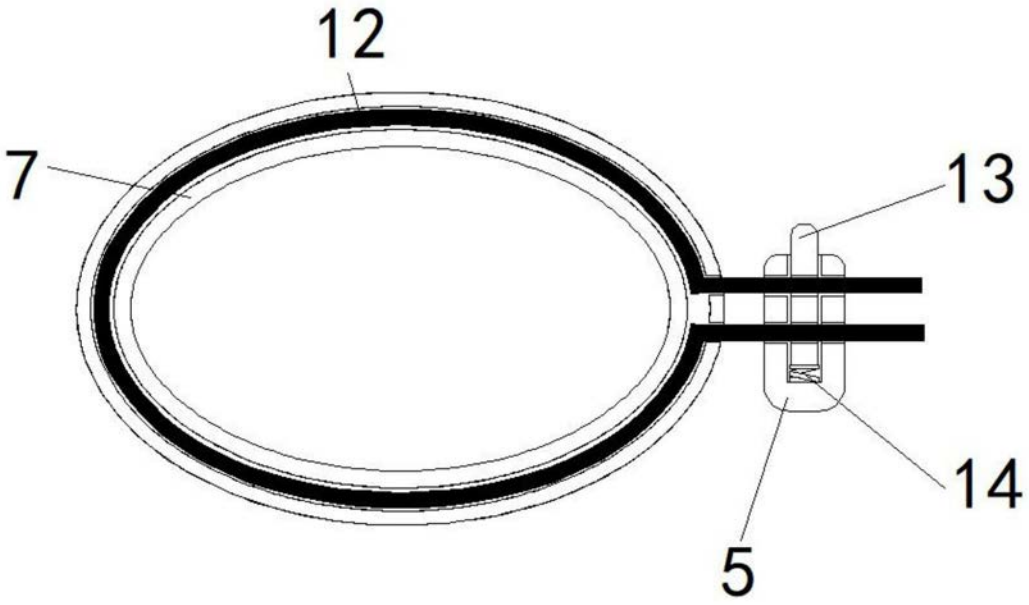

图3

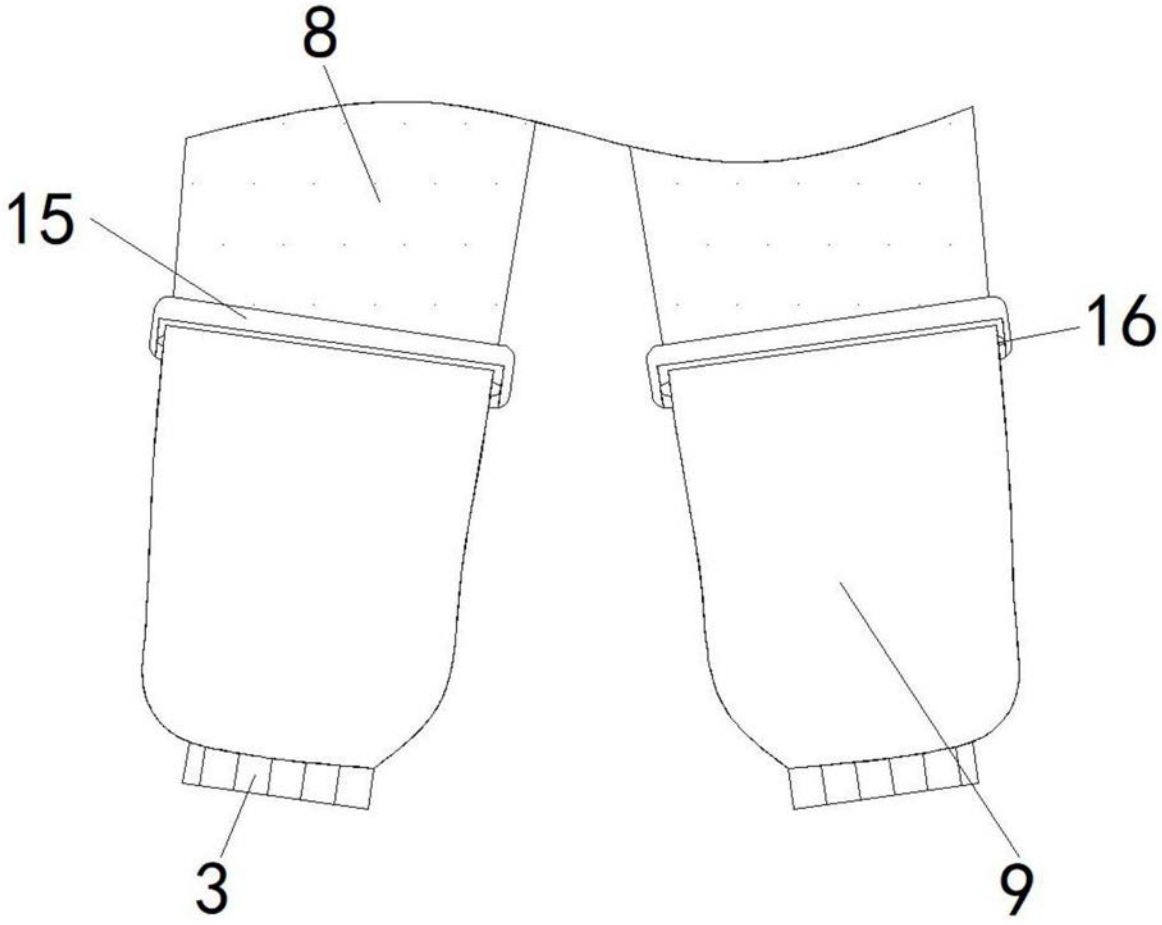

图4

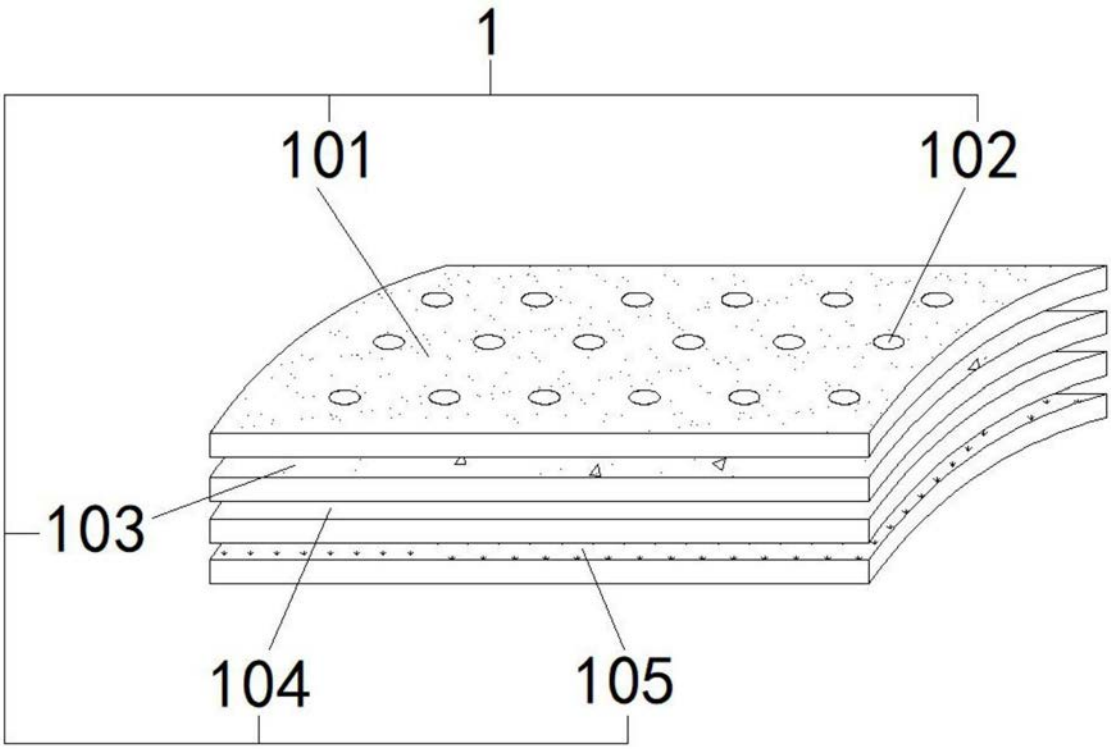

图5