(19)中华人民共和国国家知识产权局

(12)实用新型专利

(10)授权公告号 CN 204459791 U
(45)授权公告日 2015.07.08

(21)申请号 201520067966.7

(22)申请日 2015.02.01

(73)专利权人 绍兴浮里敦日用品有限公司
地址 312000 浙江省绍兴市环城西路62号308室

(72)发明人 不公告发明人

(51)Int.Cl.
F21L 4/00(2006.01)
F21V 19/00(2006.01)
F21V 23/06(2006.01)
F21Y 101/02(2006.01)

权利要求书1页 说明书2页 附图2页

(54)实用新型名称

一种野外扎营用的LED灯照明装置

(57)摘要

本实用新型公开了一种野外扎营用的LED灯照明装置，包括蓄电池、伸缩支撑杆、灯盘和LED灯，所述蓄电池的顶部设置有供电端口和充电端口，所述蓄电池的后端面设置有连接部，在所述连接部的顶部设置有插孔，所述伸缩支撑杆安插在所述插孔内，所述灯盘具有一个倾斜向下的外表面，所述LED灯设置在所述灯盘的外表面上，所述灯盘的内部设置有连接所述LED灯的电路板，所述灯盘的底部设置有连接所述电路板的第一供电端口，所述第一供电端口与所述供电端口之间连接有供电线，所述供电线的中段位置处设置有控制开关；该装置照明角度较广，充分满足照明需要，同时本装置的照明强度较佳，较为节能。

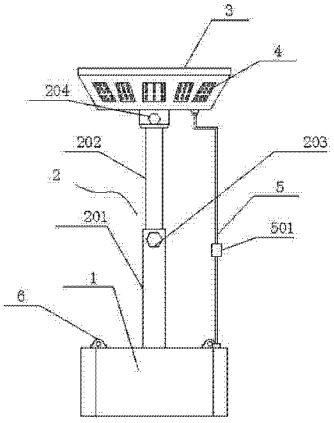

CN 204459791 U

1. 一种野外扎营用的 LED 灯照明装置，其特征在于：包括蓄电池、伸缩支撑杆、灯盘和 LED 灯，所述蓄电池的顶部设置有供电端口和充电端口，所述蓄电池的后端面设置有连接部，在所述连接部的顶部设置有插孔，所述伸缩支撑杆安插在所述插孔内，所述灯盘具有一个倾斜向下的外表面，所述 LED 灯设置在所述灯盘的外表面上，所述灯盘的内部设置有连接所述 LED 灯的电路板，所述灯盘的底部设置有连接所述电路板的第一供电端口，所述第一供电端口与所述供电端口之间连接有供电线，所述供电线的中段位置处设置有控制开关。

2. 根据权利要求 1 所述的野外扎营用的 LED 灯照明装置，其特征在于：所述蓄电池为锂电池，所述蓄电池的顶部对称设置有两个把手，所述把手包括两个对称设置的支撑座，及配合在两支撑座之间的支撑杆，及套设在支撑杆上的防滑套，所述支撑座与所述蓄电池之间配合有螺丝。

3. 根据权利要求 1 所述的野外扎营用的 LED 灯照明装置，其特征在于：所述伸缩支撑杆包括固定杆和活动杆，所述活动杆安插在所述固定杆内，所述固定杆的靠近顶部位置处设置有锁紧所述活动杆用的锁紧螺丝，所述固定杆安插在插孔内，所述活动杆连接灯盘，所述灯盘与所述活动杆之间连接有第一锁紧螺丝。

一种野外扎营用的LED灯照明装置

技术领域

[0001] 本实用新型涉及一种野外扎营用的LED灯照明装置。

背景技术

[0002] 在进行野外露营时，通常需要使用到照明工具，通过照明工具在夜间进行照明，以满足娱乐需要，现有技术中的照明工具为简单的探照灯，其照射方向十分单一，同时耗电量较大，因此不适合推广使用。

发明内容

[0003] 本实用新型要解决的技术问题是提供一种野外扎营用的LED灯照明装置，该装置照明角度较广，充分满足照明需要，同时本装置的照明强度较佳，较为节能。

[0004] 为解决上述问题，本实用新型采用如下技术方案：

[0005] 一种野外扎营用的LED灯照明装置，包括蓄电池、伸缩支撑杆、灯盘和LED灯，所述蓄电池的顶部设置有供电端口和充电端口，所述蓄电池的后端面设置有连接部，在所述连接部的顶部设置有插孔，所述伸缩支撑杆安插在所述插孔内，所述灯盘具有一个倾斜向下的外表面，所述LED灯设置在所述灯盘的外表面上，所述灯盘的内部设置有连接所述LED灯的电路板，所述灯盘的底部设置有连接所述电路板的第一供电端口，所述第一供电端口与所述供电端口之间连接有供电线，所述供电线的中段位置处设置有控制开关。

[0006] 作为优选的技术方案，所述蓄电池为锂电池，所述蓄电池的顶部对称设置有两个把手，所述把手包括两个对称设置的支撑座，及配合在两支撑座之间的支撑杆，及套设在支撑杆上的防滑套，所述支撑座与所述蓄电池之间配合有螺丝。

[0007] 作为优选的技术方案，所述伸缩支撑杆包括固定杆和活动杆，所述活动杆安插在所述固定杆内，所述固定杆的靠近顶部位置处设置有锁紧所述活动杆用的锁紧螺丝，所述固定杆安插在插孔内，所述活动杆连接灯盘，所述灯盘与所述活动杆之间连接有第一锁紧螺丝。

[0008] 本实用新型的有益效果是：该装置通过灯盘支撑LED灯，LED灯所产生的灯光倾斜向下照射，灯光呈环状辐射，满足照明需要，同时本装置采用蓄电池作为固定底座，固定方便，蓄电池在作为底座的同时，还可以给LED灯持续供电，满足使用需要，本装置的结构简单，成本低廉，适合推广使用。

附图说明

[0009] 为了更清楚地说明本实用新型实施例或现有技术中的技术方案，下面将对实施例或现有技术描述中所需要使用的附图作简单地介绍，显而易见地，下面描述中的附图仅仅是本实用新型的一些实施例，对于本领域普通技术人员来讲，在不付出创造性劳动的前提下，还可以根据这些附图获得其他的附图。

[0010] 图1为本实用新型的结构示意图；

[0011] 图 2 为蓄电池的俯视图。

具体实施方式

[0012] 下面结合附图对本实用新型的优选实施例进行详细阐述，以使本实用新型的优点和特征能更易于被本领域技术人员理解，从而对本实用新型的保护范围做出更为清楚明确的界定。

[0013] 参阅图 1 和图 2 所示的一种野外扎营用的 LED 灯照明装置，包括蓄电池 1、伸缩支撑杆 2、灯盘 3 和 LED 灯 4，所述蓄电池 1 的顶部设置有供电端口 101 和充电端口 102，所述蓄电池 1 的后端面设置有连接部 103，在所述连接部 103 的顶部设置有插孔 104，所述伸缩支撑杆 2 安插在所述插孔 104 内，所述灯盘 3 具有一个倾斜向下的外表面，所述 LED 灯 4 设置在所述灯盘 3 的外表面上，所述灯盘 3 的内部设置有连接所述 LED 灯 4 的电路板(未图示)，所述灯盘 3 的底部设置有连接所述电路板的第一供电端口(未图示)，所述第一供电端口与所述供电端口 101 之间连接有供电线 5，所述供电线 5 的中段位置处设置有控制开关 501。

[0014] 本实用新型中一个较佳的实施例，所述蓄电池 1 为锂电池，所述蓄电池 1 的顶部对称设置有两个把手 6，所述把手 6 包括两个对称设置的支撑座 601，及配合在两支撑座 601 之间的支撑杆 602，及套设在支撑杆 602 上的防滑套 603，所述支撑座 601 与所述蓄电池 7 之间配合有螺丝 604。

[0015] 本实用新型中一个较佳的实施例，所述伸缩支撑杆 2 包括固定杆 201 和活动杆 202，所述活动杆安插在所述固定杆内，所述固定杆的靠近顶部位置处设置有锁紧所述活动杆用的锁紧螺丝 203，所述固定杆安插在插孔内，所述活动杆连接灯盘，所述灯盘与所述活动杆之间连接有第一锁紧螺丝 204。

[0016] 本实用新型的有益效果是：该装置通过灯盘支撑 LED 灯，LED 灯所产生的灯光倾斜向下照射，灯光呈环状辐射，满足照明需要，同时本装置采用蓄电池作为固定底座，固定方便，蓄电池在作为底座的同时，还可以给 LED 灯持续供电，满足使用需要，本装置的结构简单，成本低廉，适合推广使用。

[0017] 以上显示和描述了本实用新型的基本原理、主要特征和本实用新型的优点。本行业的技术人员应该了解，本实用新型不受上述实施例的限制，上述实施例和说明书中描述的只是说明本实用新型的原理，在不脱离本实用新型精神和范围的前提下本实用新型还会有各种变化和改进，这些变化和改进都落入要求保护的本实用新型范围内。本实用新型要求保护范围由所附的权利要求书及其等同物界定。

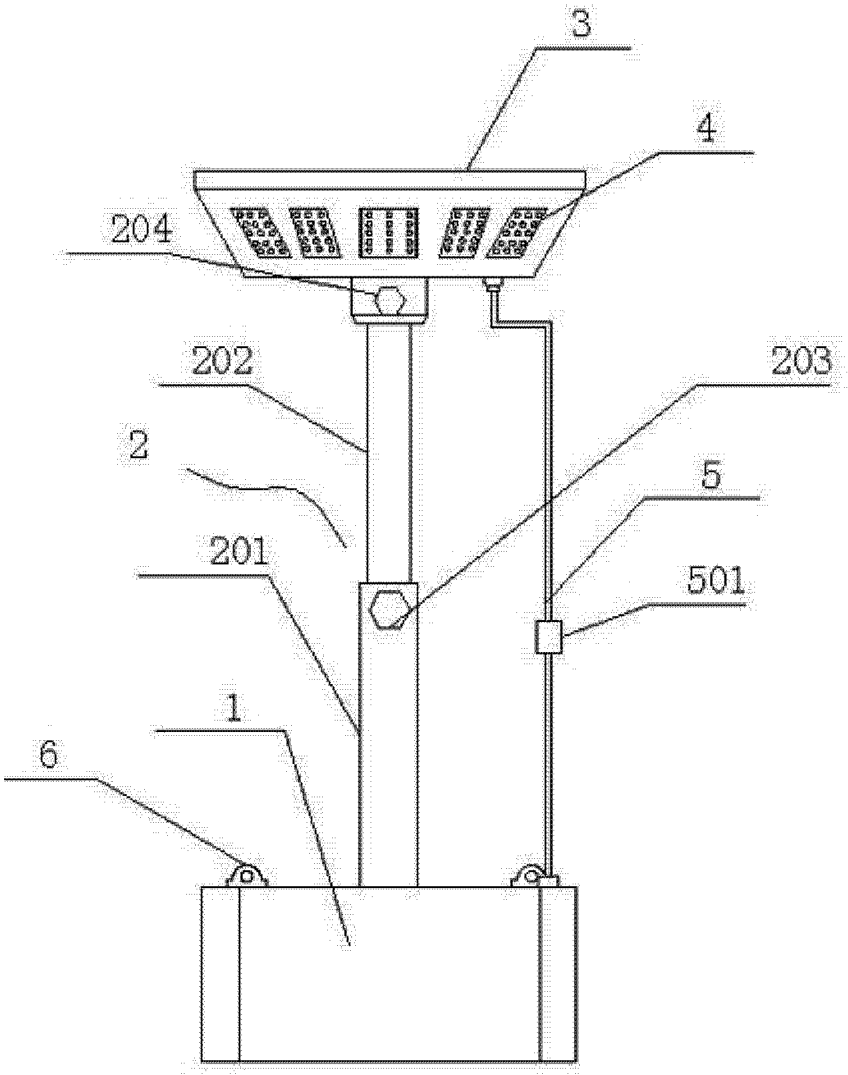

图 1

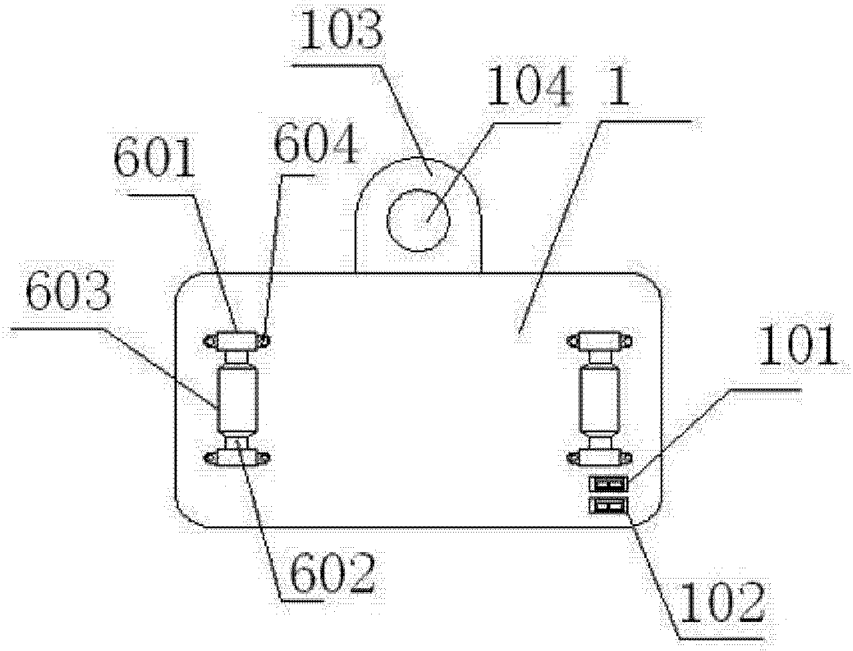

图 2