(19)中华人民共和国国家知识产权局

(12)实用新型专利

(10)授权公告号 CN 215874346 U
(45)授权公告日 2022.02.22

(21)申请号 202122335357.3

(22)申请日 2021.09.26

(73)专利权人 梁琼
地址 466000 河南省周口市川汇区文昌东路3号1单元1号

(72)发明人 梁琼

(74)专利代理机构 郑州欧凯专利代理事务所(普通合伙) 41166
代理人 程书强

(51)Int.Cl.
A47J 37/07(2006.01)

权利要求书1页 说明书3页 附图3页

(54)实用新型名称

一种多功能节能环保型烧烤炉

(57)摘要

本实用新型属于烧烤设备技术领域，尤其为一种多功能节能环保型烧烤炉，包括位于中部、用于加热并向外散热的炉体，炉体四周包围有砌体，在砌体侧面向内设有烧烤腔，在烧烤腔中设有烧烤架，从而不仅能够在炉体中烧烤食物，还可在砌体侧面的烧烤腔中烧烤食物，充分利用了炉体产生的热量，并且可在砌体的四个侧面均设置烧烤腔，从而增加了该烤炉的烧烤容量，提高烧烤效率；另外，通过在砌体旁位于烧烤腔外侧设置操作台，可将烧烤的食物放在操作台，使得该烤炉使用更加方便。

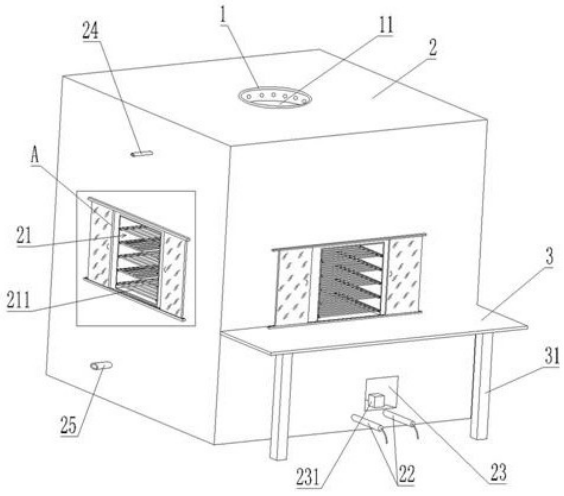

CN 215874346 U

1.一种多功能节能环保型烧烤炉,其特征在于:包括位于中部、用于加热并向外散热的炉体,所述炉体四周包围有砌体,在所述砌体侧面向内设有烧烤腔,在所述烧烤腔中设有烧烤架。

2.根据权利要求1所述的烧烤炉,其特征在于:所述砌体呈长方体形,在所述砌体的四个侧面均向内设有烧烤腔。

3.根据权利要求2所述的烧烤炉,其特征在于:所述烧烤腔的内壁设有铁板内衬,在所述铁板内衬两侧分别焊接有支撑台阶,所述烧烤架两侧对应承载于所述支撑台阶上。

4.根据权利要求3所述的烧烤炉,其特征在于:各所述烧烤腔的铁板内衬两侧由上至下分别设有多组支撑台阶,每一组所述支撑台阶上均设有所述烧烤架。

5.根据权利要求1所述的烧烤炉,其特征在于:在所述砌体旁位于所述烧烤腔外侧设有操作台。

6.根据权利要求1所述的烧烤炉,其特征在于:所述炉体为铁炉,所述炉体顶部设有炉口,所述炉口位于所述砌体顶部;所述炉体内底部设有电加热部件,所述炉体内上部设有挂架,在所述砌体外壁向内连通有穿线管,所述穿线管中穿设有电连接到所述电加热部件的电路。

7.根据权利要求6所述的烧烤炉,其特征在于:在所述砌体侧面底部设有电控箱,所述电控箱中设有控制开关,所述穿线管中的电路经所述控制开关电连接到所述电加热部件。

8.根据权利要求1所述的烧烤炉,其特征在于:所述炉体内设有用于清洁内壁的喷水管,所述砌体侧面设有连通到所述喷水管的进水管;且所述砌体侧面底部设有连通到所述炉体内底部的排放管。

9.根据权利要求1所述的烧烤炉,其特征在于:所述砌体由耐火砖堆砌成。

一种多功能节能环保型烧烤炉

技术领域

[0001] 本实用新型属于烧烤设备技术领域，具体涉及一种多功能节能环保型烧烤炉。

背景技术

[0002] 烧烤炉是用于烘烤食品的烹饪装置，结构形式有多种，但总体来说，分为碳烤炉、气烤炉和电烤炉，这些烧烤炉各有各的优势，其中，碳烤炉比较传统，烤制食品的风味独特，气烤炉便于携带，电烤炉环保、高效。

[0003] 现有技术中，本申请人此前申报了一件关于一种节能环保型多功能烧烤炉（见公开号为CN211186924U的中国专利文献），该节能环保型多功能烧烤炉是一个罐状的电烤炉，其包括炉体，炉体的上端设有炉口，且炉体的下端设置有底座，炉体的下端一侧连接有线圈进口，底座的一侧面贯穿有排油口，炉体的上端位于炉口的下方位置处安装有进水口，该烧烤炉加热速度快、使用寿命长，而且方便散热和后期维修，但是在实际使用中发现，其烧烤效率仍然不够高效，为此，需要设计一种更加高效的烧烤炉。

实用新型内容

[0004] 本实用新型旨在提供一种多功能节能环保型烧烤炉，解决现有技术中烧烤炉烧烤效率低的技术问题。

[0005] 为解决上述技术问题，本实用新型采用以下技术方案：

[0006] 提供一种多功能节能环保型烧烤炉，包括位于中部、用于加热并向外散热的炉体，所述炉体四周包围有砌体，在所述砌体侧面向内设有烧烤腔，在所述烧烤腔中设有烧烤架。

[0007] 优选的，所述砌体呈长方体形，在所述砌体的四个侧面均向内设有烧烤腔。

[0008] 优选的，所述烧烤腔的内壁设有铁板内衬，在所述铁板内衬两侧分别焊接有支撑台阶，所述烧烤架两侧对应承载于所述支撑台阶上。

[0009] 优选的，各所述烧烤腔的铁板内衬两侧由上至下分别设有多组支撑台阶，每一组所述支撑台阶上均设有所述烧烤架。

[0010] 优选的，在所述砌体旁位于所述烧烤腔外侧设有操作台。

[0011] 优选的，所述炉体为铁炉，所述炉体顶部设有炉口，所述炉口位于所述砌体顶部；所述炉体内底部设有电加热部件，所述炉体内上部设有挂架，在所述砌体外壁向内连通有穿线管，所述穿线管中穿设有电连接到所述电加热部件的电路。

[0012] 优选的，在所述砌体侧面底部设有电控箱，所述电控箱中设有控制开关，所述穿线管中的电路经所述控制开关电连接到所述电加热部件。

[0013] 优选的，所述炉体内设有用于清洁内壁的喷水管，所述砌体侧面设有连通到所述喷水管的进水管；且所述砌体侧面底部设有连通到所述炉体内底部的排放管。

[0014] 优选的，所述砌体由耐火砖堆砌成。

[0015] 与现有技术相比，本实用新型的有益效果是：该烧烤炉包括位于中部、用于加热并向外散热的炉体，炉体四周包围有砌体，在砌体侧面向内设有烧烤腔，在烧烤腔中设有烧烤

架，从而不仅能够在炉体中烧烤食物，还可在砌体侧面的烧烤腔中烧烤食物，充分利用了炉体产生的热量；可在砌体的四个侧面均设置烧烤腔，从而增加了该烧烤炉的烧烤容量，提高烧烤效率。

附图说明

[0016] 附图用来提供对本实用新型的进一步理解，并且构成说明书的一部分，与本实用新型的实施例一起用于解释本实用新型，并不构成对本实用新型的限制。在附图中：

[0017] 图1为本实用新型烧烤炉一实施例的立体结构示意图。

[0018] 图2为图1的A部放大图。

[0019] 图3为本实用新型烧烤炉一实施例中炉体的立体结构示意图。

[0020] 图中，各标号示意为：炉体1、炉口11、线管12、水管13、外排管14、砌体2、烧烤腔21、烧烤架211、铁板内衬212、支撑台阶213、穿线管22、电控箱23、控制开关231、进水管24、排放管25、操作台3、支撑腿31、推拉槽4、耐热玻璃门41。

具体实施方式

[0021] 下面将结合本实用新型实施例中的附图，对本实用新型实施例中的技术方案进行清楚、完整地描述，显然，所描述的实施例仅仅是本实用新型一部分实施例，而不是全部的实施例。基于本实用新型中的实施例，本领域普通技术人员在没有做出创造性劳动前提下所获得的所有其他实施例，都属于本实用新型保护的范围。

[0022] 一种多功能节能环保型烧烤炉，请参阅图1至图3。

[0023] 如图1所示，该烧烤炉包括炉体1，炉体1四周包围有砌体2，砌体2由耐火砖堆砌成，炉体1位于砌体2中部，炉体1用于加热并向外散热，在砌体2的侧面向内设有烧烤腔21，在烧烤腔中设有烧烤架211，可将需要烤制的食物放在烧烤架211上，炉体1向外散热，从而使得烧烤腔21中温度升高能够烧烤食物，有纵向杆的烧烤架和横向杆的烧烤架，分别用于烤制不同的食物。

[0024] 本实施例中，砌体2呈长方体形，在砌体2的四个侧面均向内设有烧烤腔，这样，加热炉体1之后，四个烧烤腔中均能够用于烧烤食物，提高烧烤效率。

[0025] 如图2所示，烧烤腔21的内壁设有铁板内衬212，在铁板内衬212两侧分别焊接有支撑台阶213，烧烤架211两侧对应承载于支撑台阶213上，烧烤架211可沿着支撑台阶213推入烧烤腔21，也能够从支撑台阶213上拉出，这样便于取放烧烤的食物，且便于对烧烤架211进行清洗。

[0026] 本实施例中，烧烤腔21的铁板内衬213两侧由上至下分别设有五组支撑台阶，每一组支撑台阶上均设有烧烤架，每一个烧烤架上均可放置烧烤的食物，进一步提高烧烤效率。

[0027] 如图1所示，在砌体2旁位于烧烤腔外侧设有操作台3，操作台3底部设有支撑腿31，准备烧烤的食物可临时放在操作台3上，使得烧烤工作更加方便。

[0028] 如图3所示，本实施例中，炉体1为铁炉，炉体1整体类似一个铁罐，炉体1顶部设有炉口11，结合图1所示，炉口11位于砌体顶部，炉体1内底部一体设有电加热部件，该电加热部件为电热丝或碳纤维电加热管等通电发热部件，在炉体1内上部设有挂架，该挂架用于悬挂烧烤食物，因此，可通过梯子爬到砌体2顶面，从而能够在砌体2顶面从炉口11向炉体1内

送入需要烧烤的食物，进一步增加烧烤容量，提高烧烤效率。

[0029] 如图1所示，在砌体2外壁向内连通有穿线管22，穿线管22中穿设有电连接到炉体1内电加热部件的电路，在砌体2侧面底部设有电控箱23，电控箱23中设有控制开关231，穿线管22中的电路经控制开关231电连接到电加热部件，从而能够控制电加热部件的通断电。在炉体1内还设有用于清洁内壁的喷水管，砌体2侧面设有连通到喷水管的进水管24，且砌体2侧面底部设有连通到炉体1内底部的排放管25，排放管25可以排放清洗产生的废水，也可排放烧烤产生的油。

[0030] 如图2所示，在烧烤腔21上下侧分别设有推拉槽4，在推拉槽4中设有能够向两侧推拉的耐热玻璃门41，耐热玻璃门41上设有把手，在烤制食物时，可通过耐热玻璃门41将烧烤腔21封闭保温。

[0031] 如图3所示，炉体1底部设有与穿线管22相对应的线管12，穿线管22连通到线管12；炉体1上部设有与进水管24相对应的水管13，进水管24连通到水管13；炉体1底部还设有与排放管25相对应的外排管14，排放管连通到外排管14，从而实现相应的功能。在其他实施例中，炉体也可采用本申请人之前所申报的公开号为CN211186924U的专利文献所记载的节能环保型多功能烧烤炉。

[0032] 需要说明的是，在本文中，术语“包括”、“包含”或者其任何其他变体意在涵盖非排他性的包含，从而使得包括一系列要素的过程、方法、物品或者设备不仅包括那些要素，而且还包括没有明确列出的其他要素，或者是还包括为这种过程、方法、物品或者设备所固有的要素。

[0033] 尽管已经示出和描述了本实用新型的实施例，对于本领域的普通技术人员而言，可以理解在不脱离本实用新型的原理和精神的情况下可以对这些实施例进行多种变化、修改、替换和变型，本实用新型的范围由所附权利要求及其等同物限定。

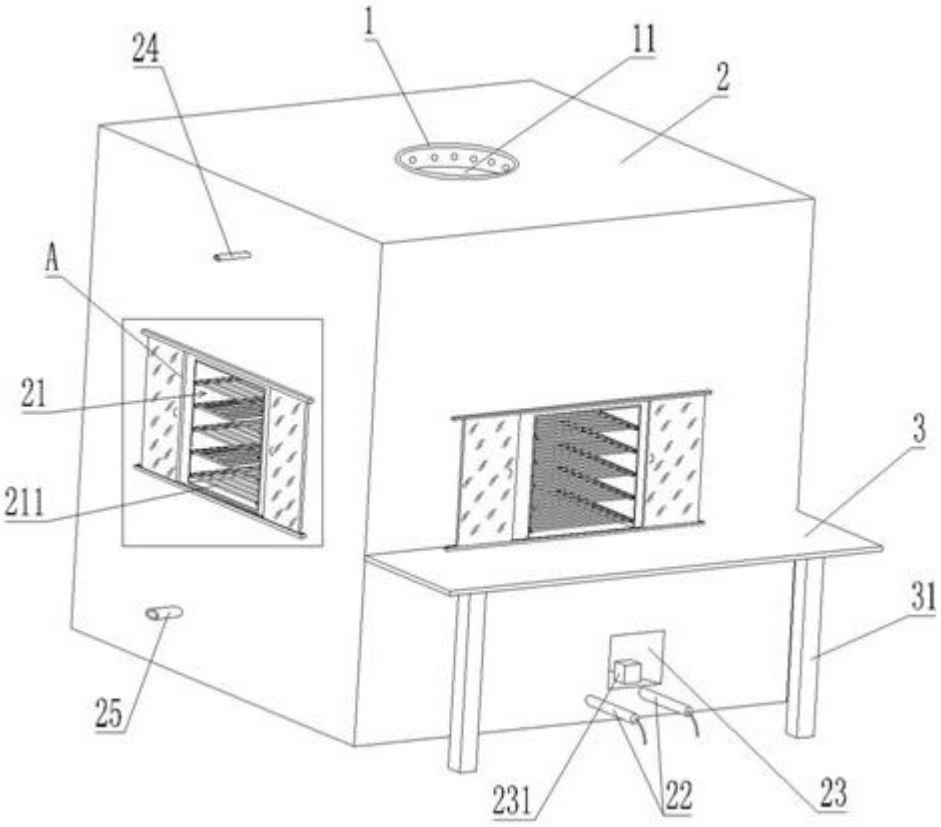

图1

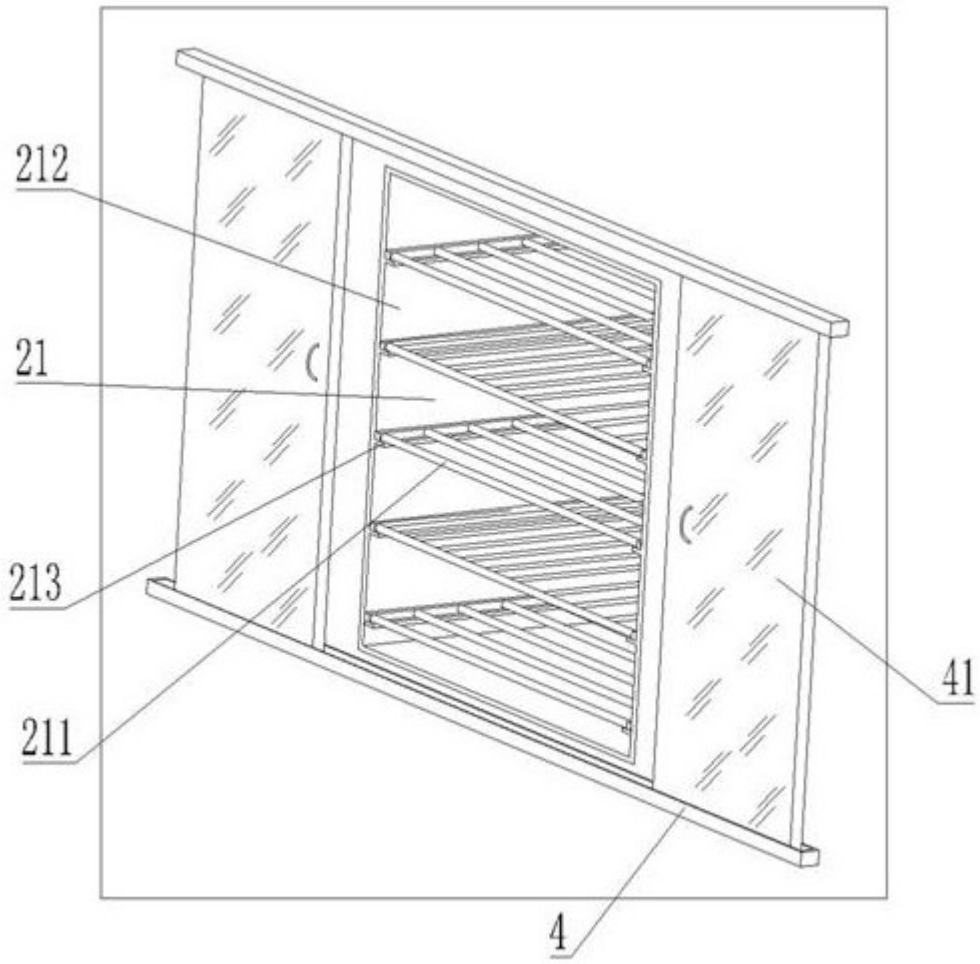

图2

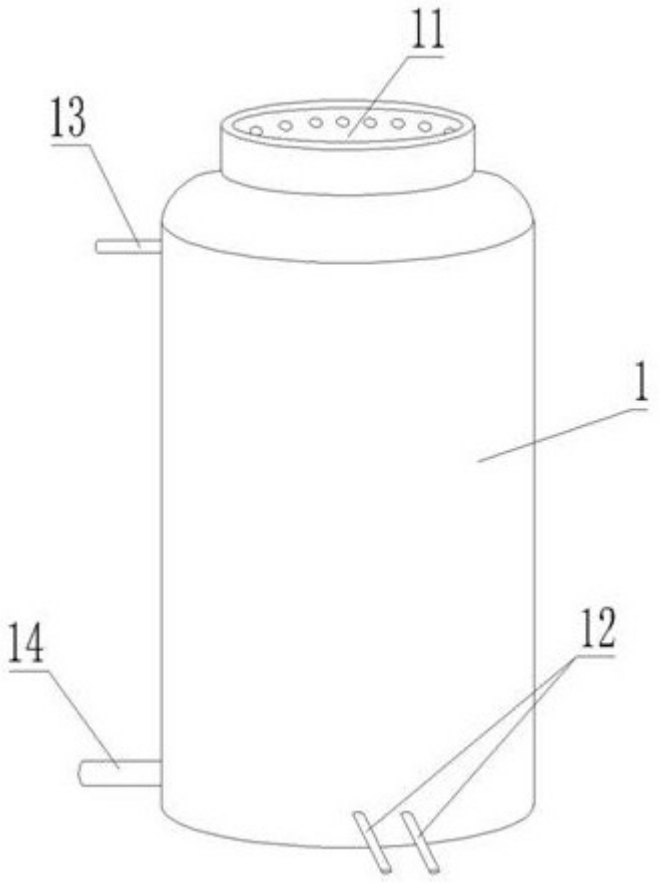

图3