(19)中华人民共和国国家知识产权局

(12)实用新型专利

(10)授权公告号 CN 204675618 U
(45)授权公告日 2015.09.30

(21)申请号 201520269952.3

(22)申请日 2015.04.29

(73)专利权人 博尔富(江苏)实业有限公司
地址 225500 江苏省泰州市姜堰区经济开发区陈庄西路668号

(72)发明人 吉用波

(51)Int.Cl.
B66C 1/28(2006.01)

(ESM)同样的发明创造已同日申请发明专利

权利要求书1页 说明书2页 附图1页

(54)实用新型名称

钢丝绳专用吊具

(57)摘要

本实用新型涉及一种吊具，尤其涉及一种钢丝绳专用吊具。本实用新型采用的技术方案是：钢丝绳专用吊具，包括X型吊臂，X型吊臂上方的两个端头上连接有吊杆，X型吊臂下方的两个端头上对称设有一组抓钩，X型吊臂的交叉连接处之间设有传动销，所述吊杆的一端开有吊孔，另一端开有连接孔，所述连接孔上安装有限位钩，所述限位钩的前端开有与传动销的形状、大小相互配合的卡槽。本实用新型的优点是：本实用新型钢丝绳专用吊具，结构合理，操作便捷，安全性高，可以避免损坏钢丝表面。

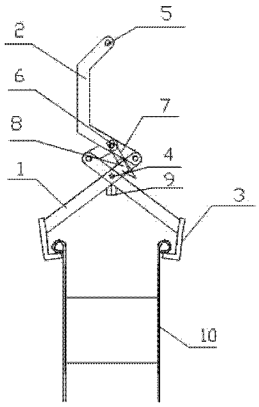

CN 204675618 U

1. 钢丝绳专用吊具，其特征在于：包括 X 型吊臂 (1)，X 型吊臂 (1) 上方的两个端头上连接有吊杆 (2)，X 型吊臂 (1) 下方的两个端头上对称设有一组抓钩 (3)，X 型吊臂 (1) 的交叉连接处之间设有传动销 (4)，所述吊杆 (2) 的一端开有吊孔 (5)，另一端开有连接孔 (6)，所述连接孔 (6) 上安装有限位钩 (7)，所述限位钩 (7) 的前端开有与传动销 (4) 的形状、大小相互配合的卡槽 (8)。

2. 根据权利要求 1 所述的钢丝绳专用吊具，其特征在于：所述 X 型吊臂 (1) 的交叉连接处下部设有限位块 (9)。

钢丝绳专用吊具

技术领域

[0001] 本实用新型涉及一种吊具，尤其涉及一种钢丝绳专用吊具。

背景技术

[0002] 热处理生产线工字轮收线机组的工字轮分为上轮和下轮，当工字轮处于空轮状态时，直接采用吊带吊装工字轮筒身，当工字轮处于满轮状态时，将吊带缠在钢丝盘上后吊装下轮，操作繁琐且有安全隐患，不能满足使用需求。因此，应该提供一种新的技术方案解决上述问题。

发明内容

[0003] 本实用新型的目的是：针对上述不足，提供一种结构合理，使用效果好的钢丝绳专用吊具。

[0004] 为实现上述目的，本实用新型采用的技术方案是：

[0005] 钢丝绳专用吊具，包括X型吊臂，X型吊臂上方的两个端头上连接有吊杆，X型吊臂下方的两个端头上对称设有一组抓钩，X型吊臂的交叉连接处之间设有传动销，所述吊杆的一端开有吊孔，另一端开有连接孔，所述连接孔上安装有限位钩，所述限位钩的前端开有与传动销的形状、大小相互配合的卡槽。

[0006] 进一步的技术方案：

[0007] 所述X型吊臂的交叉连接处下部设有限位块。

[0008] 由于上述技术方案的应用，本实用新型与现有技术相比具有如下优点：

[0009] 本实用新型钢丝绳专用吊具，结构合理，操作便捷，安全性高，可以避免损坏钢丝表面。

附图说明

[0010] 附图1为本实用新型结构示意图。

[0011] 以上附图中：1、X型吊臂，2、吊杆，3、抓钩，4、传动销，5、吊孔，6、连接孔，7、限位钩，8、卡槽，9、限位块，10、工字轮。

具体实施方式

[0012] 下面结合附图及实施例对本实用新型作进一步描述：

[0013] 实施例一：

[0014] 如图1所示，本实用新型钢丝绳专用吊具，包括X型吊臂1，X型吊臂1上方的两个端头上连接有吊杆2，X型吊臂1下方的两个端头上对称设有一组抓钩3，X型吊臂1的交叉连接处之间设有传动销4，吊杆2的一端开有吊孔5，另一端开有连接孔6，连接孔6上安装有限位钩7，限位钩7的前端开有与传动销4的形状、大小相互配合的卡槽8。

[0015] 优选的，作为一可实施例，X型吊臂1的交叉连接处下部设有限位块9。

[0016] 本实用新型钢丝绳专用吊具，正常情况下，限位钩 7 钩住传动销 4，这样可以确保吊具抓钩 3 的开度保持不变，此种状态下抓钩 3 的开度是比工字轮的宽度略大，确保工字轮可以进入抓钩 3 内。当需要使用时先将工字轮 10 放入抓钩内，将限位钩 7 打开；由于重力的作用，抓钩开度变小，直到钩住工字轮 10 的边框。行车将吊具上提，由于重力的作用，抓钩会紧紧的夹住工字轮 10 并且扣住边框，可以将收满钢丝的工字轮提起。

[0017] 以上所述是本实用新型的优选实施方式，应当指出，对于本技术领域的普通技术人员来说，在不脱离本实用新型所述原理的前提下，还可以作出若干改进或替换，这些改进或替换也应视为本实用新型的保护范围。

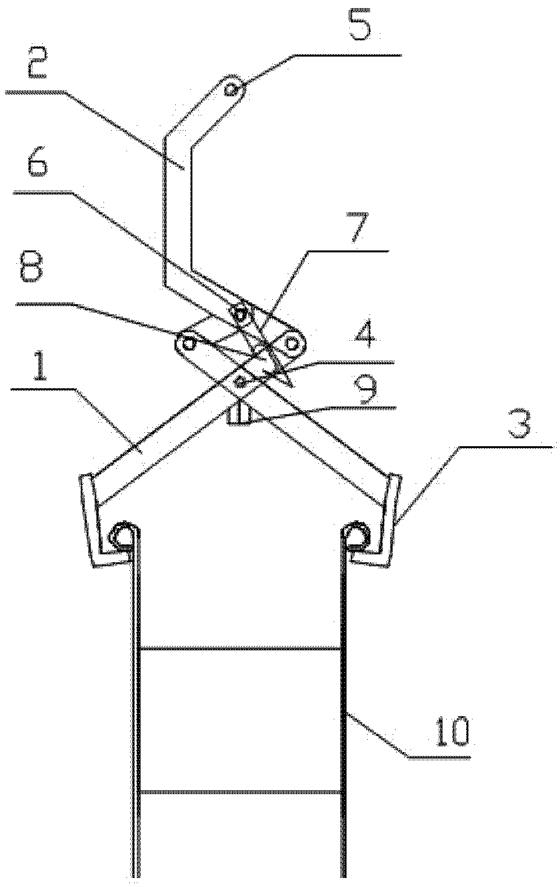

图 1