(19)中华人民共和国国家知识产权局

(12)实用新型专利

(10)授权公告号 CN 207674021 U
(45)授权公告日 2018.07.31

(21)申请号 201721213177.5

(22)申请日 2017.09.21

(73)专利权人 王小飞
地址 838200 新疆维吾尔自治区吐鲁番地区鄯善县火车站镇吐哈油田大院家属区15栋5单元502室

(72)发明人 王小飞 张玉梅 马光磊

(74)专利代理机构 北京中北知识产权代理有限公司 11253
代理人 梅照付

(51)Int.Cl.
F16L 55/128(2006.01)

权利要求书1页 说明书2页 附图2页

(54)实用新型名称

一种带有拆装工具的燃气管道的安全堵头

(57)摘要

本实用新型公开了一种带有拆装工具的燃气管道的安全堵头，包括管道和堵头，所述堵头的内部对应管道的内环设有内衬管，所述内衬管与管道的内壁转动连接，所述管道的表面设有开启环，所述开启环设置为两个半环，所述开启环内滑动连接有开启杆，所述堵头的内侧对应管道的外壁设有密封套，所述密封套上滑动连接有密封环，本燃气管道的安全堵头及其拆装工具，通过对密封球进行充气，然后使得密封球与管道内壁紧贴，从而进行一次密封，通过内衬管与管道内壁之间的连接进行二次密封，通过调节密封环的位置，使得密封套与管道外壁紧贴，从而进行再次密封，极大的保证了连接处的密封性，减小了泄漏发生的概率，便于人们使用。

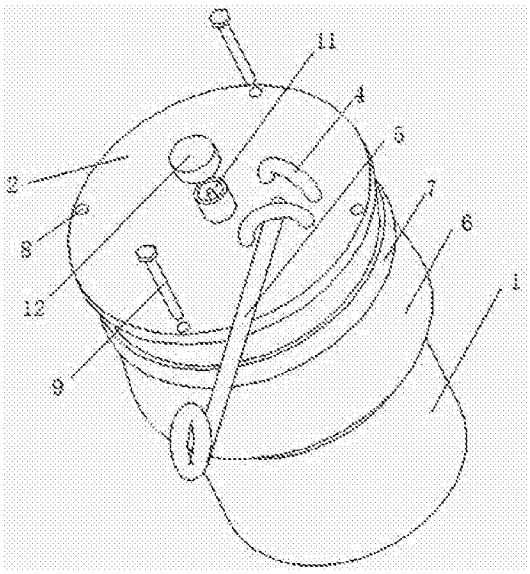

CN 207674021 U

1.一种带有拆装工具的燃气管道的安全堵头，包括管道(1)和堵头(2)，其特征在于：所述堵头(2)的内部对应管道(1)的内环设有内衬管(3)，所述内衬管(3)与管道(1)的内壁转动连接。

2.根据权利要求1所述的一种带有拆装工具的燃气管道的安全堵头，其特征在于：所述管道(1)的表面设有开启环(4)，所述开启环(4)设置为两个半环，所述开启环(4)内滑动连接有开启杆(5)。

3.根据权利要求1所述的一种带有拆装工具的燃气管道的安全堵头，其特征在于：所述堵头(2)的内侧对应管道(1)的外壁设有密封套(6)，所述密封套(6)上滑动连接有密封环(7)，所述密封套(6)呈倾斜设置且越远离堵头(2)的表面开口越大设置。

4.根据权利要求1所述的一种带有拆装工具的燃气管道的安全堵头，其特征在于：所述堵头(2)的表面对应密封环(7)的位置处设有调节孔(8)，所述调节孔(8)内转动连接有调节螺柱(9)。

5.根据权利要求1所述的一种带有拆装工具的燃气管道的安全堵头，其特征在于：所述内衬管(3)内部的管道(1)上设有密封球(10)，所述密封球(10)上设有气嘴(11)，所述气嘴(11)贯穿且延伸至堵头(2)的外侧且连接有密封帽(12)。

一种带有拆装工具的燃气管道的安全堵头

技术领域

[0001] 本实用新型涉及管道堵头技术领域，具体为一种带有拆装工具的燃气管道的安全堵头。

背景技术

[0002] 堵头，也称为管帽、盖头、管子盖、闷头，装在管端外螺纹上以盖堵管子的管件。堵头是属于机械紧固件的一种，作用是密封作用的，用来封闭管路，可直接旋在管子上，不需要其他管件，用于水，油，汽等介质中，申请号 201621164296.1公布了一种燃气管道的安全堵头及其拆装工具，该安全堵头包括与燃气管道相匹配的圆柱体结构的堵头本体，在所述堵头本体的其中一端对应开设有向内凹进的卡位结构；本实用新型还涉及用于拆装该安全堵头的拆装工具，包括圆柱体结构的拆装本体，在所述拆装本体的其中一端对应连接有与卡位结构相匹配的拆装头，在所述拆装本体的另一端开设有向内凹进的扳手连接孔，采用密封的结构较为单一，从而使得在使用时容易发生泄漏的风险。

实用新型内容

[0003] 本实用新型要解决的技术问题是克服现有的缺陷，提供一种带有拆装工具的燃气管道的安全堵头，采用多层的密封结构进行密封，保证了连接的密封性，减小了泄漏发生的概率，便于人们使用，可以有效解决背景技术中的问题。

[0004] 为实现上述目的，本实用新型提供如下技术方案：一种带有拆装工具的燃气管道的安全堵头，包括管道和堵头，所述堵头的内部对应管道的内环设有内衬管，所述内衬管与管道的内壁转动连接。

[0005] 作为本实用新型的一种优选技术方案，所述管道的表面设有开启环，所述开启环设置为两个半环，所述开启环内滑动连接有开启杆。

[0006] 作为本实用新型的一种优选技术方案，所述堵头的内侧对应管道的外壁设有密封套，所述密封套上滑动连接有密封环，所述密封套呈倾斜设置且越远离堵头的表面开口越大设置。

[0007] 作为本实用新型的一种优选技术方案，所述堵头的表面对应密封环的位置处设有调节孔，所述调节孔内转动连接有调节螺柱。

[0008] 作为本实用新型的一种优选技术方案，所述内衬管内部的管道上设有密封球，所述密封球上设有气嘴，所述气嘴贯穿且延伸至堵头的外侧且连接有密封帽。

[0009] 与现有技术相比，本实用新型的有益效果是：本带有拆装工具的燃气管道的安全堵头，通过对密封球进行充气，然后使得密封球与管道内壁紧贴，从而进行一次密封，通过内衬管与管道内壁之间的连接进行二次密封，通过调节密封环的位置，使得密封套与管道外壁紧贴，从而进行再次密封，极大的保证了连接处的密封性，减小了泄漏发生的概率，便于人们使用。

附图说明

[0010] 图1为本实用新型结构示意图；

[0011] 图2为本实用新型剖面结构示意图。

[0012] 图中：1管道、2堵头、3内衬管、4开启环、5开启杆、6密封套、7密封环、8调节孔、9调节螺柱、10密封球、11气嘴、12密封帽。

具体实施方式

[0013] 下面将结合本实用新型实施例中的附图，对本实用新型实施例中的技术方案进行清楚、完整地描述，显然，所描述的实施例仅仅是本实用新型一部分实施例，而不是全部的实施例。基于本实用新型中的实施例，本领域普通技术人员在没有做出创造性劳动前提下所获得的所有其他实施例，都属于本实用新型保护的范围。

[0014] 请参阅图1-2，本实用新型提供一种技术方案：一种带有拆装工具的燃气管道的安全堵头，包括管道1和堵头2，堵头2的内部对应管道1的内环设有内衬管3，内衬管3与管道1的内壁转动连接，能够对连接的接口处进行一次的密封，管道1的表面设有开启环4，开启环4设置为两个半环，开启环4内滑动连接有开启杆5，通过把开启杆5插入到开启环4内，然后转动开启杆5，从而打开堵头2，堵头2的内侧对应管道1的外壁设有密封套6，密封套6上滑动连接有密封环7，通过改变密封环7的位置，从而使得密封环7与管道1紧密贴合，从而进行二次密封，密封套6呈倾斜设置且越远离堵头2的表面开口越大设置，堵头2的表面对应密封环7的位置处设有调节孔8，调节孔8内转动连接有调节螺柱9，通过转动调节螺柱9从而对密封环7的位置进行改变，内衬管3内部的管道1上设有密封球10，密封球10上设有气嘴11，通过气嘴11向密封球10内充气，从而使得密封球10与管道1贴合，从而进行三次密封，气嘴11贯穿且延伸至堵头2的外侧且连接有密封帽12，能够防止气嘴11漏气。

[0015] 在使用时：根据管道的直径，从而对堵头2进行选择，然后把内衬管3与管道1的内壁进行对应，然后把开启杆5插入到开启环4中，通过转动开启杆5从而对管道1和堵头2进行连接，然后转动调节螺柱9从而对密封环7的位置进行调节，最后通过气嘴11向密封球10内充入惰性气体，再盖上密封帽12从而完成安装。

[0016] 本实用新型通过对密封球10充气，使得密封球10与管道1内壁紧贴，由此进行一次密封，通过内衬管3与管道1内壁之间的连接进行二次密封，通过转动调节螺柱9从容改变调节密封环7的位置，使得密封套6与管道1外壁紧贴，从而进行再三次密封，极大的保证了连接处的密封性，减小了泄漏发生的概率，便于人们使用。

[0017] 尽管已经示出和描述了本实用新型的实施例，对于本领域的普通技术人员而言，可以理解在不脱离本实用新型的原理和精神的情况下可以对这些实施例进行多种变化、修改、替换和变型，本实用新型的范围由所附权利要求及其等同物限定。

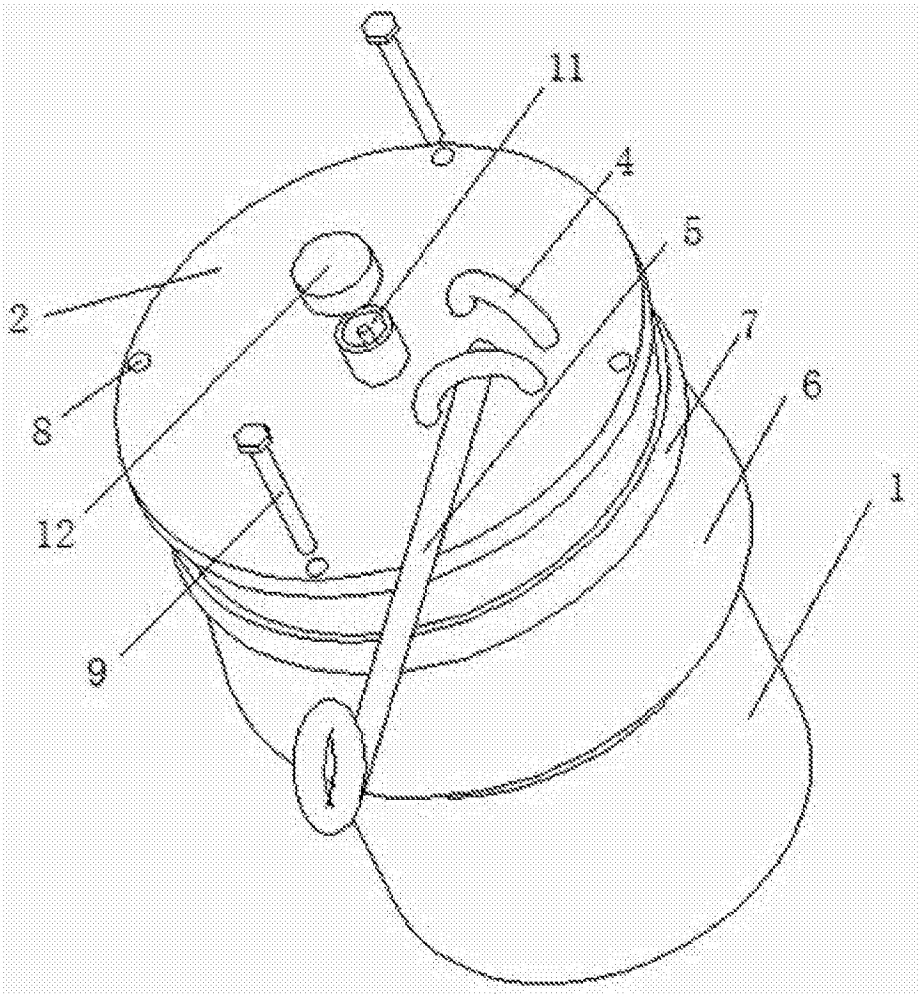

图1

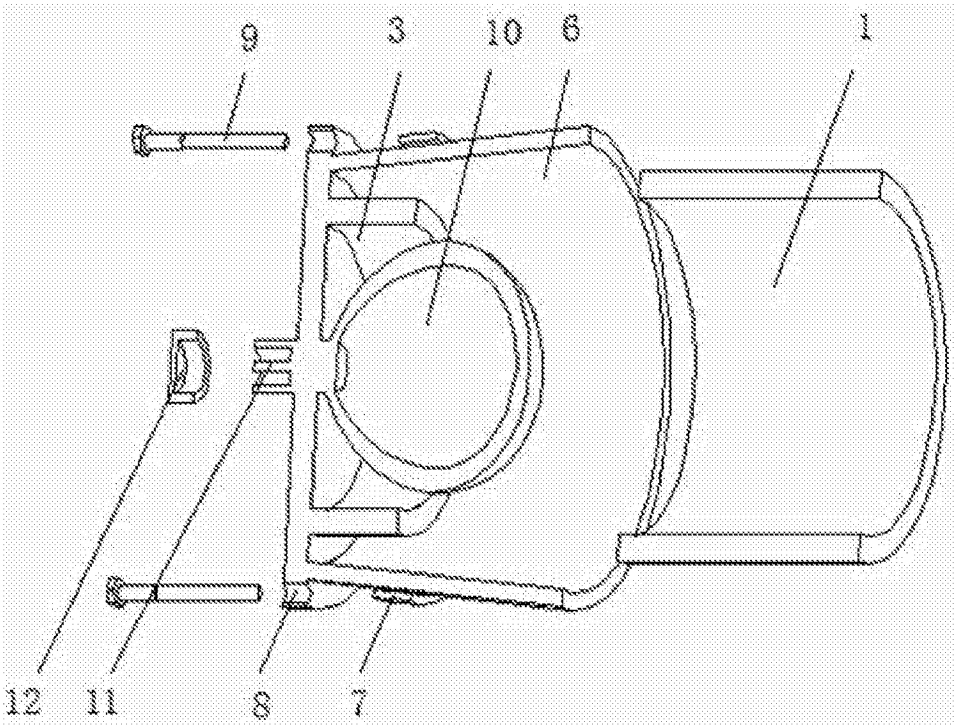

图2