(19)中华人民共和国国家知识产权局

(12)实用新型专利

(10)授权公告号 CN 201995811 U
(45)授权公告日 2011.10.05

(21)申请号 201120100109.4

(22)申请日 2011.04.08

(73)专利权人 韩超
地址 250200 山东省济南市章丘市唐王山路山东省章丘市第五中学高二十班

(72)发明人 韩超

(74)专利代理机构 济南诚智商标专利事务所有限公司 37105
代理人 王汝银

(51)Int.Cl.
A45C 11/34(2006.01)
A45C 13/00(2006.01)

权利要求书 1 页 说明书 1 页 附图 1 页

(54)实用新型名称

一种安全笔袋

(57)摘要

一种安全笔袋，属于一种文具，主要解决传统笔袋安全性差，容易自桌面上滑落的问题。其结构包括笔袋本体，所述的笔袋本体的一端通过拉绳连接一吸盘。本实用新型结构简单，使用安全方便，减少了文具取用不方便和笔袋容易掉落、查找时浪费时间以及对学习的影响，非常适合学生使用。

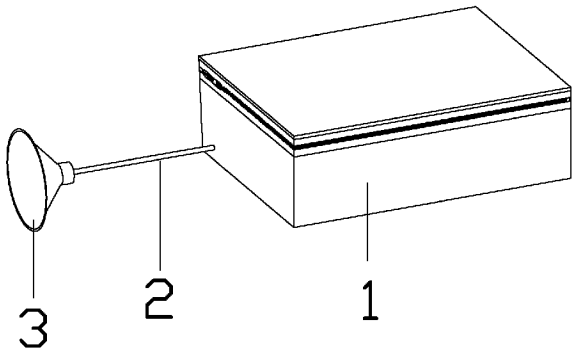

CN 201995811 U

1. 一种安全笔袋，包括笔袋本体，其特征是，所述的笔袋本体的一端通过拉绳连接一吸盘。

一种安全笔袋

技术领域

[0001] 本实用新型涉及一种文具，具体地说是一种安全笔袋。

背景技术

[0002] 笔袋是学生用来装钢笔、铅笔、尺子、橡皮等文具的袋子。但传统笔袋外形简单，功能单一，放置在桌面上时很容易因碰触等原因掉落到地上，造成文具损坏、使用不便，安全性差，提高了购买成本，捡拾时还会因此耽误时间，影响学习。

实用新型内容

[0003] 本实用新型的目的在于提供一种安全笔袋，该笔袋具有使用安全、方便，方置牢固，不会滑落地面的特点。

[0004] 本实用新型解决其技术问题所采取的技术方案是：一种安全笔袋，其结构包括笔袋本体，所述的笔袋本体的一端通过拉绳连接一吸盘。

[0005] 本实用新型的有益效果是：由于在笔袋本体的一端设有吸盘，将吸盘吸附在桌面、墙壁或桌子的侧面等方便取用而不影响其它物品放置的位置时，袋体在拉绳的作用下可垂直向下或放在桌面上，以防止突然碰触而掉落以及占用空间的现象，拉绳可扩大袋体的活动范围，以适应不同位置的需要，减少了使用不方便和时间浪费以及对学习的影响。

附图说明

[0006] 图 1 为本实用新型的结构示意图。

[0007] 图中：1 笔袋本体，2 拉绳，3 吸盘。

具体实施方式

[0008] 如图 1 所示。一种安全笔袋，其结构包括笔袋本体 1，所述的笔袋本体 1 的一端通过拉绳 2 连接一吸盘 3。使用时，将吸盘 3 吸附在桌面、墙壁或桌子的侧面等方便取用而不影响其它物品放置的位置时，笔袋本体 1 在拉绳 2 的作用下可垂直向下或放在桌面上，以防止突然碰触而掉落以及占用空间的现象，拉绳 2 可扩大袋体的活动范围，以适应不同位置的需要，本实用新型结构简单，使用安全方便，减少了文具取用不方便和掉落、查找时浪费时间以及对学习的影响，非常适合学生使用。

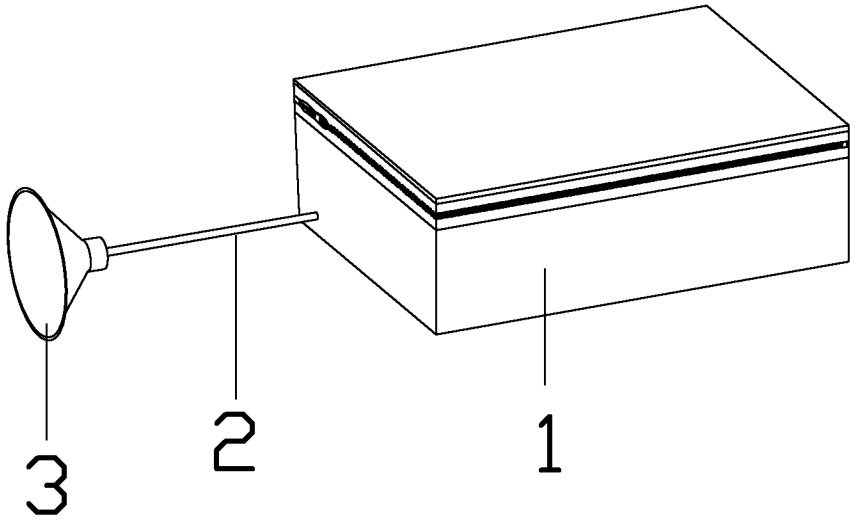

图 1