(19)中华人民共和国国家知识产权局

(12)实用新型专利

(10)授权公告号 CN 203055044 U
(45)授权公告日 2013.07.10

(21)申请号 201320072420.1

(22)申请日 2013.02.14

(73)专利权人 姜永亮
地址 571158 海南省海口市琼山区龙昆南路99号
专利权人 庞雪华

(72)发明人 姜永亮 庞雪华

(51)Int.Cl.
G08B 13/08(2006.01)

权利要求书1页 说明书2页 附图1页

(54)实用新型名称

一种服务器防盗报警器

(57)摘要

本实用新型公开了一种服务器防盗报警器，包括服务器机箱和磁感应报警器，所述服务器机箱包括箱体和与箱体连接的盖板，所述磁感应报警器包括磁场发生装置和磁场感应装置，所述箱体内壁上开设有第一容槽，所述磁场发生装置位于该第一容槽内，所述磁场发生装置的左侧下方设有第一挡板，所述第一挡板下端可拆卸地插在所述第一容槽中；所述盖板侧面上开设有与第一容槽相对设置的第二容槽，所述磁场感应装置位于该第二容槽中，所述磁场感应装置的右侧下方设有第二挡板，所述第二挡板下端可拆卸地插在所述第二容槽中。本实用新型涉及的服务器防盗报警器中，当有人强行撬开盖板或箱体时，报警器则会发出蜂鸣声，提高防盗性能。

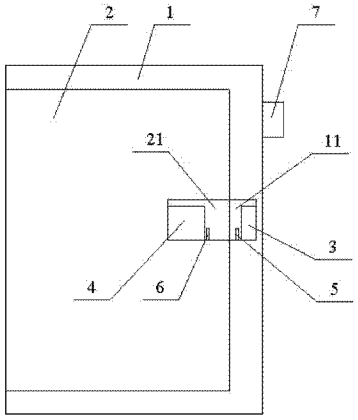

CN 203055044 U

1. 一种服务器防盗报警器，包括服务器机箱和磁感应报警器，所述服务器机箱包括箱体（1）和与箱体（1）连接的盖板（2），所述磁感应报警器包括磁场发生装置（3）和磁场感应装置（4），其特征在于：所述箱体（1）内壁上开设有第一容槽（11），所述磁场发生装置（3）位于该第一容槽（11）内，所述磁场发生装置（3）的左侧下方设有第一挡板（5），所述第一挡板（5）下端可拆卸地插在所述第一容槽（11）中；所述盖板（2）侧面上开设有与第一容槽（11）相对设置的第二容槽（21），所述磁场感应装置（4）位于该第二容槽（21）中，所述磁场感应装置（4）的右侧下方设有第二挡板（6），所述第二挡板（6）下端可拆卸地插在所述第二容槽（21）中；所述箱体（1）上还设有一磁感应报警器开关（7），所述磁感应报警器开关（7）为一红外线感应开关。

2. 根据权利要求 1 所述的服务器防盗报警器，其特征在于：所述磁场发生装置（3）为永磁铁。

3. 根据权利要求 1 所述的服务器防盗报警器，其特征在于：所述磁场感应装置（4）为干簧管。

一种服务器防盗报警器

技术领域

[0001] 本实用新型涉及防盗设备领域，尤其涉及一种服务器防盗报警器。

背景技术

[0002] 服务器是一个管理设备并为客户提供服务的设备，有文件服务器、数据服务器和应用服务器等，一旦服务器被盗则会造成重大数据丢失，进而会引起很多麻烦，故很有必要对服务器做防盗措施。

发明内容

[0003] 本实用新型所要解决的技术问题是提供一种防盗性能好且有效固定报警器的服务器防盗报警器。

[0004] 为解决上述技术问题，本实用新型采用以下技术方案：一种服务器防盗报警器，包括服务器机箱和磁感应报警器，所述服务器机箱包括箱体和与箱体连接的盖板，所述磁感应报警器包括磁场发生装置和磁场感应装置，所述箱体内壁上开设有第一容槽，所述磁场发生装置位于该第一容槽内，所述磁场发生装置的左侧下方设有第一挡板，所述第一挡板下端可拆卸地插在所述第一容槽中；所述盖板侧面上开设有与第一容槽相对设置的第二容槽，所述磁场感应装置位于该第二容槽中，所述磁场感应装置的右侧下方设有第二挡板，所述第二挡板下端可拆卸地插在所述第二容槽中；所述箱体上还设有一磁感应报警器开关，所述磁感应报警器开关为一红外线感应开关。

[0005] 优选地，所述磁场发生装置为永磁铁。

[0006] 优选地，所述磁场感应装置为干簧管。

[0007] 本实用新型涉及的服务器防盗报警器中，将磁场发生装置和磁场感应装置有效地固定在服务器机箱中，当有人强行撬开盖板或箱体时，报警器则会发出蜂鸣声，进而有效防止服务器内的零部件被盗，提高防盗性能。

附图说明

[0008] 图 1 为本实用新型的结构示意图。

具体实施方式

[0009] 以下结合附图进一步说明本实用新型的实施例。

[0010] 见图 1，本实用新型涉及的一种服务器防盗报警器，包括服务器机箱和磁感应报警器，所述服务器机箱包括箱体 1 和与箱体 1 连接的盖板 2，所述磁感应报警器包括磁场发生装置 3 和磁场感应装置 4，所述箱体 1 内壁上开设有第一容槽 11，所述磁场发生装置 3 位于该第一容槽 11 内，所述磁场发生装置 3 的左侧下方设有第一挡板 5，所述第一挡板 5 下端可拆卸地插在所述第一容槽 11 中；所述盖板 2 侧面上开设有与第一容槽 11 相对设置的第二容槽 21，所述磁场感应装置 4 位于该第二容槽 21 中，所述磁场感应装置 4 的右侧下方设有

第二挡板 6，所述第二挡板 6 下端可拆卸地插在所述第二容槽 21 中；所述箱体 1 上还设有一磁感应报警器开关 7，所述磁感应报警器开关 7 为一红外线感应开关，当维修服务器时，将磁感应报警器开关 7 关闭即可。

[0011] 优选地，所述磁场发生装置 3 为永磁铁；所述磁场感应装置 4 为干簧管。

[0012] 本实用新型涉及的服务器防盗报警器中，将磁场发生装置和磁场感应装置有效地固定在服务器机箱中，当有人强行撬开盖板或箱体时，永磁铁和干簧管之间产生一定的距离，进而触发报警器则会发出蜂鸣声，有效防止服务器内的零部件被盗，提高防盗性能。

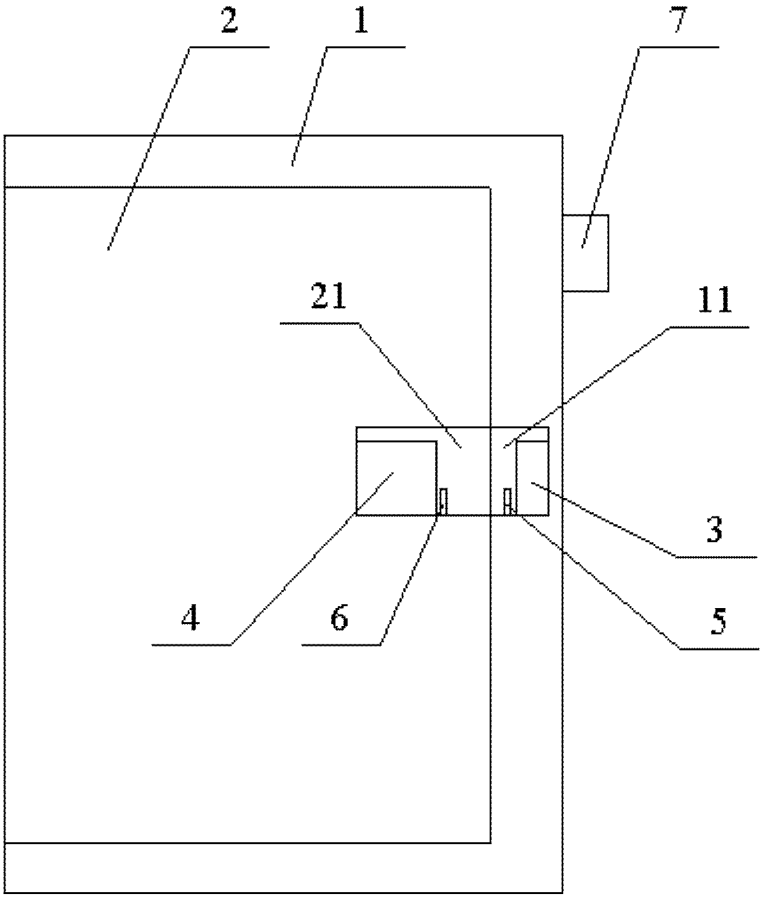

图 1