(19)中华人民共和国国家知识产权局

(12)实用新型专利

(10)授权公告号 CN 215820274 U
(45)授权公告日 2022.02.15

(21)申请号 202120958356.1

(22)申请日 2021.05.07

(73)专利权人 广东德派克家居科技有限公司
地址 528000 广东省佛山市南海区狮山镇科技园区科技东路10号

(72)发明人 李得雄

(74)专利代理机构 佛山中贵知识产权代理事务所(普通合伙) 44491
代理人 王彦昌 李志良

(51)Int.Cl.
A47B 95/02(2006.01)

权利要求书1页 说明书3页 附图4页

(54)实用新型名称

一种便于安装的C型暗拉手结构

(57)摘要

本实用新型公开了一种便于安装的C型暗拉手结构,包括柜体组,所述柜体组的前端面设置有若干个抽屉组,每相邻两个所述抽屉组之间均设置有安装缝,所述安装缝内设置有暗拉手本体。本实用新型具有结构设计合理,便于安装和拆卸,稳定性高,并且占据空间小,可充分利用隐藏空间,美观性好等特点。

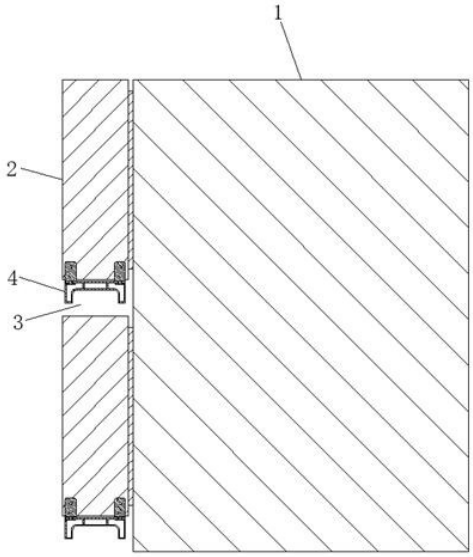

CN 215820274 U

1.一种便于安装的C型暗拉手结构，包括柜体组(1)，其特征在于：所述柜体组(1)的前端面设置有若干个抽屉组(2)，每相邻两个所述抽屉组(2)之间均设置有安装缝(3)，所述安装缝(3)内设置有暗拉手本体(4)。

2.根据权利要求1所述的一种便于安装的C型暗拉手结构，其特征在于：所述暗拉手本体(4)的横截面为C字形，其两端侧壁均开设有一对卡槽(5)，且所述暗拉手本体(4)的两端均设置有一对金属连接件(6)。

3.根据权利要求2所述的一种便于安装的C型暗拉手结构，其特征在于：所述金属连接件(6)的表面开设有若干个螺丝孔(7)，其靠近暗拉手本体(4)的一侧固定连接有卡块(8)。

4.根据权利要求2所述的一种便于安装的C型暗拉手结构，其特征在于：所述金属连接件(6)为矩形，并关于暗拉手本体(4)的中心轴线呈对称设置。

5.根据权利要求2所述的一种便于安装的C型暗拉手结构，其特征在于：所述卡槽(5)为矩形槽结构，其槽宽与卡块(8)的宽度相等，且所述卡槽(5)的长度大于卡块(8)的厚度。

6.根据权利要求3所述的一种便于安装的C型暗拉手结构，其特征在于：所述卡块(8)的两侧侧壁均固定连接有滑块(9)，所述暗拉手本体(4)的两侧内壁表面均开设有滑槽(10)。

7.根据权利要求6所述的一种便于安装的C型暗拉手结构，其特征在于：所述滑槽(10)与滑块(9)均为矩形，且所述滑槽(10)的槽宽与滑块(9)的厚度相等。

一种便于安装的C型暗拉手结构

技术领域

[0001] 本实用新型涉及抽屉拉手技术领域，具体为一种便于安装的C型暗拉手结构。

背景技术

[0002] 抽屉是桌子、柜子等家具中放东西用的匣子，有底，没盖，可以抽出来推进去。抽屉是附于桌子、柜子等家具上可抽动的匣子状的构件，大多数为木头做的，主要供盛放东西用。

[0003] 抽屉在制作时需要配装拉手，以方便将其从办公桌等家具中抽出，但现有的抽屉拉手大多固定安装在抽屉上，当损坏时不便于对其进行拆卸和安装，并且安装后较为显眼，影响美观，同时也会占据一定的空间，因此急需对其进行改进。

实用新型内容

[0004] 本实用新型解决的技术问题在于克服现有技术的抽屉拉手不便于进行拆卸和安装，并且安装后较为显眼，影响美观，同时也会占据一定空间的缺陷，提供一种便于安装的C型暗拉手结构，该C型暗拉手结构具有结构设计合理，便于安装和拆卸，稳定性高，并且占据空间小，可充分利用隐藏空间，美观性好等特点。

[0005] 为实现上述目的，本实用新型提供如下技术方案：

[0006] 一种便于安装的C型暗拉手结构，包括柜体组，所述柜体组的前端面设置有若干个抽屉组，每相邻两个所述抽屉组之间均设置有安装缝，所述安装缝内设置有暗拉手本体。

[0007] 优选的，所述暗拉手本体的横截面为C字形，其两端侧壁均开设有一对卡槽，且所述暗拉手本体的两端均设置有一对金属连接件。

[0008] 优选的，所述金属连接件的表面开设有若干个螺丝孔，其靠近暗拉手本体的一侧固定连接有卡块。

[0009] 优选的，所述金属连接件为矩形，并关于暗拉手本体的中心轴线呈对称设置。

[0010] 优选的，所述卡槽为矩形槽结构，其槽宽与卡块的宽度相等，且所述卡槽的长度大于卡块的厚度。

[0011] 优选的，所述卡块的两侧侧壁均固定连接有滑块，所述暗拉手本体的两侧内壁表面均开设有滑槽。

[0012] 优选的，所述滑槽与滑块均为矩形，且所述滑槽的槽宽与滑块的厚度相等。

[0013] 与现有技术相比，本实用新型的有益效果是：

[0014] 1、结构设计合理，便于安装，通过螺丝与螺丝孔之间的相互配合将金属连接件连同暗拉手本体一起固定在抽屉组的底部，当暗拉手本体损坏时，通过旋下螺丝孔内的螺丝即可将暗拉手本体从抽屉组的底部拆下，以便对其进行维修或更换；

[0015] 2、稳定性高，通过卡槽与卡块之间的相互配合可对暗拉手本体进行限位，以便提高暗拉手本体的稳定性，从而防止其在安装后左右晃动；

[0016] 3、占据空间小，通过将该暗拉手结构安装于安装缝的隐藏空间内，有效节约了占

据空间，同时也提高了美观性。

附图说明

[0017] 图1为本实用新型的整体结构示意图；

[0018] 图2为暗拉手本体的立体结构图；

[0019] 图3为暗拉手本体的正视图；

[0020] 图4为图3中的A处放大图；

[0021] 图5为暗拉手本体的仰视图；

[0022] 图6为暗拉手本体的俯视图；

[0023] 图7为图6中的B处放大图。

[0024] 图中标号：1、柜体组；2、抽屉组；3、安装缝；4、暗拉手本体；5、卡槽；6、金属连接件；7、螺丝孔；8、卡块；9、滑块；10、滑槽。

具体实施方式

[0025] 下面将结合本实用新型实施例中的附图，对本实用新型实施例中的技术方案进行清楚、完整地描述，显然，所描述的实施例仅仅是本实用新型一部分实施例，而不是全部的实施例。基于本实用新型中的实施例，本领域普通技术人员在没有做出创造性劳动前提下所获得的所有其他实施例，都属于本实用新型保护的范围。

[0026] 请参阅图1至图7，本实用新型提供一种技术方案：一种便于安装的C型暗拉手结构，包括柜体组1，柜体组1的前端面设置有若干个抽屉组2，每相邻两个抽屉组2之间均设置有安装缝3，安装缝3内设置有暗拉手本体4，暗拉手本体4的横截面为C字形，其两端侧壁均开设有一对卡槽5，且暗拉手本体4的两端均设置有一对金属连接件6，金属连接件6为矩形，并关于暗拉手本体4的中心轴线呈对称设置，金属连接件6的表面开设有若干个螺丝孔7，螺丝孔7内可插入螺丝，抽屉组2的两侧侧壁表面均开设有与螺丝相配合的螺纹槽，螺丝的末端可旋入至对应的螺纹槽中，通过螺丝与螺丝孔7之间的相互配合可将金属连接件6连同暗拉手本体4一起固定在抽屉组2的底部，金属连接件6靠近暗拉手本体4的一侧固定连接有卡块8，卡槽5为矩形槽结构，其槽宽与卡块8的宽度相等，且卡槽5的长度大于卡块8的厚度，卡块8可穿过卡槽5并沿着卡槽5前后移动，通过卡槽5与卡块8之间的相互配合可对暗拉手本体4进行限位，以便提高暗拉手本体4的稳定性，从而防止其在安装后左右晃动，卡块8的两侧侧壁均固定连接有滑块9，暗拉手本体4的两侧内壁表面均开设有滑槽10，滑槽10与滑块9均为矩形，且滑槽10的槽宽与滑块9的厚度相等，滑块9可沿着滑槽10前后滑动，通过滑块9与滑槽10之间的相互配合可提高卡块8的稳定性，以防止其在移动时发生晃动。

[0027] 工作原理：本实用新型在使用时，首先将暗拉手本体4放置于安装缝3内，并使其顶部贴合在对应的抽屉组2底部，然后将两对金属连接件6底部的卡块8分别对准暗拉手本体4两端侧壁的卡槽5，并沿着卡槽5向内移动卡块8，直至两对金属连接件6分别贴合在抽屉组2的两侧侧壁，接着将螺丝插入螺丝孔7，并使得螺丝的末端分别旋入抽屉组2两侧对应的螺纹槽内，以便通过螺丝与螺丝孔7之间的相互配合将金属连接件6连同暗拉手本体4一起固定在抽屉组2的底部，从而可将该暗拉手结构安装于安装缝3的隐藏空间内，有效节约了占据空间，同时也提高了美观性，暗拉手本体4为C字形，当需要抽出抽屉组2时，将手指伸入安

装缝3并贴合在暗拉手本体4的内壁，然后向外拉动暗拉手本体4即可将抽屉组2从柜体组1内抽出，当暗拉手本体4损坏时，通过旋下螺丝孔7内的螺丝即可将暗拉手本体4从抽屉组2的底部拆下，以便对其进行维修或更换。

[0028] 尽管已经示出和描述了本实用新型的实施例，对于本领域的普通技术人员而言，可以理解在不脱离本实用新型的原理和精神的情况下可以对这些实施例进行多种变化、修改、替换和变型，本实用新型的范围由所附权利要求及其等同物限定。

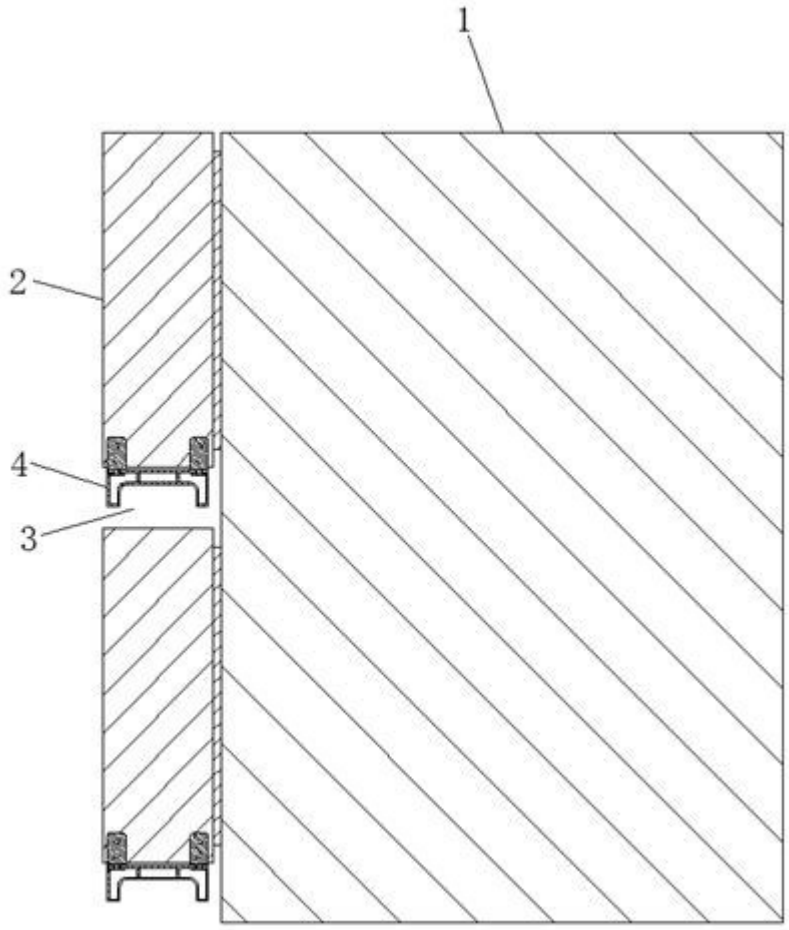

图 1

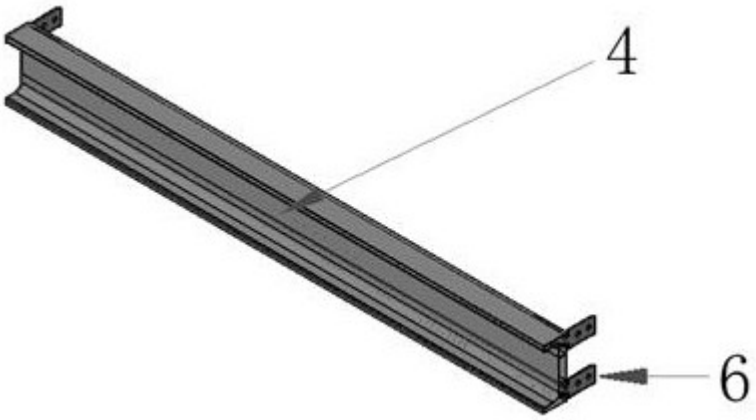

图 2

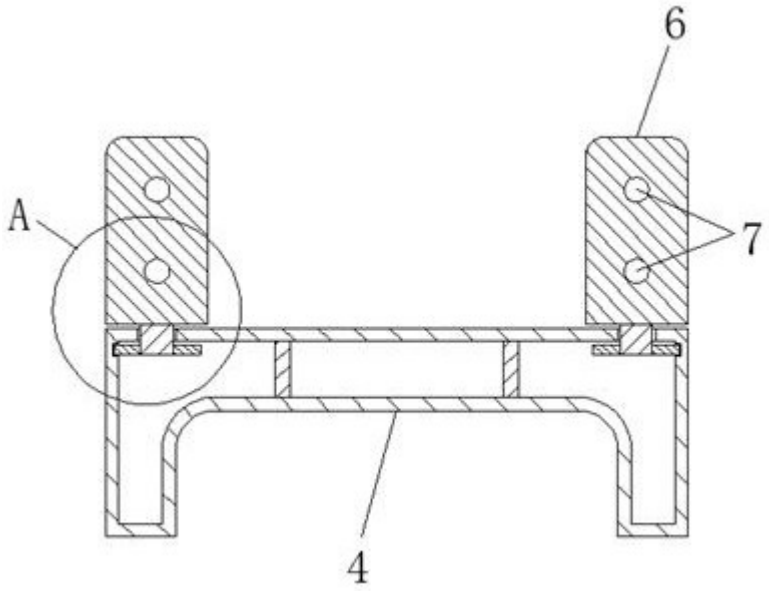

图 3

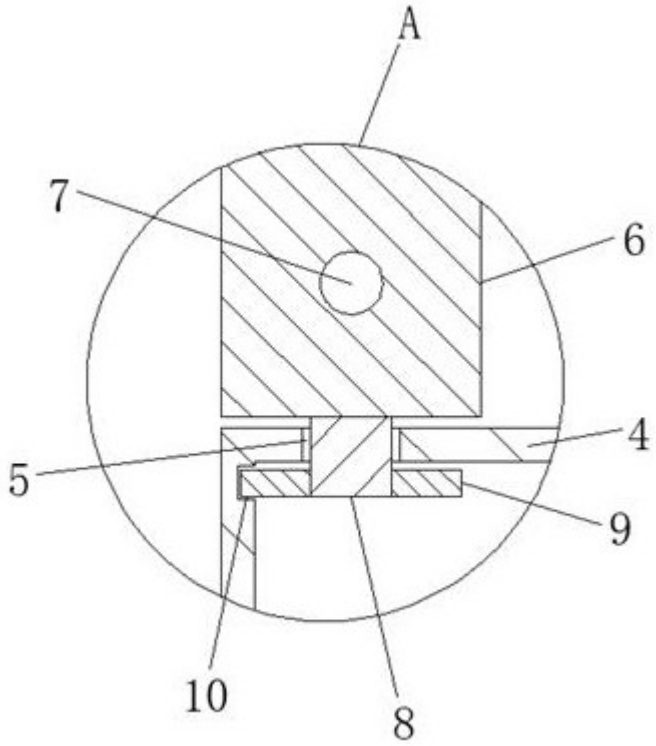

图 4

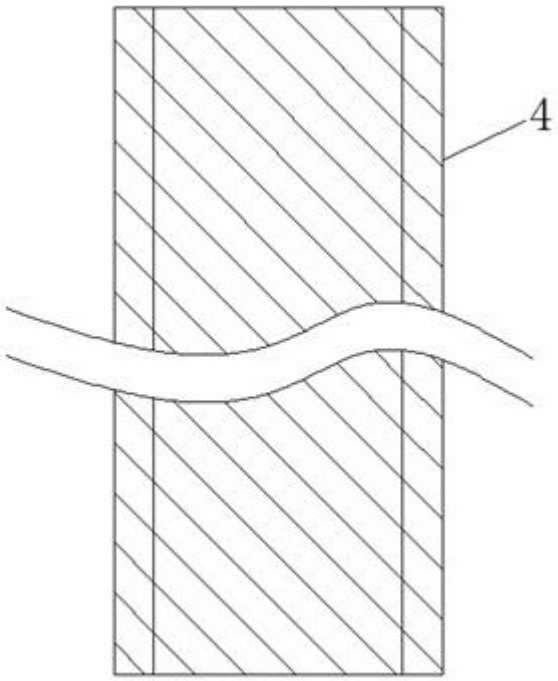

图 5

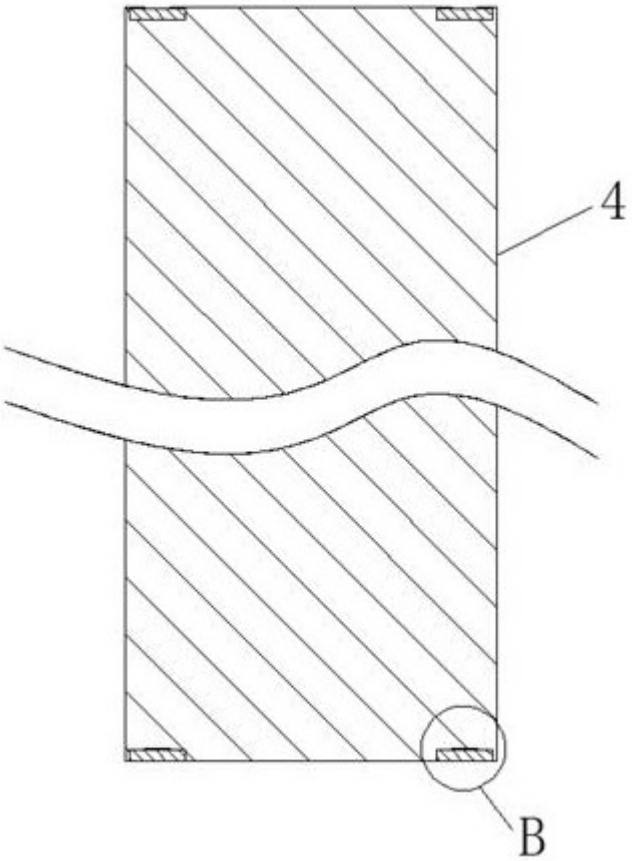

图 6

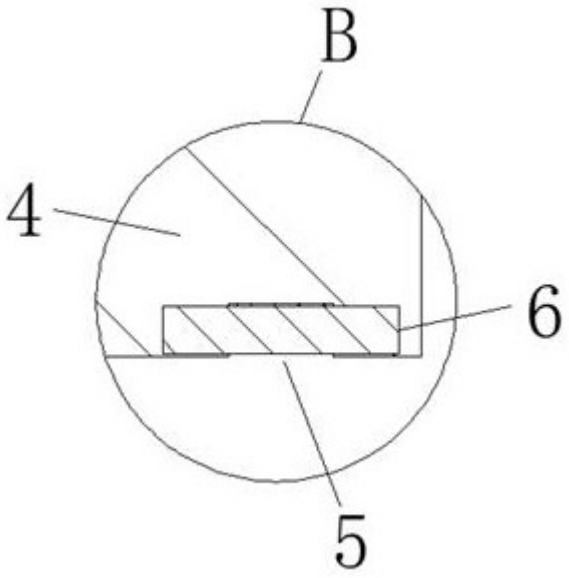

图 7