(19)中华人民共和国国家知识产权局

(12)实用新型专利

(10)授权公告号 CN 207323190 U
(45)授权公告日 2018.05.08

(21)申请号 201720260850.4

(22)申请日 2017.03.17

(73)专利权人 新昌县巨臣卫浴有限公司
地址 312500 浙江省绍兴市新昌县羽林街道沿江东路12号

(72)发明人 盛君明

(74)专利代理机构 长沙星耀专利事务所(普通合伙) 43205
代理人 宁冈

(51)Int.Cl.
A47G 1/16(2006.01)

权利要求书1页 说明书3页 附图3页

(54)实用新型名称

一种固定效果更好的卫浴镜前架

(57)摘要

本实用新型公开了一种固定效果更好的卫浴镜前架，包括两个后吸盘和置物板，所述后吸盘的前侧固定连接有连接块，所述连接块前侧的顶部固定连接有上固定块，所述连接块前侧的底部固定连接有下固定块，所述置物板通过其表面开设的滑槽和固定孔与上固定块和下固定块卡接，所述上固定块包括上固定外壳，所述上固定外壳的底部固定连接有上夹紧垫。通过设置上固定块、下固定块、滑槽和固定孔相互配合，从而实现了将置物板固定的效果，使得置物板固定更加牢固，避免置物板上的梳妆用品掉落，从而避免梳妆用品掉落而造成损坏，而且避免了置物板掉落砸伤使用者所造成的安全隐患，使用更加方便，结构紧凑，适合推广。

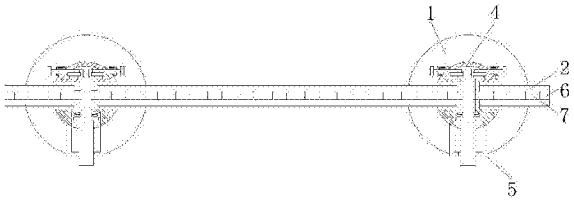

CN 207323190 U

1.一种固定效果更好的卫浴镜前架，包括两个后吸盘(1)和置物板(2)，其特征在于：所述后吸盘(1)的前侧固定连接有连接块(3)，所述连接块(3)前侧的顶部固定连接有上固定块(4)，所述连接块(3)前侧的底部固定连接有下固定块(5)，所述置物板(2)通过其表面开设的滑槽(6)和固定孔(7)与上固定块(4)和下固定块(5)卡接；

所述上固定块(4)包括上固定外壳(41)，所述上固定外壳(41)的底部固定连接有上夹紧垫(42)，所述上固定外壳(41)内壁的底部对称设置有两个卡接块(43)，所述卡接块(43)的侧面对称设置有两个限位套管(44)，所述限位套管(44)的内部活动连接有复位按压杆(45)，所述复位按压杆(45)的一端贯穿限位套管(44)且延伸至其外部与复位按压块(46)固定连接，所述复位按压杆(45)的另一端依次贯穿限位套管(44)和上固定外壳(41)且延伸至上固定外壳(41)的内部；

所述下固定块(5)包括下固定外壳(51)和推动保护壳(52)，所述下固定外壳(51)的底部与推动保护壳(52)的顶部固定连接，所述推动保护壳(52)的内部设置有卡接推动块(53)，所述卡接推动块(53)的底端贯穿推动保护壳(52)且延伸至其下方，所述卡接推动块(53)的顶端从下到上依次贯穿推动保护壳(52)和下固定外壳(51)且延伸至下固定外壳(51)的内部与卡接推动板(54)的底部固定连接，所述卡接推动板(54)的顶部固定连接有固定柱(55)，所述下固定外壳(51)的顶部固定连接有下夹紧垫(56)，所述固定柱(55)的顶端从下到上依次贯穿下固定外壳(51)和下夹紧垫(56)且延伸至下夹紧垫(56)的上方，所述固定柱(55)顶部的两侧对称设置有两个卡接弹片(57)，所述卡接弹片(57)侧面的顶端固定连接有半圆形卡接块(58)。

2.根据权利要求1所述的一种固定效果更好的卫浴镜前架，其特征在于：所述固定柱(55)的顶端从下到上依次贯穿下固定外壳(51)、下夹紧垫(56)、固定孔(7)、上夹紧垫(42)和上固定外壳(41)且延伸至上固定外壳(41)的内部，所述半圆形卡接块(58)的底部与卡接块(43)的顶部相互接触，所述复位按压杆(45)远离复位按压块(46)的一端与半圆形卡接块(58)的侧面相互接触，所述上夹紧垫(42)的底部与滑槽(6)内壁的底部固定连接，所述下夹紧垫(56)的顶部与滑槽(6)内壁的顶部固定连接。

3.根据权利要求1所述的一种固定效果更好的卫浴镜前架，其特征在于：所述复位按压杆(45)的顶部固定连接有限位块(47)，所述限位套管(44)的内壁上开设有限位槽(48)，所述限位槽(48)内壁的一侧固定连接有第一复位弹簧(49)，所述限位块(47)的顶部贯穿限位槽(48)且延伸至其内部与第一复位弹簧(49)的一端固定连接。

4.根据权利要求1所述的一种固定效果更好的卫浴镜前架，其特征在于：所述卡接推动板(54)的顶部并且位于固定柱(55)的两侧对称设置有两个第二复位弹簧(59)，所述第二复位弹簧(59)的顶部与下固定外壳(51)内壁的顶部固定连接。

一种固定效果更好的卫浴镜前架

技术领域

[0001] 本实用新型涉及卫浴技术领域，具体为一种固定效果更好的卫浴镜前架。

背景技术

[0002] 卫浴是供居住者便溺、洗浴、盥洗等日常公共卫生活动的空间，一般指卫浴用品。现阶段卫浴又不仅仅是单一卫浴这么简单，随着人们生活节奏的加快，对于各种产品的要求提高，出现了彩色卫浴用品。卫浴设备的挑选应该针对个人的生活习惯及机能使用需求来考虑，另外，空间的分配划分也是影响选购的评量因素。针对空间大小、格局分配，挑选卫浴的造型便显得十分重要，一般来说，长方形浴缸最适合小平米空间，但容易显得单调，选择四分之一弧形浴缸所占空间不大，又比一般长型浴缸富于变化。

[0003] 卫浴镜顾名思义，放在浴室里供人梳洗用的镜子，卫浴镜是卫浴间不可缺少的组成部分，卫浴镜的外观多种多样，方形、椭圆、蛋圆等，或单独一个整体，镜边磨边，镜面雕花，精致实用，或作为浴室柜的一部分，配合镜灯、浴柜，打造成统一的浴室空间。一般卫浴镜的下方会配有一个镜前架用于放置一些梳妆用品，而常见的镜前架固定效果较差，置物板不能牢固的被固定，从而导致置物板上的梳妆用品容易掉落，进而使得梳妆用品受到损伤，并且掉落的置物板可能砸伤使用者，给使用者带来了极大的不便。

实用新型内容

[0004] 本实用新型的目的在于提供一种固定效果更好的卫浴镜前架，具备固定效果更好的优点，解决了镜前架固定效果差的问题。

[0005] 为实现上述目的，本实用新型提供如下技术方案：一种固定效果更好的卫浴镜前架，包括两个后吸盘和置物板，所述后吸盘的前侧固定连接有连接块，所述连接块前侧的顶部固定连接有上固定块，所述连接块前侧的底部固定连接有下固定块，所述置物板通过其表面开设的滑槽和固定孔与上固定块和下固定块卡接；

[0006] 所述上固定块包括上固定外壳，所述上固定外壳的底部固定连接有上夹紧垫，所述上固定外壳内壁的底部对称设置有两个卡接块，所述卡接块的侧面对称设置有两个限位套管，所述限位套管的内部活动连接有复位按压杆，所述复位按压杆的一端贯穿限位套管且延伸至其外部与复位按压块固定连接，所述复位按压杆的另一端依次贯穿限位套管和上固定外壳且延伸至上固定外壳的内部；

[0007] 所述下固定块包括下固定外壳和推动保护壳，所述下固定外壳的底部与推动保护壳的顶部固定连接，所述推动保护壳的内部设置有卡接推动块，所述卡接推动块的底端贯穿推动保护壳且延伸至其下方，所述卡接推动块的顶端从下到上依次贯穿推动保护壳和下固定外壳且延伸至下固定外壳的内部与卡接推动板的底部固定连接，所述卡接推动板的顶部固定连接有固定柱，所述下固定外壳的顶部固定连接有下夹紧垫，所述固定柱的顶端从下到上依次贯穿下固定外壳和下夹紧垫且延伸至下夹紧垫的上方，所述固定柱顶部的两侧对称设置有两个卡接弹片，所述卡接弹片侧面的顶端固定连接有半圆形卡接块。

[0008] 优选的，所述固定柱的顶端从下到上依次贯穿下固定外壳、下夹紧垫、固定孔、上夹紧垫和上固定外壳且延伸至上固定外壳的内部，所述半圆形卡接块的底部与卡接块的顶部相互接触，所述复位按压杆远离复位按压块的一端与半圆形卡块的侧面相互接触，所述上夹紧垫的底部与滑槽内壁的底部固定连接，所述下夹紧垫的顶部与滑槽内壁的顶部固定连接。

[0009] 优选的，所述复位按压杆的顶部固定连接有限位块，所述限位套管的内壁上开设有限位槽，所述限位槽内壁的一侧固定连接有第一复位弹簧，所述限位块的顶部贯穿限位槽且延伸至其内部与第一复位弹簧的一端固定连接。

[0010] 优选的，所述卡接推动板的顶部并且位于固定柱的两侧对称设置有两个第二复位弹簧，所述第二复位弹簧的顶部与下固定外壳内壁的顶部固定连接。

[0011] 与现有技术相比，本实用新型的有益效果如下：

[0012] 1、本实用新型通过设置上固定块、下固定块、滑槽和固定孔相互配合，从而实现了将置物板固定的效果，使得置物板固定更加牢固，避免置物板上的梳妆用品掉落，从而避免梳妆用品掉落而造成损坏，而且避免了置物板掉落砸伤使用者所造成的安全隐患，使用更加方便，结构紧凑，适合推广。

附图说明

[0013] 图1为本实用新型正视图的结构剖面图；

[0014] 图2为本实用新型侧视图的结构剖面图；

[0015] 图3为本实用新型置物板俯视图的结构示意图；

[0016] 图4为本实用新型上固定块正视图的结构剖面图；

[0017] 图5为本实用新型下固定块正视图的结构剖面图；

[0018] 图中：1后吸盘、2置物板、3连接块、4上固定块、41上固定外壳、42上夹紧垫、43卡接块、44限位套管、45复位按压杆、46复位按压块、47限位块、48限位槽、49第一复位弹簧、5下固定块、51下固定外壳、52推动保护壳、53卡接推动块、54卡接推动板、55固定柱、56下夹紧垫、57卡接弹片、58半圆形卡接块、59第二复位弹簧、6滑槽、7固定孔。

具体实施方式

[0019] 下面将结合本实用新型实施例中的附图，对本实用新型实施例中的技术方案进行清楚、完整地描述，显然，所描述的实施例仅仅是本实用新型一部分实施例，而不是全部的实施例。基于本实用新型中的实施例，本领域普通技术人员在没有做出创造性劳动前提下所获得的所有其他实施例，都属于本实用新型保护的范围。

[0020] 请参阅图1-3，一种固定效果更好的卫浴镜前架，包括两个后吸盘1和置物板2，后吸盘1用于将镜前架固定在墙壁上，后吸盘1的前侧固定连接有连接块3，连接块3前侧的顶部固定连接有上固定块4，连接块3前侧的底部固定连接有下固定块5，置物板2通过其表面开设的滑槽6和固定孔7与上固定块4和下固定块5卡接。

[0021] 请参阅图1或4，上固定块4包括上固定外壳41，上固定外壳41的底部固定连接有上夹紧垫42，上夹紧垫42的底部与滑槽6内壁的底部固定连接，上固定外壳41内壁的底部对称设置有两个卡接块43，卡接块43的侧面对称设置有两个限位套管44，限位套管44的内部活

动连接有复位按压杆45，复位按压杆45的顶部固定连接有限位块47，限位套管44的内壁上开设有限位槽48，限位槽48内壁的一侧固定连接有第一复位弹簧49，限位块47的顶部贯穿限位槽48且延伸至其内部与第一复位弹簧49的一端固定连接，通过设置限位块47、限位槽48和第一复位弹簧49相互配合，实现了将复位按压杆45进行限位的作用，并且能够通过第一复位弹簧49将复位按压杆45顶出从而复位，复位按压杆45的一端贯穿限位套管44且延伸至其外部与复位按压块46固定连接，复位按压杆45的另一端依次贯穿限位套管44和上固定外壳41且延伸至上固定外壳41的内部。

[0022] 请参阅图1或5，下固定块51包括下固定外壳51和推动保护壳52，下固定外壳51的底部与推动保护壳52的顶部固定连接，推动保护壳52的内部设置有卡接推动块53，卡接推动块53的底端贯穿推动保护壳52且延伸至其下方，卡接推动块53的顶端从下到上依次贯穿推动保护壳52和下固定外壳51且延伸至下固定外壳51的内部与卡接推动板54的底部固定连接，卡接推动板54的顶部固定连接有固定柱55，卡接推动板54的顶部并且位于固定柱55的两侧对称设置有两个第二复位弹簧59，第二复位弹簧59的顶部与下固定外壳51内壁的顶部固定连接，通过设置第二复位弹簧59从而将卡接推动板54向下顶出，从而实现了复位的效果，下固定外壳51的顶部固定连接有下夹紧垫56，下夹紧垫56的顶部与滑槽6内壁的顶部固定连接，固定柱55的顶端从下到上依次贯穿下固定外壳51和下夹紧垫56且延伸至下夹紧垫56的上方，固定柱55的顶端从下到上依次贯穿下固定外壳51、下夹紧垫56、固定孔7、上夹紧垫42和上固定外壳41且延伸至上固定外壳41的内部，固定柱55顶部的两侧对称设置有两个卡接弹片57，卡接弹片57侧面的顶端固定连接有半圆形卡接块58，半圆形卡接块58的底部与卡接块43的顶部相互接触，复位按压杆45远离复位按压块46的一端与半圆形卡块58的侧面相互接触，通过设置上固定块4、下固定块5、滑槽6和固定孔7相互配合，从而实现了将置物板2固定的效果，使得置物板2固定更加牢固，避免置物板2上的梳妆用品掉落，从而避免梳妆用品掉落而造成损坏，而且避免了置物板2掉落砸伤使用者所造成的安全隐患，使用更加方便，结构紧凑，适合推广。

[0023] 使用时，将固定柱55穿过固定孔7后插入上固定外壳41内从而将置物板2进行固定。

[0024] 综上所述：该固定效果更好的卫浴镜前架，通过设置上固定块4、下固定块5、滑槽6和固定孔7相互配合，解决了镜前架固定效果差的问题。

[0025] 尽管已经示出和描述了本实用新型的实施例，对于本领域的普通技术人员而言，可以理解在不脱离本实用新型的原理和精神的情况下可以对这些实施例进行多种变化、修改、替换和变型，本实用新型的范围由所附权利要求及其等同物限定。

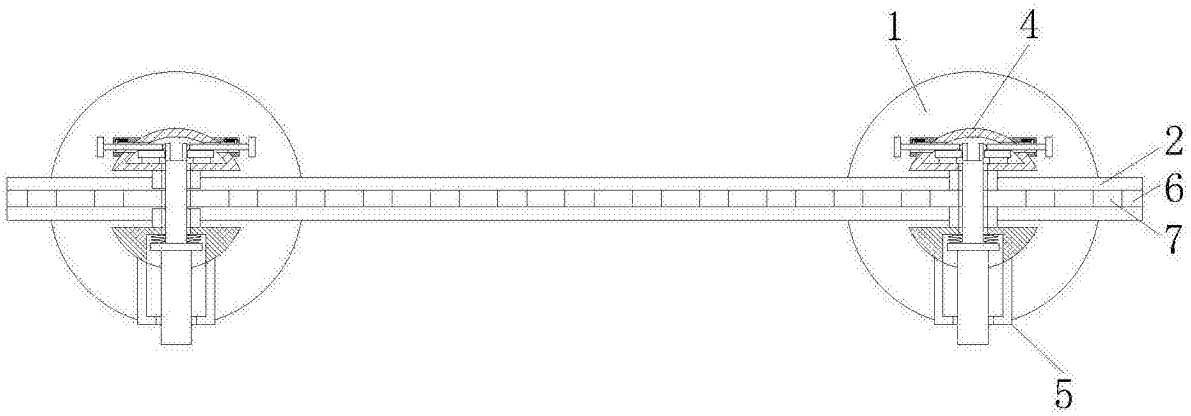

图1

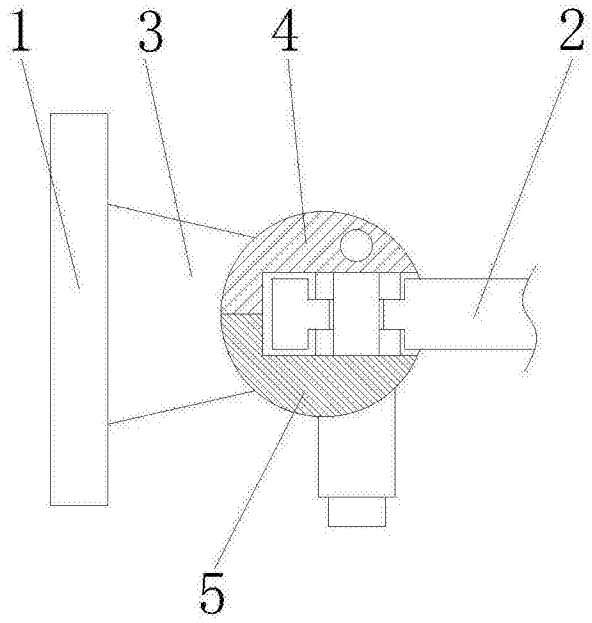

图2

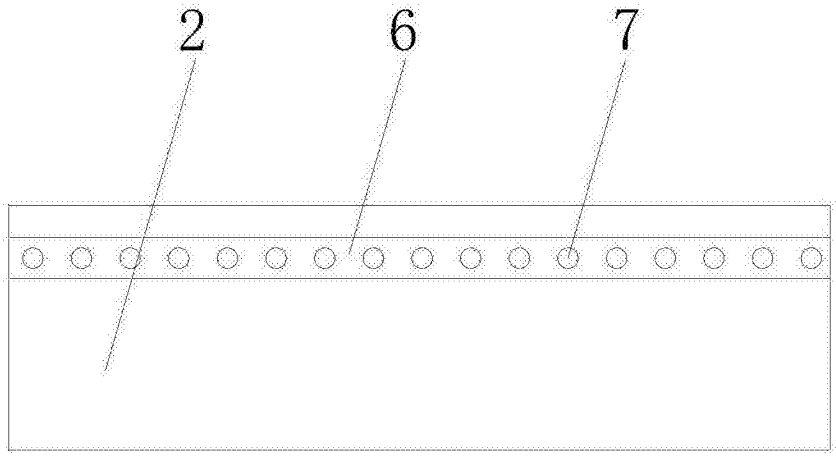

图3

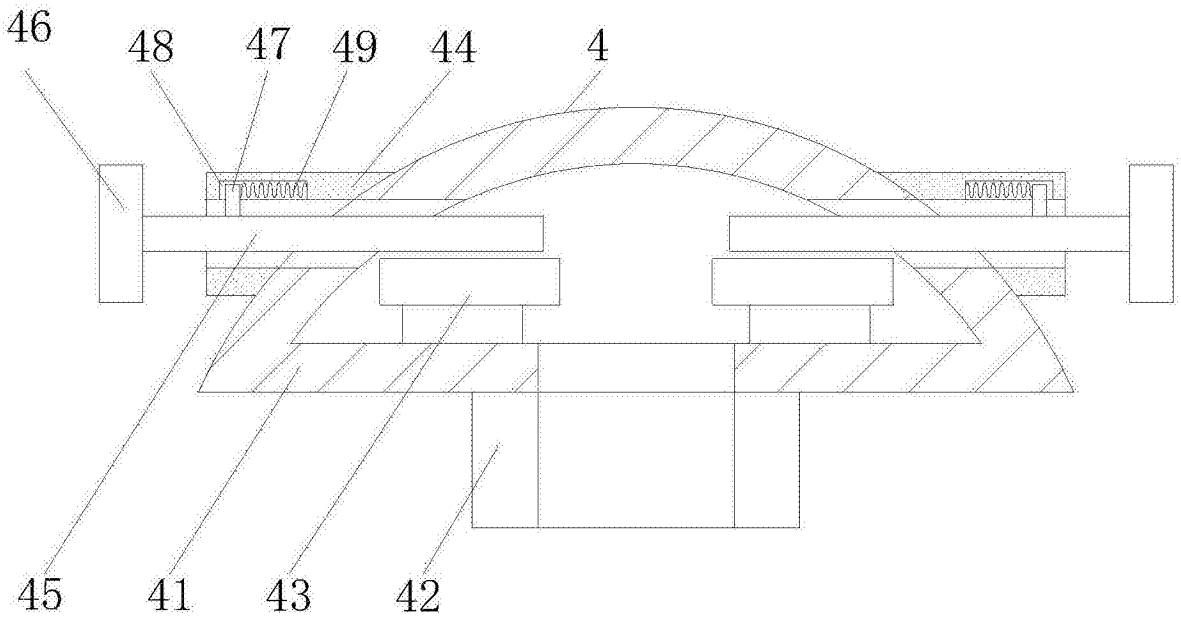

图4

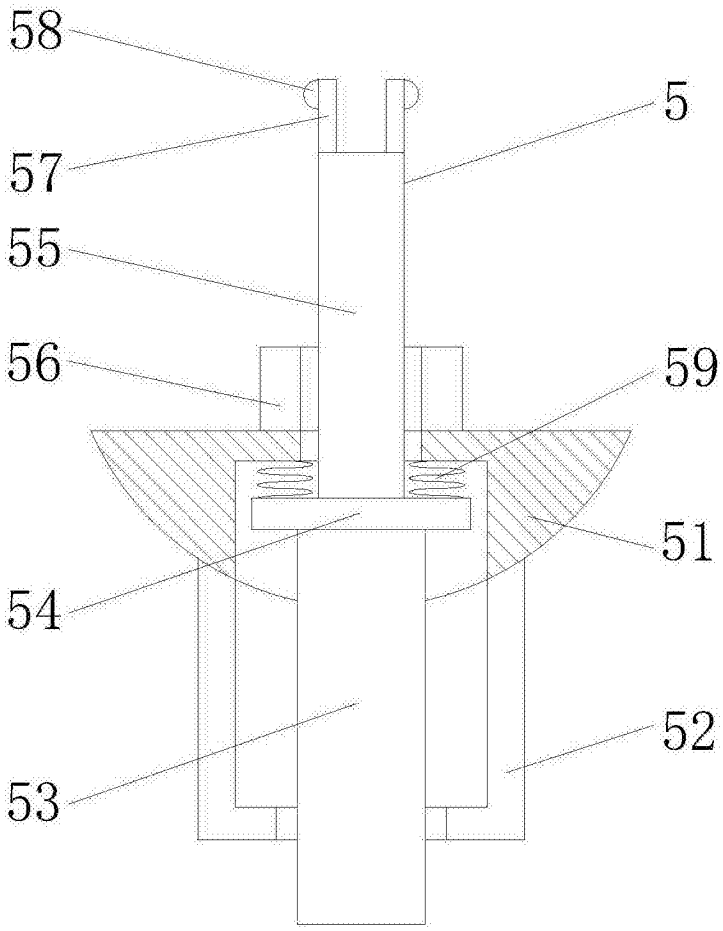

图5