(19)中华人民共和国国家知识产权局

(12)发明专利申请

(10)申请公布号 CN 105966306 A
(43)申请公布日 2016.09.28

(21)申请号 201610382579.1

(22)申请日 2016.06.01

(71)申请人 漳浦县圆周率工业设计有限公司
地址 363200 福建省漳州市漳浦县绥安镇新天国际209号

(72)发明人 林建宝

(51)Int.Cl.
B60Q 1/50(2006.01)
B60Q 5/00(2006.01)

权利要求书1页 说明书3页 附图2页

(54)发明名称

安全打开车门警示装置

(57)摘要

本发明公开安全打开车门警示装置，包括装置本体，所述装置本体能够与车本体连接，所述装置本体包括控制装置和提醒装置，所述提醒装置连接控制装置，所述控制装置能够控制提醒装置，所述提醒装置能够提醒周围的行人和车辆，所述控制装置包括感应器和控制电路板，所述感应器连接控制电路板，所述控制电路板与电源和提醒装置连接，所述感应器包括触摸感应器和电气传感器，所述触摸感应器能够与车门把手连接，所述电气传感器能够与汽车的控制系统连接。该车上的安全开启装置能够在用户开车门之前，提前提醒车辆周围的人，小心注意该车辆，使用户在开车门之后，避免发生车门被撞的事故，给用户的人生安全带来保障，也给他人的人生安全带来保证。

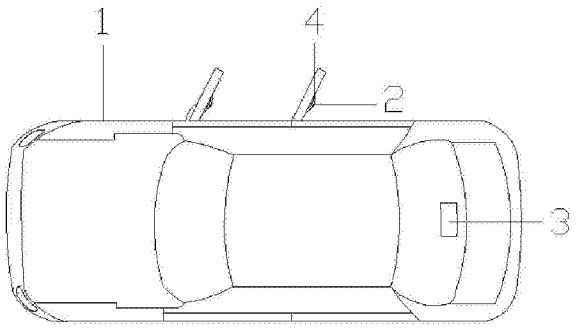

CN 105966306 A

1.安全打开车门警示装置，包括装置本体，其特征在于：所述装置本体能够与车本体(1)连接，所述装置本体包括控制装置(2)和提醒装置(3)，所述提醒装置(3)连接控制装置(2)，所述控制装置(2)能够控制提醒装置(3)，所述提醒装置(3)能够提醒周围的行人和车辆。

2.根据权利要求1所述的安全打开车门警示装置，其特征在于：所述控制装置(2)包括感应器和控制电路板，所述感应器连接控制电路板，所述控制电路板与电源和提醒装置(3)连接。

3.根据权利要求2所述的安全打开车门警示装置，其特征在于：所述感应器包括触摸感应器和电气传感器，所述触摸感应器能够与车门把手(4)连接，所述电气传感器能够与汽车的控制系统连接。

4.根据权利要求3所述的安全打开车门警示装置，其特征在于：所述电气传感器包括转向传感器、刹车传感器和车轮传感器，所述转向传感器能够检测汽车的转向系统，所述刹车传感器能够检测汽车的刹车系统，所述车轮传感器能够检测汽车的停止。

5.根据权利要求2所述的安全打开车门警示装置，其特征在于：所述控制电路板设置有智能控制系统，所述的智能控制系统能够把感应器所感应到的信号发生给提醒装置(3)。

6.根据权利要求1所述的安全打开车门警示装置，其特征在于：所述提醒装置(3)包括显示提醒和语音提醒。

7.根据权利要求6所述的安全打开车门警示装置，其特征在于：所述的语音提醒包括语音芯片和扬声器，所述扬声器连接语音芯片，所述语音芯片连接控制电路板。

8.根据权利要求7所述的安全打开车门警示装置，其特征在于：所述语音芯片设置有语音程序，所述的语音程序包括转向语音、刹车语音和开门语音，所述语音芯片能够根据控制电路板发送的转向、刹车和车门的信号，通过扬声器播放感应器所感应到语音程序。

9.根据权利要求6所述的安全打开车门警示装置，其特征在于：所述显示提醒包括微控电路板和显示屏，所述显示屏连接微控电路板，所述微控电路板连接控制电路板。

10.根据权利要求9所述的安全打开车门警示装置，其特征在于：所述微电路板设置有图文程序，所述的图文程序包括转向图文、刹车图文和开门图文，所述微电路板能够把控制电路板发送转向、刹车和车门的信号，通过显示器显示相对应的图案和/或文字。

安全打开车门警示装置

技术领域

[0001] 本发明涉及一种装置，尤其是安全打开车门警示装置。

背景技术

[0002] 这年头，买车的人是越来越多，特别是这两年，亲朋好友里面买车的更是数都数不过来。由于有车的话，下雨天不好打车的时候不用淋雨，开进地下车库直接坐电梯回家，身上一点都不会湿；出门购物可以随意买，提不动了放回车里然后回去继续购物，不用提着那么重的购物袋逛街；冬天不用穿的特别厚特别臃肿，因为在外面的时间不多，不会很冷，可以穿想穿的衣服，可以漂漂亮亮；等人的时候可以在车里坐着，听着歌曲，不用站在马路边吸尾气，等久一点也不会累不会烦；半夜想吃什么就开车去吃了，不用担心没有公交地铁、不用担心半夜不好打车。车虽然给我们带来了很多的便捷，但是开车也存在许多的安全隐患，每天发生的许多交通事故就是最好的证明。因此，我们需要采取一些有效措施，从而减少交通事故的发生。

发明内容

[0003] 本发明的目的在于克服现有技术存在的以上问题，提供安全打开车门警示装置，该车上的安全开启装置结构比较的简单，用户使用起来也比较的方便，给用户的出行带来了安全保障；该车上的安全开启装置能够在用户开车门之前，提前提醒车辆周围的人，小心注意该车辆，这样用户在开车门之后，就不会发生车门被撞的事故，给用户自己的人生安全带来保障，也给他人的人生安全带来保证。

[0004] 安全打开车门警示装置，包括装置本体，所述装置本体能够与车本体连接，所述装置本体包括控制装置和提醒装置，所述提醒装置连接控制装置，所述控制装置能够控制提醒装置，所述提醒装置能够提醒周围的行人和车辆。

[0005] 进一步的，所述控制装置包括感应器和控制电路板，所述感应器连接控制电路板，所述控制电路板与电源和提醒装置连接。

[0006] 进一步的，所述感应器包括触摸感应器和电气传感器，所述触摸感应器能够与车门把手连接，所述电气传感器能够与汽车的控制系统连接。

[0007] 进一步的，所述电气传感器包括转向传感器、刹车传感器和车轮传感器，所述转向传感器能够检测汽车的转向系统，所述刹车传感器能够检测汽车的刹车系统，所述车轮传感器能够检测汽车的停止。

[0008] 进一步的，所述控制电路板设置有智能控制系统，所述的智能控制系统能够把感应器所感应到的信号发生给提醒装置。

[0009] 进一步的，所述提醒装置包括显示提醒和语音提醒。

[0010] 进一步的，所述的语音提醒包括语音芯片和扬声器，所述扬声器连接语音芯片，所述语音芯片连接控制电路板。

[0011] 进一步的，所述语音芯片设置有语音程序，所述的语音程序包括转向语音、刹车语

音和开门语音，所述语音芯片能够根据控制电路板发送的转向、刹车和车门的信号，通过扬声器播放感应器所感应到语音程序。

[0012] 进一步的，所述显示提醒包括微控电路板和显示屏，所述显示屏连接微控电路板，所述微控电路板连接控制电路板。

[0013] 进一步的，所述微电路板设置有图文程序，所述的图文程序包括转向图文、刹车图文和开门图文，所述微电路板能够把控制电路板发送转向、刹车和车门的信号，通过显示器显示相对应的图案和/或文字。

[0014] 本发明的有益效果是：

1.该车上的安全开启装置结构比较的简单，用户使用起来也比较的方便，给用户的出行带来了安全保障；

2.该车上的安全开启装置能够在用户开车门之前，提前提醒车辆周围的人，小心注意该车辆，这样用户在开车门之后，就不会发生车门被撞的事故，给用户自己的人生安全带来保障，也给他人的人生安全带来保证。

[0015] 3.能够在车辆行驶时提醒后面的车辆注意行驶。

附图说明

[0016] 下面结合附图和实施例对本发明进一步说明。

[0017] 图1为本发明涉及的安全打开车门警示装置的结构示意图；

图2为本发明涉及的安全打开车门警示装置的控制电路板电路示意图；

图3为本发明涉及的安全打开车门警示装置的语音芯片电路示意图；

图4为本发明涉及的安全打开车门警示装置的微电路板电路示意图。

[0018] 图中：1、车本体，2、控制装置，3、提醒装置，4、车门把手。

具体实施方式

[0019] 下面结合附图对本发明进一步的描述

如图1～图4所示安全打开车门警示装置，包括装置本体，所述装置本体能够与车本体1连接，所述装置本体包括控制装置2和提醒装置3，所述提醒装置3连接控制装置2，所述控制装置2能够控制提醒装置3，所述提醒装置3能够提醒周围的行人和车辆。

[0020] 进一步的，所述控制装置2包括感应器和控制电路板，所述感应器连接控制电路板，所述控制电路板与电源和提醒装置3连接。

[0021] 进一步的，所述感应器包括触摸感应器和电气传感器，所述触摸感应器能够与车门把手4连接，所述电气传感器能够与汽车的控制系统连接。

[0022] 进一步的，所述电气传感器包括转向传感器、刹车传感器和车轮传感器，所述转向传感器能够检测汽车的转向系统，所述刹车传感器能够检测汽车的刹车系统，所述车轮传感器能够检测汽车的停止。

[0023] 进一步的，所述控制电路板设置有智能控制系统，所述的智能控制系统能够把感应器所感应到的信号发生给提醒装置3。

[0024] 进一步的，所述提醒装置3包括显示提醒和语音提醒。

[0025] 进一步的，所述的语音提醒包括语音芯片和扬声器，所述扬声器连接语音芯片，所

述语音芯片连接控制电路板。

[0026] 进一步的，所述语音芯片设置有语音程序，所述的语音程序包括转向语音、刹车语音和开门语音，所述语音芯片能够根据控制电路板发送的转向、刹车和车门的信号，通过扬声器播放感应器所感应到语音程序。

[0027] 进一步的，所述显示提醒包括微控电路板和显示屏，所述显示屏连接微控电路板，所述微控电路板连接控制电路板。

[0028] 进一步的，所述微电路板设置有图文程序，所述的图文程序包括转向图文、刹车图文和开门图文，所述微电路板能够把控制电路板发送转向、刹车和车门的信号，通过显示器显示相对应的图案和/或文字。

[0029] 具体实施例：

用户在使用本发明时，把装置本体上的感应器安装在车门把手，提醒装置安装在车后玻璃窗口，使控制电路板与汽车里面的电气设备连接，当智能控制系统检测到车辆在行驶时，用户在踩踏脚刹时，提醒装置会显示注意刹车等词语，使用户后面行驶的车辆提前知道用户车辆行驶情况，防止后车追尾；当车辆行驶时，打开转向灯时，智能控制系统通过控制电路板在提醒装置显示转向等注意词语，使用户后面行驶的车辆提前知道用户车辆需要转向的方向；当智能控制系统检测到车辆停止时，感应器开启，当用户需要打开车门时，由车门把手上的距离感应器提前感应用户与车门把手之间的动作，由显示屏显示注意车门开启等词语，这样用户在开车门之后，就不会发生车门被撞的事故。由于本装置采用的显示屏提醒装置，非常的醒目，能够使后面的车辆清楚明了的知道用户车辆自身的情况，从而提前预防安全，防止出现交通意外。

[0030] 以上所述，仅为本发明的具体实 施方式，但本发明的保护范围并不局限于此，任何熟悉本技术领域的技术人员在本发明揭露的技术范围内，可轻易想到变化或替换，都应涵盖在本发明的保护范围之内。因此，本发明的保护范围以权利要求的保护范围为准。

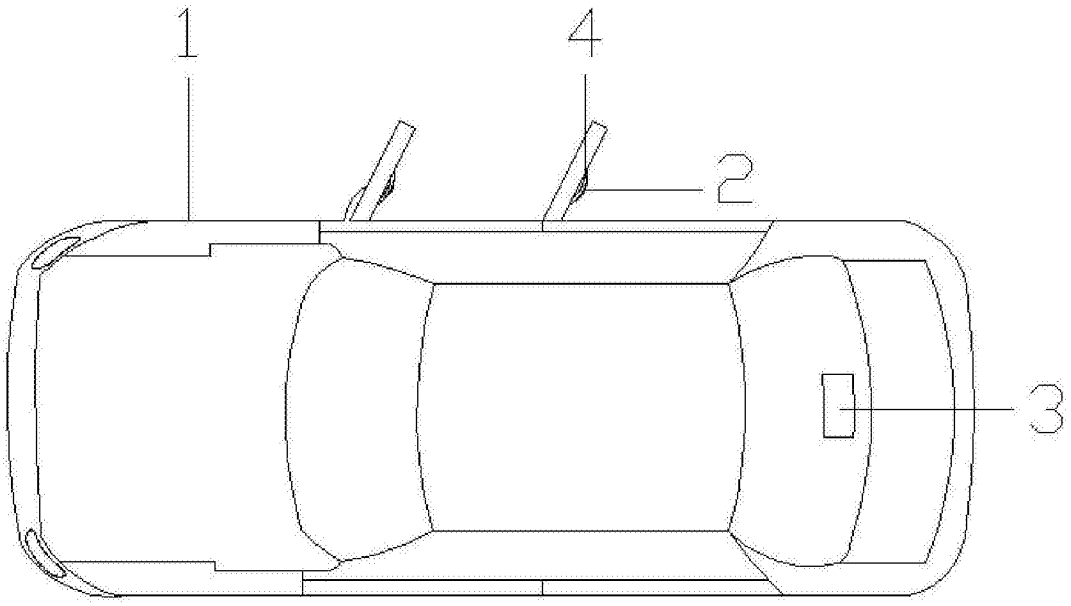

图1

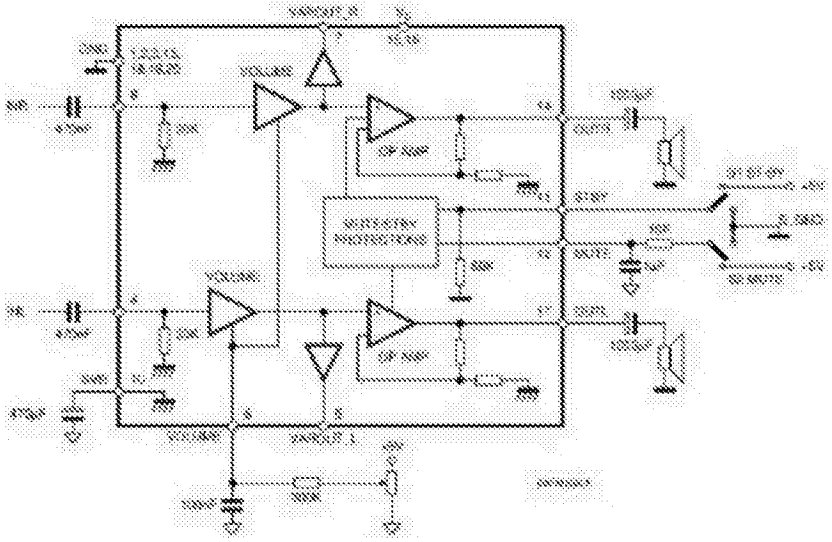

图2

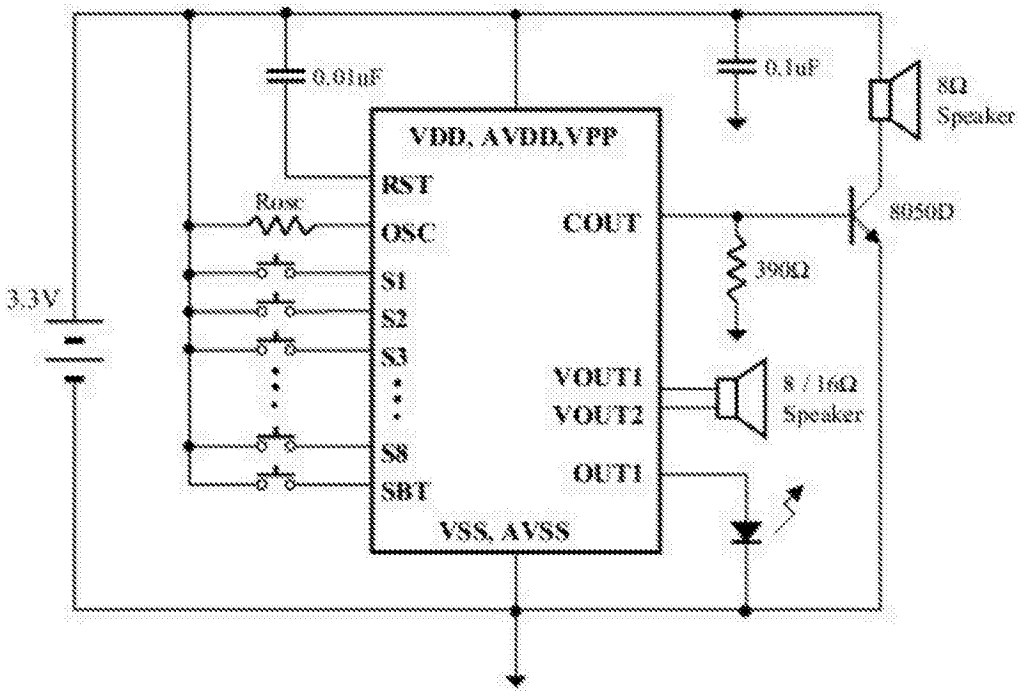
0.01uF
0.1uF
8Ω
Speaker
VDD, AVDD,VPP
RST
OSC
COUT
8050D
Rosc
3.3V
S1
S2
S3
390Ω
VOUT1
VOUT2
8 / 16Ω
Speaker
S8
SBT
OUT1
VSS, AVSS

图3

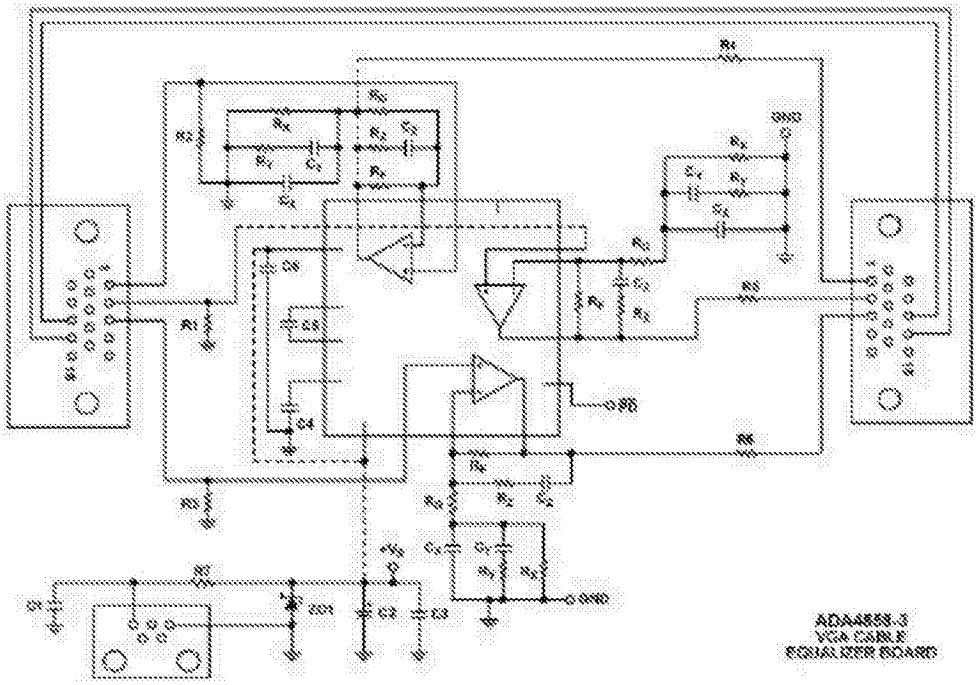

图4