(19)中华人民共和国国家知识产权局

(12)实用新型专利

(10)授权公告号 CN 202345251 U
(45)授权公告日 2012.07.25

(21)申请号 201120496762.7

(22)申请日 2011.11.29

(73)专利权人 广东四通集团股份有限公司
地址 521031 广东省潮州市潮州火车站南片 B11-4-1

(72)发明人 蔡镇城 蔡镇通 蔡镇锋

(51)Int.Cl.
*B44C 5/00*(2006.01)
*B44C 1/18*(2006.01)
*B44C 1/28*(2006.01)

权利要求书 1 页 说明书 1 页 附图 1 页

(54)实用新型名称

贝壳水晶钻装饰的新型陶瓷工艺品

(57)摘要

本实用新型提供了一种贝壳水晶钻装饰的新型陶瓷工艺品，包括陶瓷工艺品坯体，其特征在于，所述坯体表面粘贴有贝壳，贝壳都是两两成组相对粘贴，且在相邻的每组贝壳之间粘贴有水晶钻。本实用新型通过在陶瓷工艺品坯体表面粘贴有两两成组相对的贝壳，且在相邻的每组贝壳之间粘贴有水晶钻，使陶瓷工艺品通过这样的结构组合产生独特的美感，给人们带来新颖的视觉享受，改变了传统贝壳装饰的陶瓷产品结构。

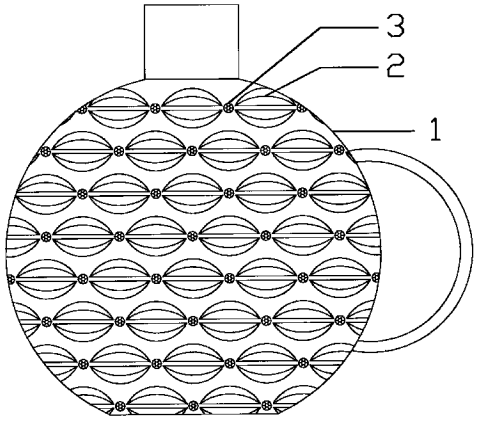


CN 202345251 U

1. 一种贝壳水晶钻装饰的新型陶瓷工艺品，包括陶瓷工艺品坯体，其特征在于，所述坯体表面粘贴有贝壳，贝壳都是两两成组相对粘贴，且在相邻的每组贝壳之间粘贴有水晶钻。

2. 权利要求 1 所述工艺品，其特征在于，所述贝壳取自白面螺贝壳的边角部位。

3. 权利要求 1 所述工艺品，其特征在于，所述贝壳是用白乳胶粘贴在陶瓷工艺品坯体表面的。

4. 权利要求 1 所述工艺品，其特征在于，所述水晶钻是玻璃制成的。

# 贝壳水晶钻装饰的新型陶瓷工艺品

## 技术领域

[0001] 本实用新型属于陶瓷领域，具体涉及一种贝壳水晶钻装饰的新型陶瓷工艺品。

## 背景技术

[0002] 近年来，有部分陶瓷生产厂家通过在陶瓷产品上粘贴贝壳簿片，以装饰陶瓷产品，使其带给人们新颖的造型外观，但基本上只是简单的将贝壳粘贴在陶瓷产品的表面，样式较为简单，外观单调。

## 发明内容

[0003] 本实用新型针对上述问题，提供了一种贝壳水晶钻装饰的新型陶瓷工艺品。

[0004] 一种贝壳水晶钻装饰的新型陶瓷工艺品，包括陶瓷工艺品坯体，其特征在于，所述坯体表面粘贴有贝壳，贝壳都是两两成组相对粘贴，且在相邻的每组贝壳之间粘贴有水晶钻。

[0005] 所述贝壳取自白面螺贝壳的边角部位。

[0006] 所述贝壳是用白乳胶粘贴在陶瓷工艺品坯体表面的。

[0007] 所述水晶钻是玻璃制成的。

[0008] 所述陶瓷工艺品还可以在贝壳粘贴部位以外进行雕通或电镀等设计。

[0009] 本实用新型通过在陶瓷工艺品坯体表面粘贴有两两成组相对的贝壳，且在相邻的每组贝壳之间粘贴有水晶钻，使陶瓷工艺品通过这样的结构组合产生独特的美感，给人们带来新颖的视觉享受，改变了传统贝壳装饰的陶瓷产品结构。

## 附图说明

[0010] 图 1 为本实用新型的结构示意图。

## 具体实施方式

[0011] 如图 1 所示，本实用新型的新型陶瓷工艺品，包括陶瓷工艺品坯体 1，其特征在于，所述坯体 1 表面粘贴有贝壳 2，贝壳 2 都是两两成组相对粘贴，且在相邻的每组贝壳 2 之间粘贴有玻璃制成的水晶钻 3。

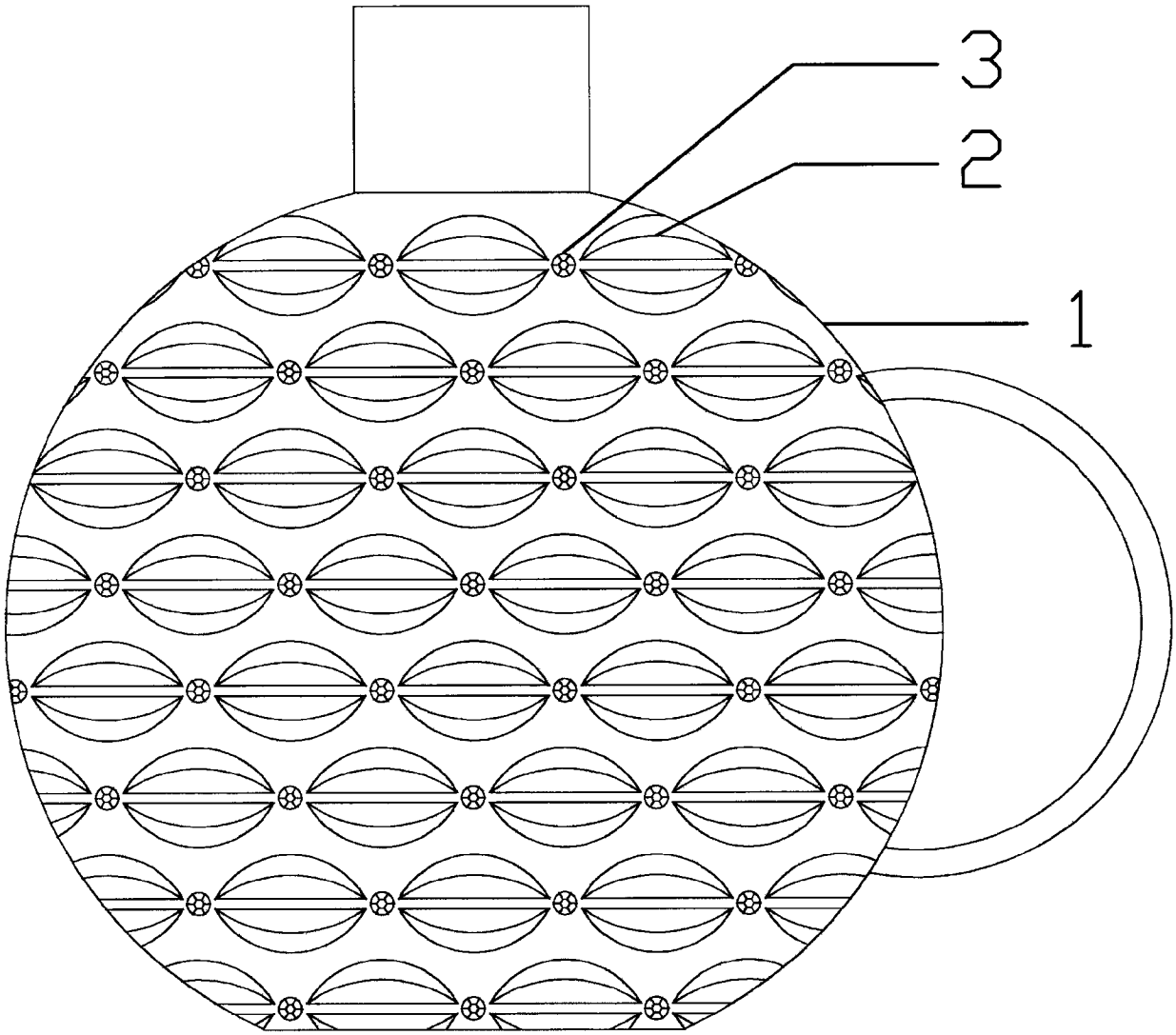


图 1