(19)中华人民共和国国家知识产权局

(12)实用新型专利

(10)授权公告号 CN 203106641 U
(45)授权公告日 2013.08.07

(21)申请号 201320003412.1

(22)申请日 2013.01.06

(73)专利权人 程航
地址 430040 湖北省武汉市东西湖区吴中街201号武汉市吴家山中学

(72)发明人 程航

(74)专利代理机构 武汉帅丞知识产权代理有限公司 42220
代理人 朱必武

(51)Int.Cl.
A47G 21/10(2006.01)

权利要求书1页 说明书1页 附图1页

(54)实用新型名称

一种防滑筷子

(57)摘要

本实用新型公布了一种防滑筷子，包括橡胶防滑层、防滑半环、筷子、小凹槽，其特征在于：橡胶防滑层位于筷子的外侧，防滑半环位于筷子的内侧，小凹槽位于筷子的底部且环绕筷子。此实用新型使用简单方便，在人们使用筷子时起到防滑作用能防止筷子从手中滑落，非常实用。

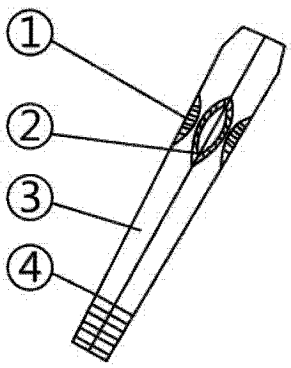

CN 203106641 U

1. 一种防滑筷子，包括橡胶防滑层、防滑半环、筷子、小凹槽，其特征在于：橡胶防滑层位于筷子的外侧，防滑半环位于筷子的内侧，小凹槽位于筷子的底部且环绕筷子。

一种防滑筷子

技术领域

[0001] 本实用新型涉及一种筷子，尤其是一种防滑筷子。

背景技术

[0002] 现在的筷子大多结构简单，功能单一，使用者在使用当中经常会因为筷子太滑而将手中的筷子掉落在地上，非常不卫生，特别是对于一些不习惯用筷子的使用者，这种情况尤为明显，现在市场上还没有一种产品能很好的解决这个问题。

发明内容

[0003] 本实用新型的目的是提供一种使用更方便、结构简单的防滑筷子。

[0004] 本实用新型公布了一种防滑筷子，包括橡胶防滑层、防滑半环、筷子、小凹槽，其特征在于：橡胶防滑层位于筷子的外侧，防滑半环位于筷子的内侧，小凹槽位于筷子的底部且环绕筷子。

[0005] 有益效果：此实用新型使用简单方便，在人们使用筷子时起到防滑作用能防止筷子从手中滑落，非常实用。

附图说明

[0006] 图 1 是本实用新型实施例一种防滑筷子的结构示意图。

具体实施方式

[0007] 图中标记的说明：橡胶防滑层 1、防滑半环 2、筷子 3、小凹槽 4。

[0008] 图 1 所示的防滑筷子是由橡胶防滑层 1、防滑半环 2、筷子 3、小凹槽 4 组成。使用时，手握筷子 3 通过手指和筷子 3 上方的橡胶防滑层 1 与防滑半环 2 撑开筷子 3 用筷子 3 底端带有小凹槽 4 的部位夹取食物即可。

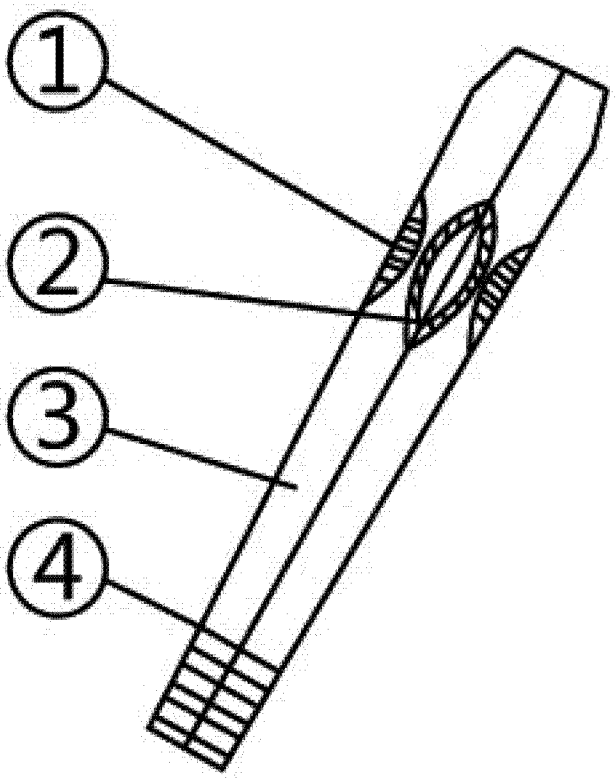

图 1