(19)中华人民共和国国家知识产权局

(12)发明专利申请

(10)申请公布号 CN 107343673 A
(43)申请公布日 2017.11.14

(21)申请号 201710761876.1

(22)申请日 2017.08.30

(71)申请人 江苏红豆实业股份有限公司
地址 214199 江苏省无锡市锡山区东港镇港下红豆集团有限公司科技办

(72)发明人 周宏江 谢松杨

(74)专利代理机构 无锡市大为专利商标事务所（普通合伙）32104
代理人 曹祖良 任月娜

(51)Int.Cl.
A41D 1/04(2006.01)
A41D 27/20(2006.01)

权利要求书1页 说明书2页 附图1页

(54)发明名称

一种多功能母婴用马甲

(57)摘要

本发明涉及一种多功能母婴用马甲，包括马甲本体，马甲本体的前面设置有支撑体，支撑体的底部设置有固定巾，固定巾的另一端设置在马甲本体的肩部，马甲本体上设置有内置水袋，内置水袋的出水口上连接有出水管，出水管的出口设置在领口处。本发明结构简单，设计紧凑，使用方便，支撑体直接连接在马甲本体上，防止受力全部集中在腰部，同时穿脱方便，内置水袋的设置使得抱娃的同时能够及时方便的为自己补充水分，解放了双手，实用方便。

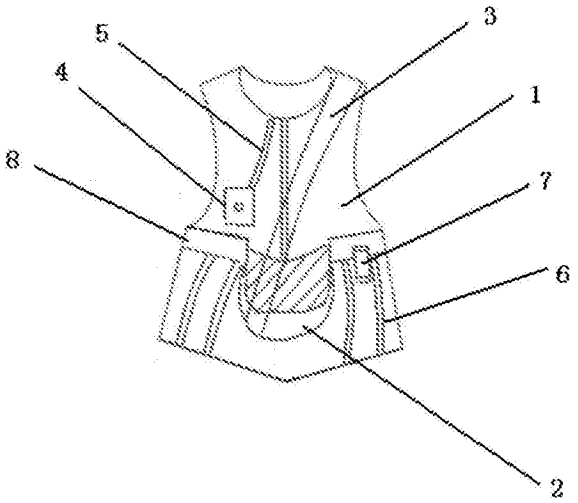

CN 107343673 A

1.一种多功能母婴用马甲，其特征在于：包括马甲本体(1)，所述马甲本体(1)的前面设置有支撑体(2)，所述支撑体(2)的底部设置有固定巾(3)，所述固定巾(3)的另一端设置在马甲本体(1)的肩部，所述马甲本体(1)上设置有内置水袋(4)，所述内置水带(4)的出水口上连接有出水管(5)，所述出水管(5)的出口设置在领口处。

2.如权利要求1所述的多功能母婴用马甲，其特征在于：所述马甲本体(1)的底部边缘设置有支撑条(6)。

3.如权利要求1所述的多功能母婴用马甲，其特征在于：所述支撑体(2)的侧面设置有若干个侧袋。

4.如权利要求1所述的多功能母婴用马甲，其特征在于：所述马甲本体(1)的腰部设置有用于固定奶瓶的固定套(7)。

5.如权利要求1所述的多功能母婴用马甲，其特征在于：所述马甲本体(1)的腰部设置有与支撑体(2)相连接的固定带(8)。

一种多功能母婴用马甲

技术领域

[0001] 本发明涉及一种多功能母婴用马甲，属于服装设计技术领域。

背景技术

[0002] 小婴儿时期经常采用抱姿，但长时间抱姿也会使大人胳膊酸痛，现市场上有的腰凳通常将能够用于婴儿坐的支撑物绑缚在腰上，但通常为腰部受力，因此也不能坚持时间过长，还有一种婴儿背带式，能够将受力均分到肩部，但背带式通常穿戴麻烦，需要别人辅助才能完成穿戴，因此使用十分不便，且带婴儿出门时需要携带其他更多的物品。

发明内容

[0003] 本发明的目的是为了解决上述问题，提供了一种结构简单，设计紧凑的多功能母婴用马甲。

[0004] 本发明采用如下技术方案：一种多功能母婴用马甲，包括马甲本体，所述马甲本体的前面设置有支撑体，所述支撑体的底部设置有固定巾，所述固定巾的另一端设置在马甲本体的肩部，所述马甲本体上设置有内置水袋，所述水带的出水口上连接有出水管，所述出水管的出口设置在领口处。

[0005] 进一步的，所述马甲本体的底部边缘设置有支撑条。

[0006] 进一步的，所述支撑体的侧面设置有若干个侧袋。

[0007] 进一步的，所述马甲本体的腰部设置有用于固定奶瓶的固定套。

[0008] 进一步的，所述马甲本体的腰部设置有与支撑体相连接的固定带。

[0009] 本发明结构简单，设计紧凑，使用方便，支撑体直接连接在马甲本体上，防止受力全部集中在腰部，同时穿脱方便，内置水袋的设置使得抱娃的同时能够及时方便的为自己补充水分，解放了双手，实用方便。

附图说明

[0010] 图1为本发明的结构示意图。

[0011] 附图标记：马甲本体1、支撑体2、固定巾3、内置水袋4、出水管5、支撑条6、固定套7、固定带8。

具体实施方式

[0012] 下面将结合附图对本发明作进一步的描述。

[0013] 如图1所示，一种多功能母婴用马甲，包括马甲本体1，马甲本体1的前面设置有支撑体2，支撑体2的底部设置有固定巾3，固定巾3的另一端设置在马甲本体1的肩部，马甲本体1上设置有内置水袋4，内置水袋4的出水口上连接有出水管5，出水管5的出口设置在领口处，马甲本体1的底部边缘设置有支撑条6，支撑体2的侧面设置有若干个侧袋，马甲本体1的腰部设置有用于固定奶瓶的固定套7，马甲本体1的腰部设置有与支撑体2相连接的固定带

8。

[0014] 使用方法:当需要抱娃外出时,直接将马甲本体1套在身上即可,支撑体2能够用于宝宝坐在上面,固定巾3呈斜线型,从支撑体2的一端底部至对侧的肩部,起到对宝宝固定的作用,固定巾3有弹性既不会对宝宝造成过度勒紧,又能够对宝宝起到保护的作用,支撑体2的侧面设置有若干个侧袋用于放置宝宝用品,如湿巾、口水巾等随身携带且使用频繁的小物件,马甲本体1的腰部设置有用于盛放奶瓶或水瓶的固定套7,使用方便能够直接取出即可,马甲本体1底部边缘设置有支撑条6,马甲本体1的腰部设置有固定带8,都能够在一定程度上缓解腰部的受力,马甲本体1的前方设置有内置水袋4,将出水管5的出口设置在领口,能够使妈妈在口渴时直接饮用内置水带中的水,解放了双手,又能方便快速的解决口渴的问题。

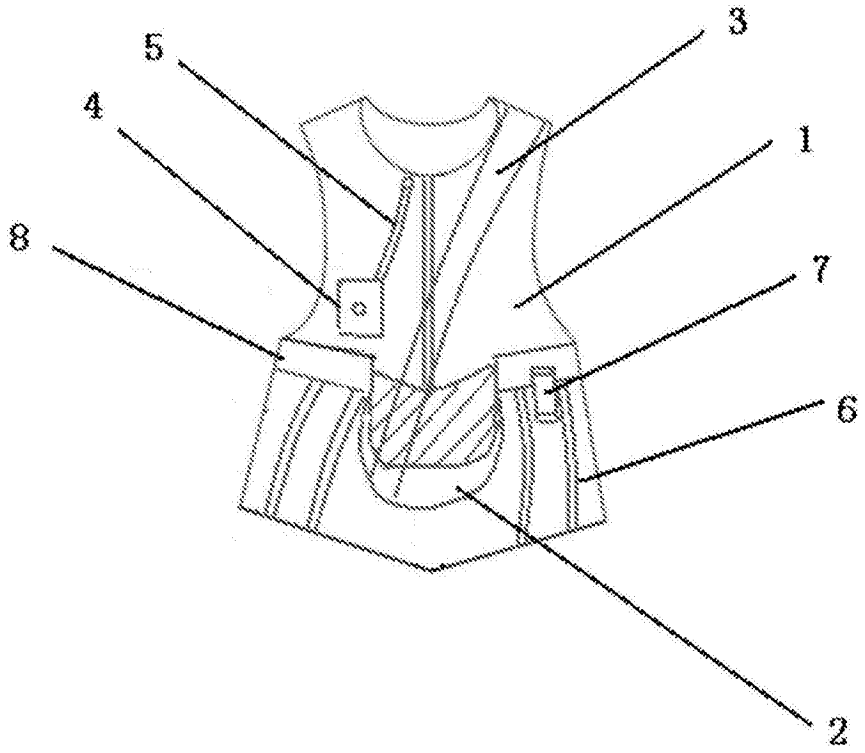

图1