(19)中华人民共和国国家知识产权局

(12)实用新型专利

(10)授权公告号 CN 205713697 U
(45)授权公告日 2016.11.23

(21)申请号 201620230417.1

(22)申请日 2016.03.18

(73)专利权人 长沙力博迅门窗有限公司
地址 410000 湖南省长沙市开福区捞刀河街道中岭村12号

(72)发明人 欧阳翊

(51)Int.Cl.
E06B 3/00(2006.01)
E06B 3/96(2006.01)
E06B 1/36(2006.01)
E06B 9/52(2006.01)

权利要求书1页 说明书3页 附图3页

(54)实用新型名称

一种新型平开窗

(57)摘要

本实用新型涉及一种新型平开窗，包括左边框、右边框、上边框、下边框、中梃、窗扇和纱扇，其窗扇与对应框、梃为嵌入式闭合结构，且窗扇闭合后与边框、中梃端面处于同一水平面；所述的窗扇与对应边框或中梃之间设置转换框连接，其中转换框的外端设置有嵌入槽，窗扇对应嵌入槽部分设置有嵌入臂，所述窗扇闭合时嵌入臂嵌于嵌入槽内并保持嵌入臂外端面与对应框、梃外端面呈一个水平面。本实用新型窗扇、纱扇与边框、中梃均采用嵌入式的闭合结构，使窗体整体结构更加美观，隔音隔尘效果更好，密封性更强。本实用新型整体设计更加合理，同时也进一步增强了门窗的抗风压性、水密性、气密性。

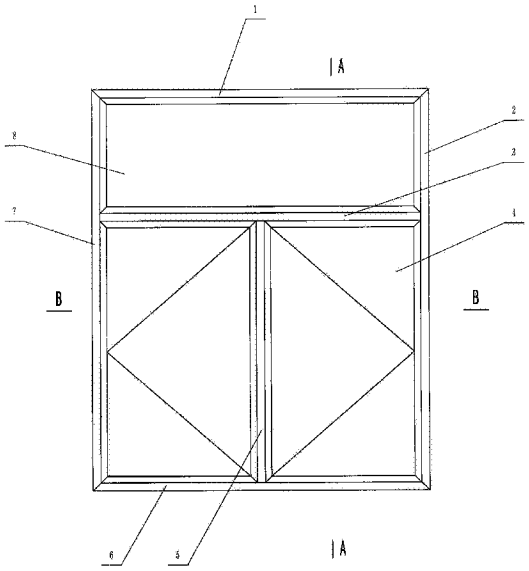

CN 205713697 U

1.一种新型平开窗，包括左边框、右边框、上边框、下边框、中梃、窗扇和纱扇，其特征在于所述的窗扇与对应框、梃为嵌入式闭合结构，且窗扇闭合后与边框、中梃端面处于同一水平面；

所述的窗扇与对应边框或中梃之间设置转换框连接，其中转换框的外端设置有嵌入槽，窗扇对应嵌入槽部分设置有嵌入臂，所述窗扇闭合时嵌入臂嵌于嵌入槽内并保持嵌入臂外端面与对应框、梃外端面呈一个水平面。

2.根据权利要求1所述的新型平开窗，其特征在于所述的中梃包括横中梃和竖中梃，其中：横中梃上端与上边框对应，并固定装配有玻璃窗，且所述横中梃上端前方和上边框前方均设置有大圆弧压线。

3.根据权利要求2所述的新型平开窗，其特征在于所述的横中梃下端与下边框对应，且横中梃下端与下边框相对应端均设置有转换框，窗扇位于上述两转换框之间后方；所述横中梃下端前方和下边框前方的转换框之间安装有纱扇，且所述转换框对应纱扇的外端设置有嵌入槽，纱窗的纱扇框对应上述嵌入槽部分设置有嵌入臂，纱扇闭合时嵌入臂嵌于嵌入槽内并保持嵌入臂外端面与对应框、梃外端面呈一个水平面；所述纱扇框上设置有纱扇盖。

4.根据权利要求2所述的新型平开窗，其特征在于所述的竖中梃左、右两端分别对应左边框或右边框，且竖中梃两端及对应的左、右边框均设置有转换框，窗扇位于对应的两转换框之间后方；上述转换框上设置有嵌入槽，该嵌入槽对应窗扇上的嵌入臂。

5.根据权利要求4所述的新型平开窗，其特征在于所述的竖中梃左、右两端前方与对应的左边框或右边框前方的转换框之间安装有纱扇，且所述转换框对应纱扇的外端设置有嵌入槽，纱扇的纱扇框对应上述嵌入槽部分设置有嵌入臂，纱扇闭合时嵌入臂嵌于嵌入槽内并保持嵌入臂外端面与对应框、梃外端面呈一个水平面；所述纱扇框上设置有纱扇盖。

一种新型平开窗

技术领域

[0001] 本实用新型涉及铝合金门窗，特别指一种新型平开窗。

背景技术

[0002] 目前市场上较为流行、实用的窗型要数推拉与平开两种方式。从外观上平开窗与推拉窗的区别主要在于与建筑物整体风格的搭配上，平开窗因其分格的灵活性比较大，推拉窗因其开扇位只能是水平推拉，故而难以与大分格的固定玻璃相匹配。在门窗的三性能(抗风压性、水密性、气密性)方面，平开窗普遍都要优于推拉窗。

[0003] 现在市场上大多使用铝合金门窗，由于生活水平的不断提高，一些高档小区或者商业办公地点对装修的保温性及美观性要求越来越高，而目前的门窗多少存在一些问题。比如，常见的窗扇安装后大多是凸出来的，而且框体结构筋也是凸起的，形成多个平面，导致雨水容易进入室内，不利于排水，同时也使得窗扇边易聚集细菌、灰尘，大大影响了窗体的美观、卫生。

发明内容

[0004] 本实用新型的目的是针对背景技术中存在的缺点和问题加以改进和创新，提供一种结构合理、外形美观的新型平开窗。

[0005] 本实用新型的技术方案是构造一种包括左边框、右边框、上边框、下边框、中梃、窗扇和纱扇的平开窗，其所述的窗扇与对应框、梃为嵌入式闭合结构，且窗扇闭合后与边框、中梃端面处于同一水平面；所述的窗扇与对应边框或中梃之间设置转换框连接，其中转换框的外端设置有嵌入槽，窗扇对应嵌入槽部分设置有嵌入臂，所述窗扇闭合时嵌入臂嵌于嵌入槽内并保持嵌入臂外端面与对应框、梃外端面呈一个水平面。

[0006] 本实用新型的优点及有益效果：

[0007] 本实用新型窗扇与边框、中梃采用嵌入式的闭合结构，使窗体整体结构更加美观，隔音隔尘效果更好。同时纱扇与边框、中梃也采用嵌入式的闭合结构，密封性更强，纱窗达到最佳的使用效果，有效防止和阻断了室处蚊虫困扰。本实用新型整体设计更加合理，同时也进一步增强了门窗的抗风压性、水密性、气密性。

附图说明

[0008] 图1是本实用新型主视结构示意图。

[0009] 图2是图1A-A剖面结构示意图。

[0010] 图3是图1B-B剖面结构示意图。

具体实施方式

[0011] 为了便于理解本实用新型，下面将参照相关附图对本实用新型进行更全面的描述。附图中给出了本实用新型的首选实施例。但是，本实用新型可以以许多不同的形式来实

现，并不限于本文所描述的实施例。相反地，提供这些实施例的目的是使对本实用新型的公开内容更加透彻全面。

[0012] 需要说明的是，当元件被认为是“设置”或“连接”在另一个元件上，它可以是直接设置或连接在另一个元件上或者可能同时存在居中元件。

[0013] 除非另有定义，本文中所使用的所有的技术和科学术语与本实用新型的技术领域的技术人员通常理解的含义相同。说明书中所使用的术语只是为了描述具体的实施目的，不是旨在于限制本实用新型。

[0014] 如图1至3所示，该平开窗由上边框1、右边框2、横中梃3、窗扇4、竖中梃5、下边框6、左边框7、固定玻璃窗8和纱扇9组成，其中：上边框1还包括有上大圆弧压线1-1。右边框2还设有右转换框2-1、右嵌入槽2-2。横中梃3还设有横梃转换框3-1、横梃嵌入槽3-2、横梃大圆弧压线3-3。窗扇4还设有窗扇嵌入臂4-1。竖中梃5还设有竖梃转换框5-1、竖梃嵌入槽5-2。下边框6还设有下转换框6-1、下嵌入槽6-2。左边框7还设有左转换框7-1、左嵌入槽7-2。纱扇9还包括有纱扇嵌入臂9-1、纱扇框9-2、纱扇盖9-3。

[0015] 具体的，如图2、3所示，窗扇4与下边框6、左边框7、右边框2、横中梃3、竖中梃5为嵌入式闭合结构，且窗扇4闭合后与对应边框、中梃端面处于同一水平面。且窗扇4与各边框和中梃之间分别设置下转换框6-1、左转换框7-1、右转换框2-1、横梃转换框3-1、竖梃转换框5-1连接，上述转换框的外端分别设置有下嵌入槽6-2、左嵌入槽7-2、右嵌入槽2-2、横梃嵌入槽3-2、竖梃嵌入槽5-2，窗扇4对应各嵌入槽部分设置有窗扇嵌入臂4-1，窗扇4闭合时窗扇嵌入臂4-1嵌于对应的各嵌入槽内并保持嵌入臂外端面与对应框、梃外端面呈一个水平面。

[0016] 具体的，如图1、2所示，横中梃3和竖中梃5组成中梃，其中：横中梃3上端与上边框1对应，并固定装配有固定玻璃窗8，且横中梃3上端前方和上边框1前方分别设置有横梃大圆弧压线3-3、上大圆弧压线1-1。

[0017] 进一步的，如图2所示，横中梃3下端与下边框6对应，且横中梃3下端与下边框6相对应端分别设置有横梃转换框3-1、下转换框6-1，窗扇4位于上述两转换框之间后方。横中梃3下端前方和下边框6前方的转换框之间安装有纱扇9，且横梃转换框3-1、下转换框6-1对应纱扇9的外端分别设置有横梃嵌入槽3-2、下嵌入槽6-2，纱扇9的纱扇框9-2对应上述嵌入槽部分设置有纱扇嵌入臂9-1，纱扇闭合时嵌入臂嵌于嵌入槽内并保持嵌入臂外端面与对应框、梃外端面呈一个水平面。另外，纱扇框9-2上设置有纱扇盖9-3。

[0018] 具体的，如图3所示，竖中梃5左、右两端分别对应左边框7、右边框2，且竖中梃5两端分别设置竖梃转换框5-1对应左边框7设置的左转换框7-1，及右边框2设置的右转换框2-1，窗扇4位于对应的两转换框之间后方。上述竖梃转换框5-1上设置有竖梃嵌入槽5-2，该嵌入槽对应窗扇4上的窗扇嵌入臂4-1。

[0019] 进一步的，如图3所示，竖中梃5左、右两端前方的竖梃转换框5-1与对应的左边框7或右边框2前方的左转换框7-1或右转换框2-1之间安装有纱扇9，且所述左转换框7-1和右转换框2-1对应纱扇9的外端分别设置有左嵌入槽7-2、右嵌入槽2-2。纱扇9的纱扇框9-2对应左、右嵌入槽部分设置有纱扇嵌入臂9-1，纱扇9闭合时纱扇嵌入臂9-1嵌于对应的嵌入槽内并保持嵌入臂外端面与对应框、梃外端面呈一个水平面。

[0020] 本实用新型所述的实施例仅仅是对本实用新型的优选实施方式进行的描述，并非

对本实用新型构思和范围进行限定，在不脱离本实用新型设计思想的前提下，本领域中工程技术人员对本实用新型的技术方案作出的各种变型和改进，均应落入本实用新型的保护范围，本实用新型请求保护的技术内容，已经全部记载在权利要求书中。

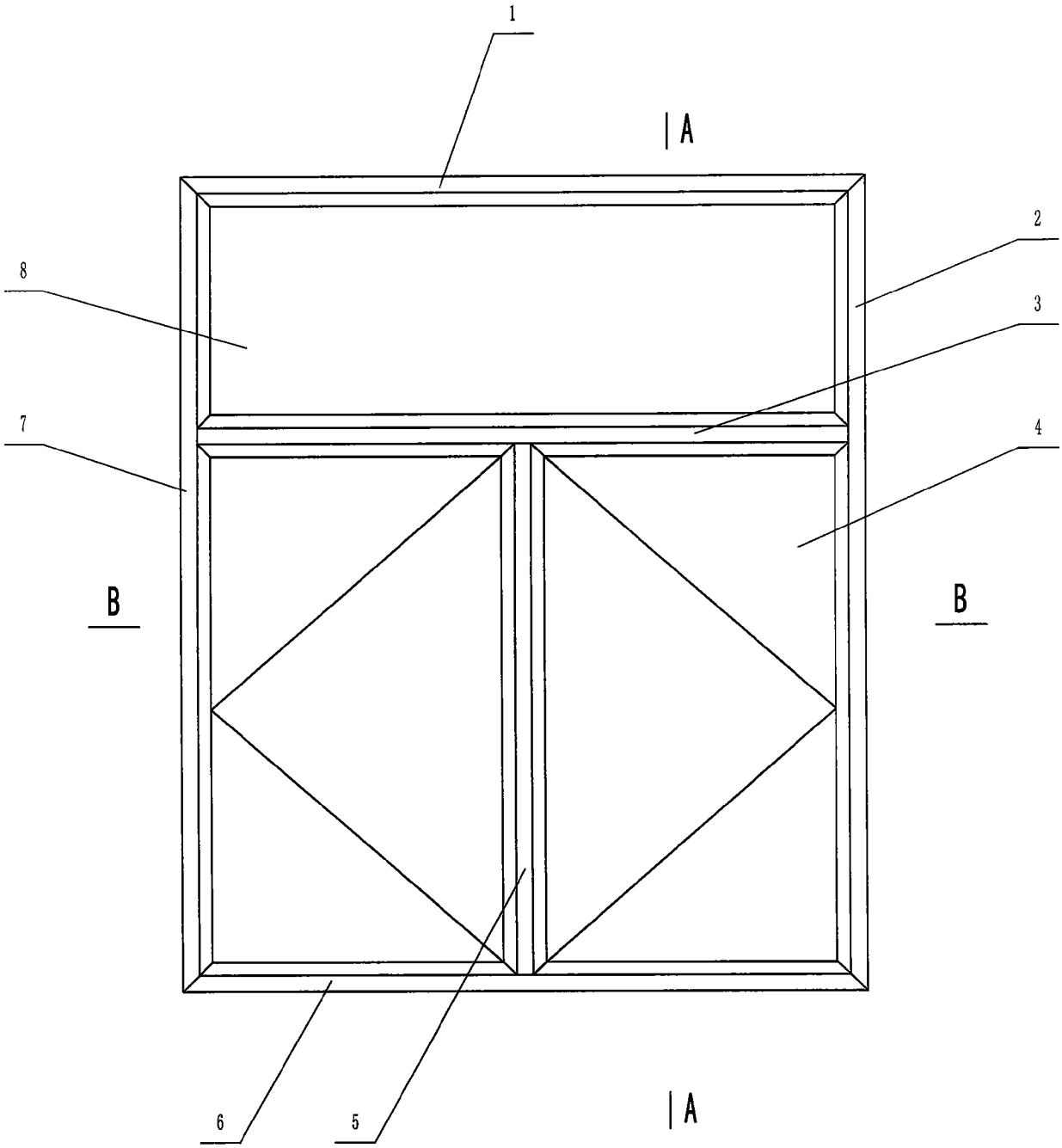

图1

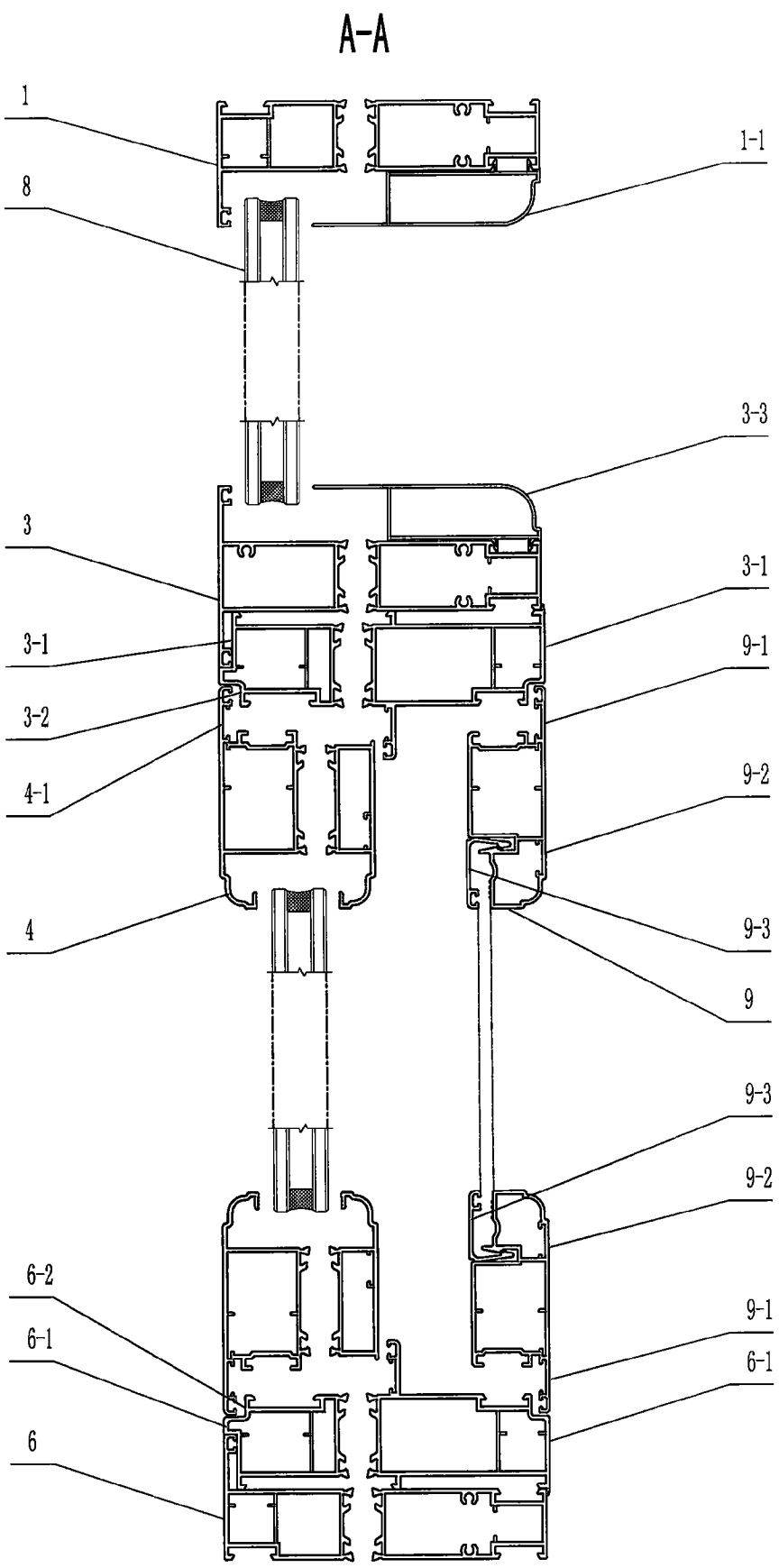

图2

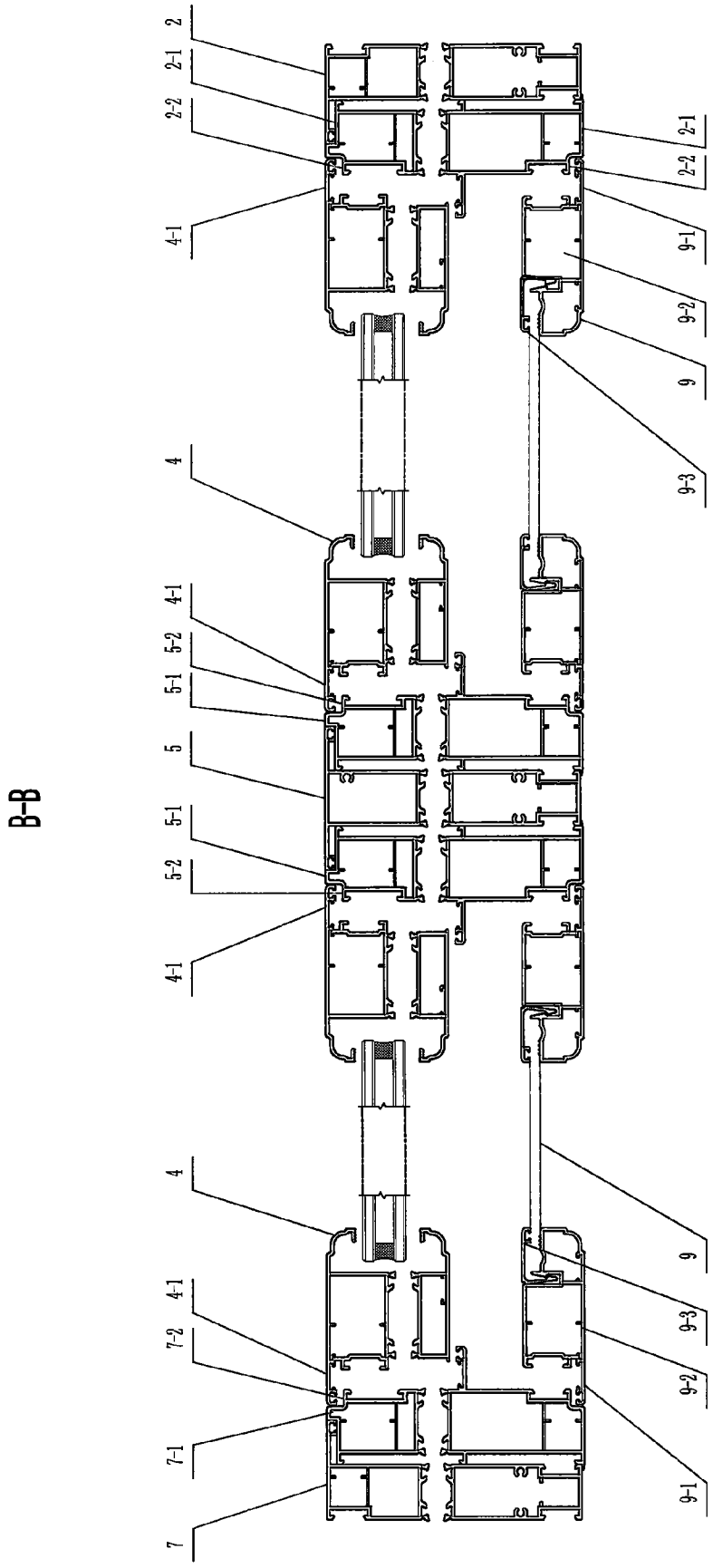

图3