(19)中华人民共和国国家知识产权局

(12)实用新型专利

(10)授权公告号 CN 202231526 U
(45)授权公告日 2012.05.23

(21)申请号 201120349972.3

(22)申请日 2011.09.19

(73)专利权人 江苏神驰机电有限公司
地址 225323 江苏省泰州市高港区科技创业园永盛路9号

(72)发明人 艾纯

(51)Int.Cl.
H02K 5/04(2006.01)

权利要求书 1 页 说明书 1 页 附图 1 页

(54)实用新型名称

电机支架

(57)摘要

本实用新型公开了一种电机支架，包括转子支架，所述转子支架包括同轴设置的电机套和轴承套，所述电机套和轴承套之间沿圆周均匀连接有四个径向加强筋，相邻加强筋之间形成扇形空腔，所述加强筋上设有凹部，所述轴承套上均有分布有四个螺孔，电机套上设有两个不同形状的安装臂；在电机套和轴承套之间连接有四个加强筋，使整个电机支架更为牢固，可防止发电机工作时候的震动引起支架变形和断裂，加强筋支架之间形成的扇形空腔可有效进行散热，本实用新型结构简单且所占体积小，不同形状的安装臂可适应电机的安装需求。

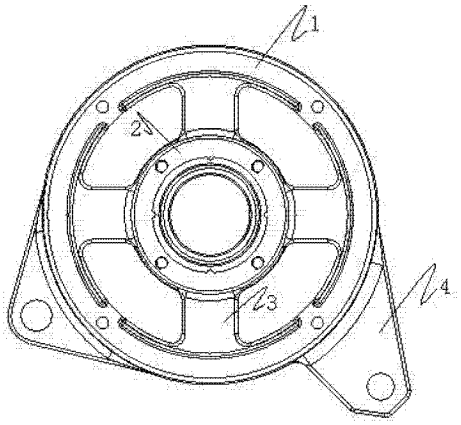

CN 202231526 U

1. 一种电机支架，包括转子支架，其特征在于：所述转子支架包括同轴设置的电机套和轴承套，所述电机套和轴承套之间沿圆周均匀连接有四个径向加强筋，相邻加强筋之间形成扇形空腔，所述加强筋上设有凹部，所述轴承套上均有分布有四个螺孔，电机套上设有两个不同形状的安装臂。

2. 根据权利要求1所述的一种电机支架，其特征在于：所述轴承套的内径为50mm，电机套的内径为204mm。

电机支架

技术领域

[0001] 本实用新型公开了一种电机支架。

背景技术

[0002] 目前，小型电机一般没有外壳，其定子直接固定在一个电机支架上。电机在转动过程中需要承受扭矩和振动，且所述的扭矩和振动会传递到电机支架上，为使电机支架牢固可靠，不易变形，其一般需要用较厚的金属材料冲压而成，这样，一方面会造成冲压的难度增大，生产废品率高，另一方面会增加材料成本。

实用新型内容

[0003] 本实用新型意在提供一种本实用新型意在提供一种比较牢固、不易变形断裂的电机支架。

[0004] 本实用新型的目的可以通过以下措施来达到：一种电机支架，包括转子支架，所述转子支架包括同轴设置的电机套和轴承套，所述电机套和轴承套之间沿圆周均匀连接有四个径向加强筋，相邻加强筋之间形成扇形空腔，所述加强筋上设有凹部，所述轴承套上均有分布有四个螺孔，电机套上设有两个不同形状的安装臂。

[0005] 上述技术方案与现有技术的区别在于：在电机套和轴承套之间连接有四个加强筋，使整个电机支架更为牢固，可防止发电机工作时候的震动引起支架变形和断裂，加强筋支架之间形成的扇形空腔可有效进行散热，本实用新型结构简单且所占体积小，不同形状的安装臂可适应电机的安装需求。

[0006] 进一步地，为了方便其他部件的安装，所述轴承套的内径为 50mm，电机套的内径为 204mm。

附图说明

[0007] 下面结合附图和具体实施方式对本实用新型作进一步详细的说明：

[0008] 图 1 为本实用新型电机支架实施例的结构示意图。

具体实施方式

[0009] 参照图 1，一种电机支架，包括转子支架，所述转子支架包括同轴设置的电机套 1 和轴承套 2，所述轴承套 2 的内径为 50mm，电机套 1 的内径为 204mm，所述电机套 1 和轴承套 2 之间沿圆周均匀连接有四个径向加强筋 3，相邻加强筋 3 之间形成扇形空腔，每个加强筋 3 上有凹部，所述轴承套 2 的上均有分布有四个螺孔，电机套 1 上均匀分布有四个通孔，电机套 1 上设有两个不同形状的安装臂 4，其上均开有一个安装孔。

[0010] 以上所述的仅是本实用新型的优选实施方式，应当指出，对于本领域的技术人员来说，在不脱离本实用新型结构的前提下，还可以作出若干变形和改进，这些也应该视为本实用新型的保护范围，这些都不会影响本实用新型实施的效果和专利的实用性。

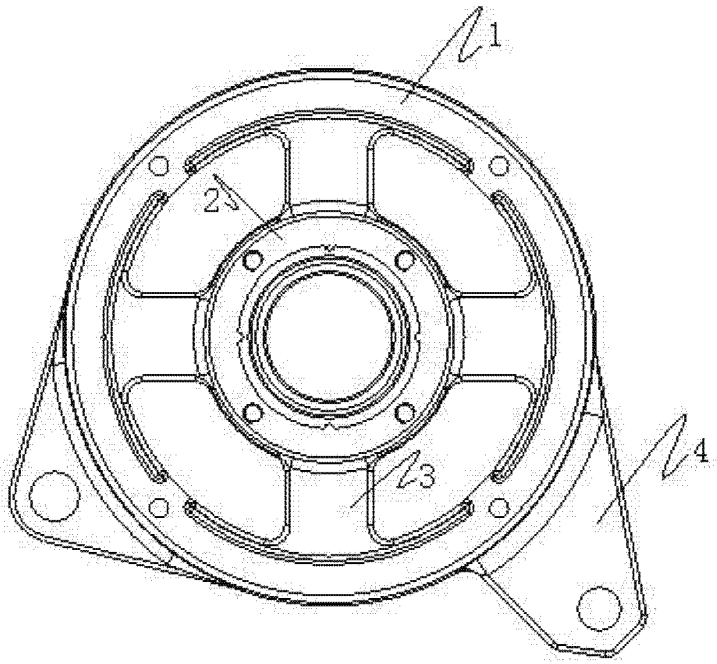

图 1