(19)中华人民共和国国家知识产权局

(12)实用新型专利

(10)授权公告号 CN 202009977 U
(45)授权公告日 2011.10.19

(21)申请号 201120143939.5

(22)申请日 2011.05.09

(73)专利权人 董晓静
地址 250000 山东省济南市市中区郭店3区20号

(72)发明人 董晓静

(74)专利代理机构 济南泉城专利商标事务所 37218
代理人 刘燕丽

(51)Int.Cl.
A47G 19/22(2006.01)

权利要求书 1 页 说明书 1 页 附图 1 页

(54)实用新型名称

一种防漏水杯子

(57)摘要

本实用新型涉及一种日常生活用的水杯，特别涉及一种防漏水杯子。该防漏水杯子，包括水杯，其特征是：所述水杯侧部表面设置有竖直的水槽；所述水槽外侧表面设置有握纹。因此，本实用新型的结构简单，实用方便。

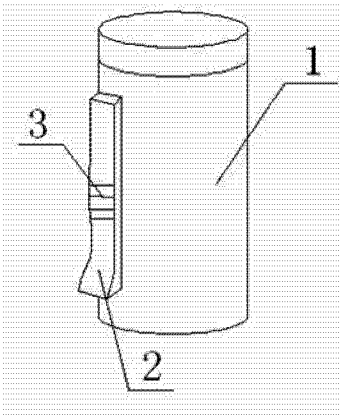

CN 202009977 U

1. 一种防漏水杯子，包括水杯（1），其特征是：所述水杯（1）侧部表面设置有竖直的水槽（2）；所述水槽（2）外侧表面设置有握纹（3）。

一种防漏水杯子

[0001] (一)技术领域

[0002] 本实用新型涉及一种日常生活用的水杯,特别涉及一种防漏水杯子。

[0003] (二)背景技术

[0004] 众所周知,水杯是生活中人们经常盛放饮品的用品,然而目前使用的水杯,在倒水的时候会有一部分水顺着杯沿流出,这样不仅浪费了水资源还会影响室内卫生。

[0005] (三)发明内容

[0006] 本实用新型为了弥补现有技术的不足,提供了一种结构简单、实用方便的防漏水杯子。

[0007] 本实用新型是通过如下技术方案实现的:

[0008] 一种防漏水杯子,包括水杯,其特征是:所述水杯侧部表面设置有竖直的水槽;所述水槽外侧表面设置有握纹。

[0009] 本实用新型的有益效果是:该实用新型的防漏水杯子结构简单,倒水的时候,侧漏出来的水就会流到水槽中,这样就能很好的保持室内干爽,还能节约水源,适于广泛推广应用。

[0010] (四)附图说明

[0011] 下面结合附图对本实用新型作进一步的说明。

[0012] 附图 1 为本实用新型的结构示意图;

[0013] 图中,1 水杯,2 水槽,3 握纹。

[0014] (五)具体实施方式

[0015] 附图为本实用新型的一种具体实施例。该实施例包括水杯 1,其特征是:所述水杯 1 侧部表面设置有竖直的水槽 2;所述水槽 2 外侧表面设置有握纹 3。

[0016] 采用本实用新型的防漏水杯子,倒水的时候,水槽 2 就能将侧漏出来的水接住,防止水洒在地板上影响室内卫生,水槽 2 表面的握纹 3 可放置手部打滑将水杯 1 打碎。

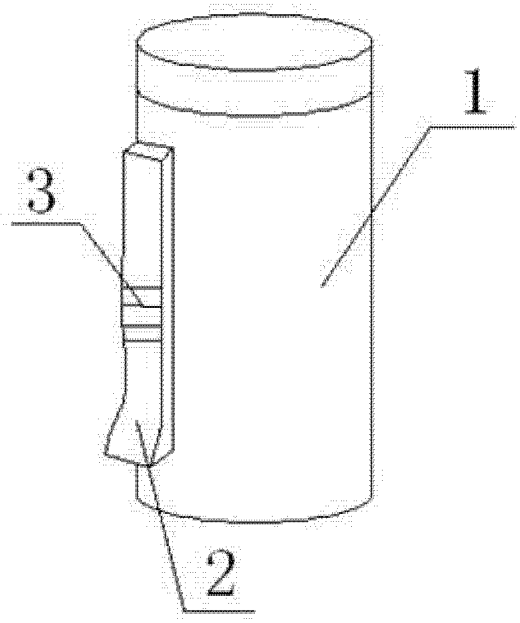

图 1