(19)中华人民共和国国家知识产权局

(12)实用新型专利

(10)授权公告号 CN 211128250 U
(45)授权公告日 2020.07.28

(21)申请号 201922174483.8

(22)申请日 2019.12.07

(73)专利权人 江苏大唐电器制造有限公司
地址 212200 江苏省镇江市扬中市三茅镇职中路

(72)发明人 王鹏 唐伟

(51)Int.Cl.
H05B 3/42(2006.01)
H05B 3/02(2006.01)

权利要求书1页 说明书3页 附图2页

(54)实用新型名称

一种便于更换的插接式电加热管

(57)摘要

本实用新型公开了一种便于更换的插接式电加热管，包括安装座、连接座、电源座和电加热管，所述安装座的一侧壁固定安装有两个安装块，且两个安装块之间固定连接有导杆，所述导杆上移动配合安装有第一移动块和第二移动块，所述第一移动块的一端固定连接有支撑板，且支撑板的顶部设置有定位块、第一夹紧块和第二夹紧块。本实用新型在移动块上设置有固定板，固定板的顶部设置有第一夹紧块和第二夹紧块，转动螺杆，可使得第一夹紧块相一侧移动，对电加热管进行夹紧固定，一方面可以提高对电加热管的稳固性，另一方面对电加热管的更换也比较方便。

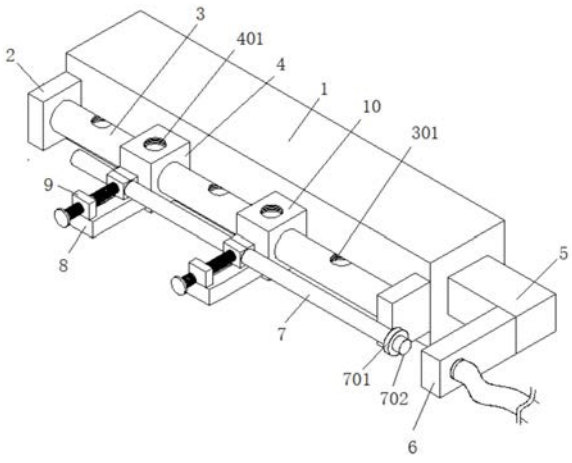

CN 211128250 U

1.一种便于更换的插接式电加热管,包括安装座(1)、连接座(5)、电源座(6)和电加热管(7),其特征在于:所述安装座(1)的一侧壁固定安装有两个安装块(2),且两个安装块(2)之间固定连接有导杆(3),所述导杆(3)上移动配合安装有第一移动块(4)和第二移动块(10),所述第一移动块(4)的一端固定连接有支撑板(8),且支撑板(8)的顶部设置有定位块(9)、第一夹紧块(11)和第二夹紧块(13),所述定位块(9)、第二夹紧块(13)为固定状,且第一夹紧块(11)为可移动状,所述定位块(9)中开设的螺孔螺接有螺杆,且螺杆的一端与第一夹紧块(11)之间螺纹配合安装,所述第一夹紧块(11)和第二夹紧块(13)上均设置有弧形槽。

2.根据权利要求1所述的一种便于更换的插接式电加热管,其特征在于:所述安装座(1)的一端固定连接有连接座(5),所述连接座(5)上固定安装有电源座(6)。

3.根据权利要求1所述的一种便于更换的插接式电加热管,其特征在于:所述导杆(3)上开设有多个等间距的第一固定孔(301),所述第一移动块(4)和第二移动块(10)上均开设有一个第二固定孔(401),且重合处采用螺栓固定。

4.根据权利要求1所述的一种便于更换的插接式电加热管,其特征在于:所述电加热管(7)的一端配合设置有电加热管连接头(701),且电加热管连接头(701)的一端设置有电源连接插头(702)。

5.根据权利要求4所述的一种便于更换的插接式电加热管,其特征在于:所述电源连接插头(702)可插接在电源座(6)上的插接口内。

6.根据权利要求1所述的一种便于更换的插接式电加热管,其特征在于:所述支撑板(8)的顶部开设有移动槽,所述第一夹紧块(11)的底部固定设置有导向块(12),且导向块(12)与移动槽之间滑动安装。

一种便于更换的插接式电加热管

技术领域

[0001] 本实用新型涉及电加热管领域，特别涉及一种便于更换的插接式电加热管。

背景技术

[0002] 电加热管是管状电热元件它是由金属管螺旋状电阻丝及结晶氧化镁粉等组成的。电加热管产品一般用优质进口不锈钢管、进口高温氧化镁粉、高品质电热丝等材料制成发热元件，用不锈钢制成其它结构部分，具有优良的整体性能。在一些较大的加热设备中，电加热管使用一定的时间或者损坏需要进行维护更换，而现有技术中对其的拆装不够方便，提高维护的成本，对电加热管不具有很好的固定效果，影响后期的使用效率。

实用新型内容

[0003] 本实用新型的主要目的在于提供一种便于更换的插接式电加热管，可以有效解决背景技术中的问题。

[0004] 为实现上述目的，本实用新型采取的技术方案为：

[0005] 一种便于更换的插接式电加热管，包括安装座、连接座、电源座和电加热管，所述安装座的一侧壁固定安装有两个安装块，且两个安装块之间固定连接有导杆，所述导杆上移动配合安装有第一移动块和第二移动块，所述第一移动块的一端固定连接有支撑板，且支撑板的顶部设置有定位块、第一夹紧块和第二夹紧块，所述定位块、第二夹紧块为固定状，且第一夹紧块为可移动状，所述定位块中开设的螺孔螺接有螺杆，且螺杆的一端与第一夹紧块之间螺纹配合安装，所述第一夹紧块和第二夹紧块上均设置有弧形槽。

[0006] 进一步地，所述安装座的一端固定连接有连接座，所述连接座上固定安装有电源座。

[0007] 进一步地，所述导杆上开设有多个等间距的第一固定孔，所述第一移动块和第二移动块上均开设有一个第二固定孔，且重合处采用螺栓固定。

[0008] 进一步地，所述电加热管的一端配合设置有电加热管连接头，且电加热管连接头的一端设置有电源连接插头。

[0009] 进一步地，所述电源连接插头可插接在电源座上的插接口内。

[0010] 进一步地，所述支撑板的顶部开设有移动槽，所述第一夹紧块的底部固定设置有导向块，且导向块与移动槽之间滑动安装。

[0011] 与现有技术相比，本实用新型具有如下有益效果：

[0012] 1、本实用新型在导向杆上设置有第一移动块和第二移动块，并且第二移动块上设置有的结构与第一移动块上的相同，第一移动块和第二移动块可在导向杆上移动，调节第一移动块和第二移动块之间的距离，可以对不同长度的电加热管进行固定安装，操作起来比较方便；

[0013] 2、本实用新型在移动块上设置有支撑板，支撑板的顶部设置有第一夹紧块和第二夹紧块，转动螺杆，可使得第一夹紧块相一侧移动，对电加热管进行夹紧固定，一方面可以

提高对电加热管的稳固性，另一方面对电加热管的更换也比较方便。

附图说明

[0014] 图1为本实用新型整体结构示意图。

[0015] 图2为本实用新型的局部结构示意图。

[0016] 图中：1、安装座；2、安装块；3、导杆；301、第一固定孔；4、第一移动块；5、连接座；6、电源座；7、电加热管；701、电加热管连接头；702、电源连接插头；8、支撑板；9、定位块；10、第二移动块；11、第一夹紧块；12、导向块；13、第二夹紧块。

具体实施方式

[0017] 为使本实用新型实现的技术手段、创作特征、达成目的与功效易于明白了解，下面结合具体实施方式，进一步阐述本实用新型。

[0018] 请参阅图1和图2，一种便于更换的插接式电加热管，包括安装座1、连接座5、电源座6和电加热管7，所述安装座1的一侧壁固定安装有两个安装块2，且两个安装块2之间固定连接有导杆3，所述导杆3上移动配合安装有第一移动块4和第二移动块10，所述第一移动块4的一端固定连接有支撑板8，且支撑板8的顶部设置有定位块9、第一夹紧块11和第二夹紧块13，所述定位块9、第二夹紧块13为固定状，且第一夹紧块11为可移动状，所述定位块9中开设的螺孔螺接有螺杆，且螺杆的一端与第一夹紧块11之间螺纹配合安装，所述第一夹紧块11和第二夹紧块13上均设置有弧形槽。

[0019] 具体的，如图1所示，所述安装座1的一端固定连接有连接座5，所述连接座5上固定安装有电源座6。

[0020] 通过上述技术方案，安装座1的一端固定连接有连接座5，连接座5上固定安装有电源座6，电源座6可与电加热管7上的电源连接插头702相连接。

[0021] 具体的，如图1所示，所述导杆3上开设有多个等间距的第一固定孔301，所述第一移动块4和第二移动块10上均开设有一个第二固定孔401，且重合处采用螺栓固定。

[0022] 通过上述技术方案，导杆3上开设有多个等间距的第一固定孔 301，第一移动块4和第二移动块10上均开设有一个第二固定孔401，且重合处采用螺栓固定，第一移动块4和第二移动块10可在导杆3 上移动，移动块的位置进行调节工作。

[0023] 具体的，如图1所示，所述电加热管7的一端配合设置有电加热管连接头701，且电加热管连接头701的一端设置有电源连接插头 702。

[0024] 具体的，如图1所示，所述电源连接插头702可插接在电源座6 上的插接口内。

[0025] 具体的，如图2所示，所述支撑板8的顶部开设有移动槽，所述第一夹紧块11的底部固定设置有导向块12，且导向块12与移动槽之间滑动安装。

[0026] 通过上述技术方案，支撑板8的顶部开设有移动槽，第一夹紧块 11的底部固定设置有导向块12，且导向块12与移动槽之间滑动安装，使得第一夹紧块11相一侧移动，对电加热管7进行夹紧固定作用。

[0027] 需要说明的是，本实用新型为一种便于更换的插接式电加热管，对电加热管7进行安装时，首先，根据电加热管7的大小，在导杆3 上调节第一移动块4和第二移动块10的位置，然后将电加热管7放置在支撑板8上的第一夹紧块11和第二夹紧块13之间，将电加热管

7上的电源连接插头702与电源座6之间相插接，最后转动螺杆，使得第一夹紧块11相一侧移动，对电加热管7进行夹紧固定作用，使得后期的更换也比较方便。

[0028] 上述实施例仅限于说明本实用新型的构思和技术特征，其目的在于让本领域的技术人员了解实用新型的技术方案和实施方式，并不能据此限制本实用新型的保护范围。凡是根据本实用新型技术方案所作的等同替换或等效变化，都应涵盖在本实用新型权利要求书的保护范围之内。

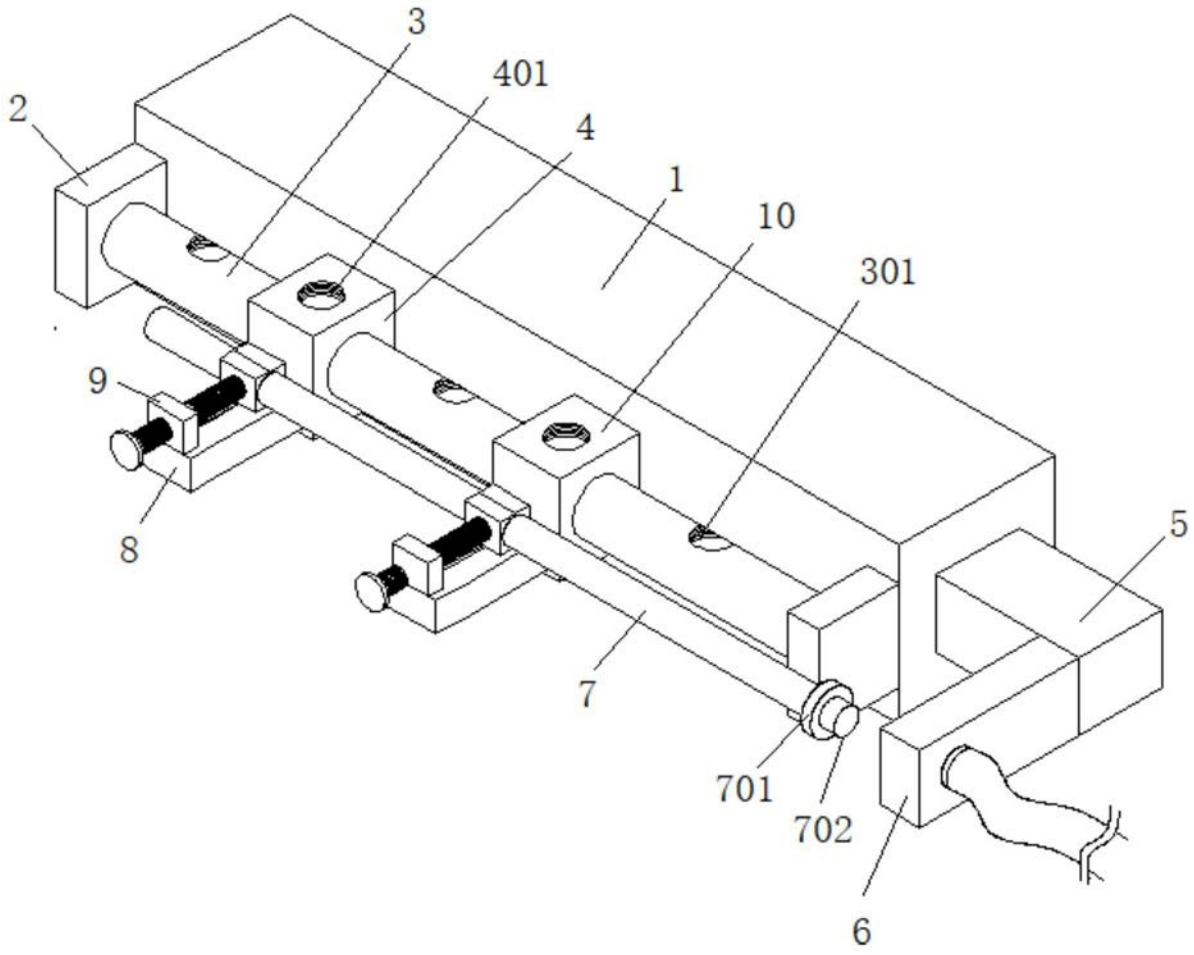

图1

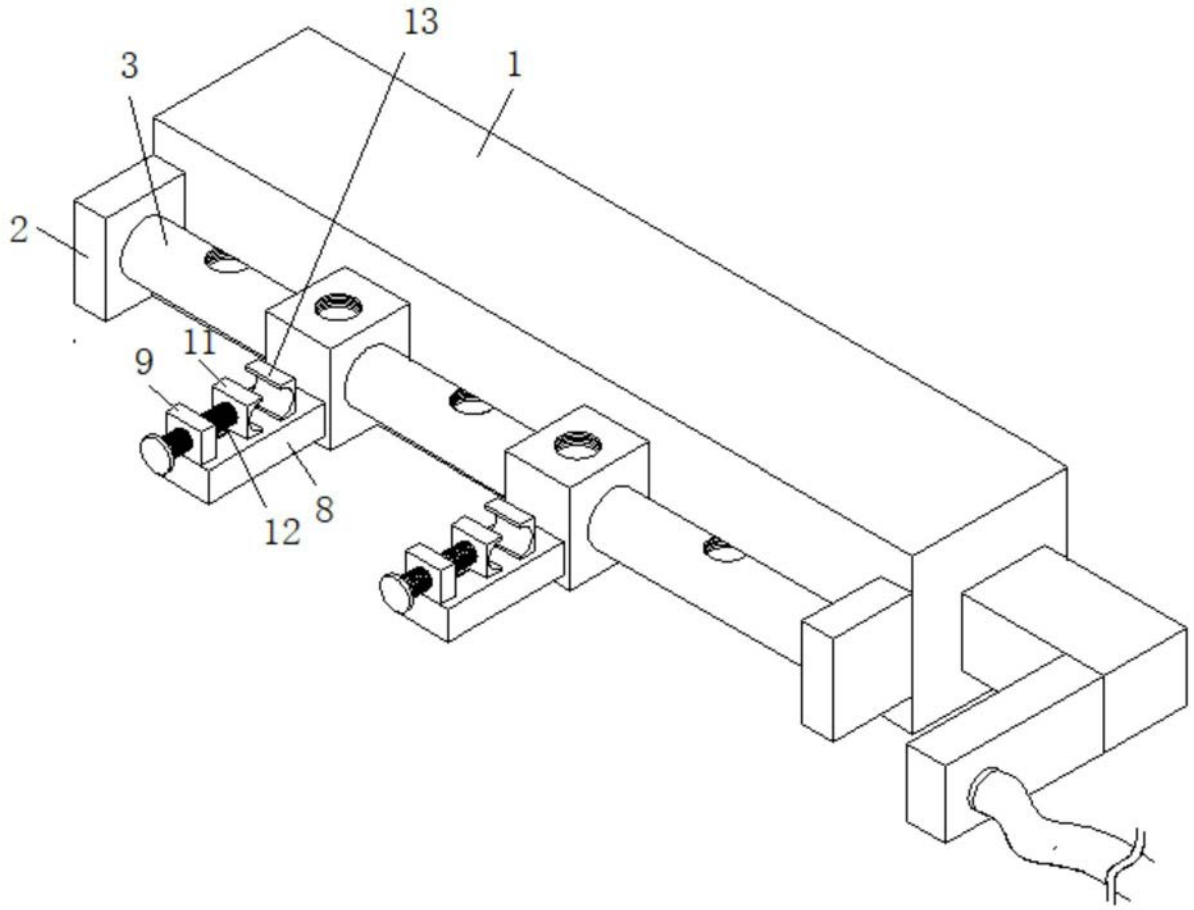

图2