(19)中华人民共和国国家知识产权局

(12)实用新型专利

(10)授权公告号 CN 203359837 U
(45)授权公告日 2013.12.25

(21)申请号 201320289161.8

(22)申请日 2013.05.24

(73)专利权人 衡阳市金威机械有限公司
地址 421001 湖南省衡阳市珠晖区粤新路5号

(72)发明人 汪金球

(74)专利代理机构 长沙星耀专利事务所 43205
代理人 李展明

(51)Int.Cl.
B66C 23/62(2006.01)

权利要求书1页 说明书2页 附图2页

(54)实用新型名称

一种轮胎起重机双副臂装置

(57)摘要

一种轮胎起重机双副臂装置，它包括支架安装架、副臂连接头、连接头固定块、加强杆、支架、第一副臂、第二副臂、油缸、托物架、托物架连接器，支架安装架位于第一副臂的中部，第一副臂的右端安装在副臂连接头上，副臂连接头的右边连接在连接头固定块上，第一副臂的右下方安装有油缸，支架的上端固定在支架安装架上，支架的中部安装有加强杆，支架的下端安装有托物架连接器，托物架连接器上安装有托物架。第二副臂与第一副臂平行安装在副臂连接头上。第二副臂与第一副臂平行安装在副臂连接头上，这样在托起重物时，重物的稳定性较好，而且在油缸的作用下，第一副臂和第二副臂可以上下移动，使安放重物更方便。

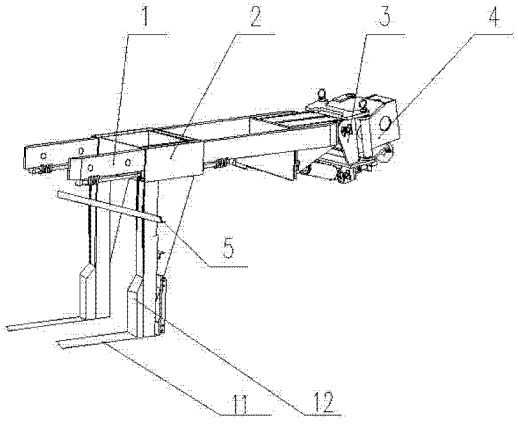

CN 203359837 U

1. 一种轮胎起重机双副臂装置，其特征是：它包括支架安装架、副臂连接头、连接头固定块、加强杆、支架、第一副臂、第二副臂、油缸、托物架、托物架连接器，支架安装架位于第一副臂的中部，第一副臂的右端安装在副臂连接头上，副臂连接头的右边连接在连接头固定块上，第一副臂的右下方安装有油缸，支架的上端固定在支架安装架上，支架的中部安装有加强杆，支架的下端安装有托物架连接器，托物架连接器上安装有托物架。

2. 根据权利要求 1 所述的一种轮胎起重机双副臂装置，其特征是：第二副臂与第一副臂平行安装在副臂连接头上。

3. 根据权利要求 1 或 2 所述的一种轮胎起重机双副臂装置，其特征是：第一副臂左前方还有钢丝绳安装头。

4. 根据权利要求 1 或 2 所述的一种轮胎起重机双副臂装置，其特征是：托物架上有重物。

一种轮胎起重机双副臂装置

技术领域

[0001] 本实用新型涉及一种轮胎起重机配件，特别是一种轮胎起重机双副臂装置。

背景技术

[0002] 轮胎起重机副臂是轮胎起重机工作时用到的主要部件，它的主要作用是吊起或推高重物。目前，很多轮胎起重机副臂只有一根，并在轮胎起重机副臂的终端装上钢丝绳，用以吊起重物，这样操作不方便，特别是某些重物不适合用吊起的方式推高时，单副臂工作起来难度很大，实用性不强。

发明内容

[0003] 本实用新型的目的是克服现有技术的上述不足而提供一种轮胎起重机双副臂装置，它的双副臂，可以从下方托起重物。

[0004] 本实用新型的技术方案是：一种轮胎起重机双副臂装置，它包括钢丝绳安装头、支架安装架、副臂连接头、连接头固定块、加强杆、重物、支架、第一副臂、第二副臂、油缸、托物架、托物架连接器，钢丝绳安装头位于第一副臂左前方，支架安装架位于第一副臂的中部，第一副臂的右端安装在副臂连接头上，副臂连接头的右边连接在连接头固定块上，第一副臂的右下方安装有油缸，支架的上端固定在支架安装架上，支架的中部安装有加强杆，支架的下端安装有托物架连接器，托物架连接器上安装有托物架，托物架上有重物。

[0005] 第二副臂的结构与第一副臂完全相当，第二副臂与第一副臂平行安装在副臂连接头上。

[0006] 本实用新型与现有技术相比具有如下特点：第二副臂与第一副臂平行安装在副臂连接头上，这样在托起重物时，重物的稳定性较好，而且在油缸的作用下，第一副臂和第二副臂可以上下移动，使安放重物更方便。托物架连接器与支架采用活动连接，托物架连接器可以从支架上卸下来。

[0007] 以下结合附图和具体实施方式对本实用新型的详细结构作进一步描述。

附图说明

[0008] 附图 1 为本实用新型的结构示意图；

[0009] 附图 2 为装货物后的结构示意图。

具体实施方式

[0010] 如附图所示：一种轮胎起重机双副臂装置，它包括钢丝绳安装头 1、支架安装架 2、副臂连接头 3、连接头固定块 4、加强杆 5、重物 6、支架 7、第一副臂 8、第二副臂 9、油缸 10、托物架 11、托物架连接器 12，钢丝绳安装头 1 位于第一副臂 8 左前方，支架安装架 2 位于第一副臂 8 的中部，第一副臂 8 的右端安装在副臂连接头 3 上，副臂连接头 3 的右边连接在连接头固定块 4 上，第一副臂 8 的右下方安装有油缸 10，支架 7 的上端固定在支架安装架 2 上，

支架 7 的中部安装有加强杆 5，支架 7 的下端安装有托物架连接器 12，托物架连接器 12 上安装有托物架 11，托物架 11 上有重物 6。

[0011] 第二副臂 9 的结构与第一副臂 8 完全相当，第二副臂 9 与第一副臂 8 平行安装在副臂连接头 3 上。

[0012] 本实用新型的工作原理和使用方法是：第二副臂 9 与第一副臂 8 平行安装在副臂连接头 3 上，这样在托起重物时，重物的稳定性较好，而且在油缸 10 的作用下，第一副臂 8 和第二副臂 9 可以上下移动，使安放重物更方便。托物架连接器 12 与支架 7 采用活动连接，托物架连接器 12 可以从支架 7 上卸下来。

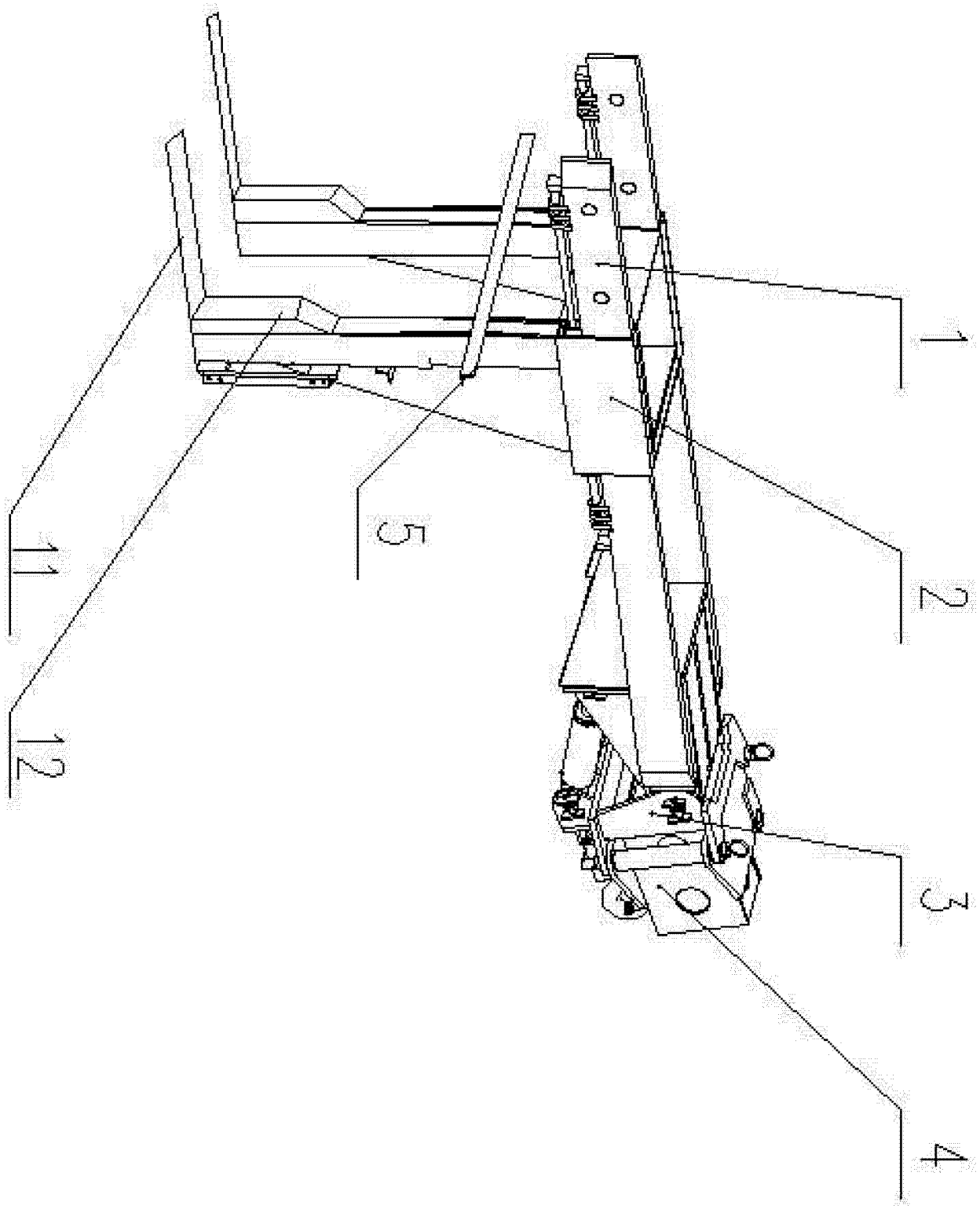

图 1

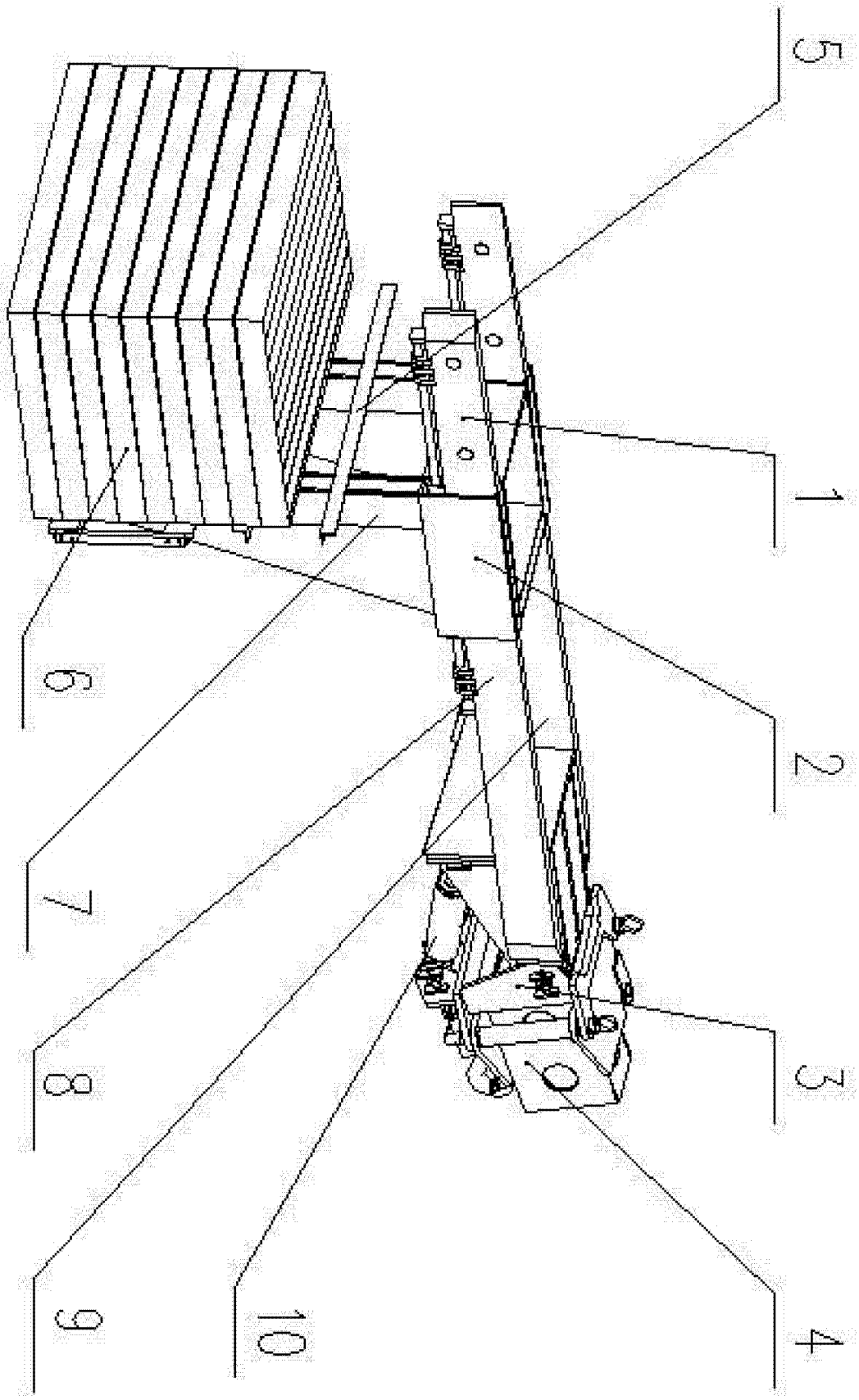

图 2