(19)中华人民共和国国家知识产权局

(12)发明专利申请

(10)申请公布号 CN 109058302 A
(43)申请公布日 2018.12.21

(21)申请号 201811248618.4

(22)申请日 2018.10.24

(71)申请人 江门市众鑫表面处理有限公司
地址 529100 广东省江门市新会区崖门镇新财富环保电镀基地第一期103座A边第三层

(72)发明人 孙海波

(74)专利代理机构 广州嘉权专利商标事务所有限公司 44205
代理人 陈均钦

(51)Int.Cl.
F16C 33/76(2006.01)
F16C 33/44(2006.01)

权利要求书1页 说明书2页 附图1页

(54)发明名称

一种防尘效果良好的轴承

(57)摘要

本发明公开了一种防尘效果良好的轴承，包括内圈、外圈、保持架、滚珠和防尘罩；所述滚珠设置在所述内圈和外圈之间，所述保持架与所述滚珠配合；所述防尘罩安装在所述内圈的一侧。通过所述防尘罩，将轴承的一侧与空气中的灰尘隔绝开来，确保杂质不会由外圈与内圈之间的间隙进入轴承内，从而延长轴承的使用寿命。

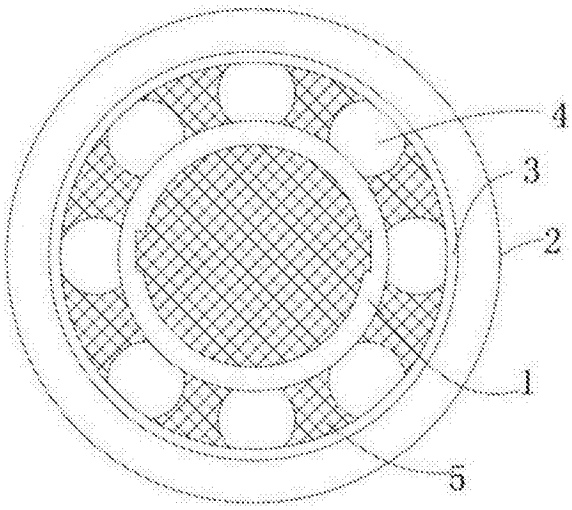

CN 109058302 A

1.一种防尘效果良好的轴承，其特征在于：包括内圈、外圈、保持架、滚珠和防尘罩；所述滚珠设置在所述内圈和外圈之间，所述保持架与所述滚珠配合；所述防尘罩安装在所述内圈的一侧。

2.根据权利要求1所述的一种防尘效果良好的轴承，其特征在于：所述外圈一侧设有用于安装所述防尘罩的第一卡槽，所述防尘罩边缘设有与所述第一卡槽匹配的第一卡扣。

3.根据权利要求1所述的一种防尘效果良好的轴承，其特征在于：所述内圈安装有防尘罩一侧低于该侧的外圈。

4.根据权利要求1－3任一所述的一种防尘效果良好的轴承，其特征在于：所述内圈内壁上设有转轴安装位。

5.根据权利要求1－3任一所述的一种防尘效果良好的轴承，其特征在于：所述保持架为塑料材质。

一种防尘效果良好的轴承

技术领域

[0001] 本发明涉及轴承技术领域，特别涉及一种防尘效果良好的轴承。

背景技术

[0002] 轴承是当代机械设备中一种重要零部件。它的主要功能是支撑机械旋转体，降低其运动过程中的摩擦系数，并保证其回转精度。

[0003] 目前，市场上的轴承一般由内圈、外圈和置于中间的滚动体以及保持架组成。市场上的轴承一般由内圈、外圈和置于中间的滚珠或者滚柱组成。轴承在使用过程中会出现灰尘杂质进入轴承内部的情况，目前没有办法能够防止灰尘杂质进入轴承内部，这样就会导致轴承使用寿命的减少。

发明内容

[0004] 为解决上述问题，本发明的目的在于提供一种能防止灰尘沾染到内圈和外圈间的滚珠的结构，即一种防尘效果良好的轴承。

[0005] 本发明解决其问题所采用的技术方案是：

[0006] 一种防尘效果良好的轴承，包括内圈、外圈、保持架、滚珠和防尘罩；所述滚珠设置在所述内圈和外圈之间，所述保持架与所述滚珠配合；所述防尘罩安装在所述内圈的一侧。

[0007] 进一步，所述外圈一侧设有用于安装所述防尘罩的第一卡槽，所述防尘罩边缘设有与所述第一卡槽匹配的第一卡扣。

[0008] 进一步，所述内圈安装有防尘罩一侧低于该侧的外圈。

[0009] 进一步，所述内圈内壁上设有转轴安装位。

[0010] 进一步，所述保持架为塑料材质。

[0011] 本发明的有益效果是：本发明采用的一种防尘效果良好的轴承，包括内圈、外圈、保持架、滚珠和防尘罩；所述滚珠设置在所述内圈和外圈之间，所述保持架与所述滚珠配合；所述防尘罩安装在所述内圈的一侧。通过所述防尘罩，将轴承的一侧与空气中的灰尘隔绝开来，确保杂质不会由外圈与内圈之间的间隙进入轴承内，从而延长轴承的使用寿命。

附图说明

[0012] 下面结合附图和实例对本发明作进一步说明。

[0013] 图1是本发明一种防尘效果良好的轴承的结构示意图；

[0014] 图中，1－内圈、2－外圈、3－保持架、4－滚珠、5－防尘罩。

具体实施方式

[0015] 参照图1，本发明的一种防尘效果良好的轴承，包括内圈1、外圈2、保持架3、滚珠4和防尘罩5；所述滚珠4设置在所述内圈1和外圈2之间，所述保持架3与所述滚珠4配合；所述防尘罩5安装在所述内圈1的一侧。

[0016] 为了方便防尘罩5的装配，所述外圈2一侧设有用于安装所述防尘罩5的第一卡槽，所述防尘罩5边缘设有与所述第一卡槽匹配的第一卡扣。通过第一卡槽和第一卡扣的匹配可以方便防尘罩5的拆装更换。

[0017] 为了防止内圈1转动过程中，刮碰到防尘罩5，所述内圈1安装有防尘罩5一侧低于该侧的外圈2。

[0018] 优选地，所述内圈1内壁上设有转轴安装位，所述安装位为对称设置在内圈1内壁上的凹槽，转轴上相应设有与所述凹槽对应的凸件。

[0019] 优选地，所述保持架3为塑料材质。

[0020] 以上所述，只是本发明的较佳实施例而已，本发明并不局限于上述实施方式，只要其以相同的手段达到本发明的技术效果，都应属于本发明的保护范围。

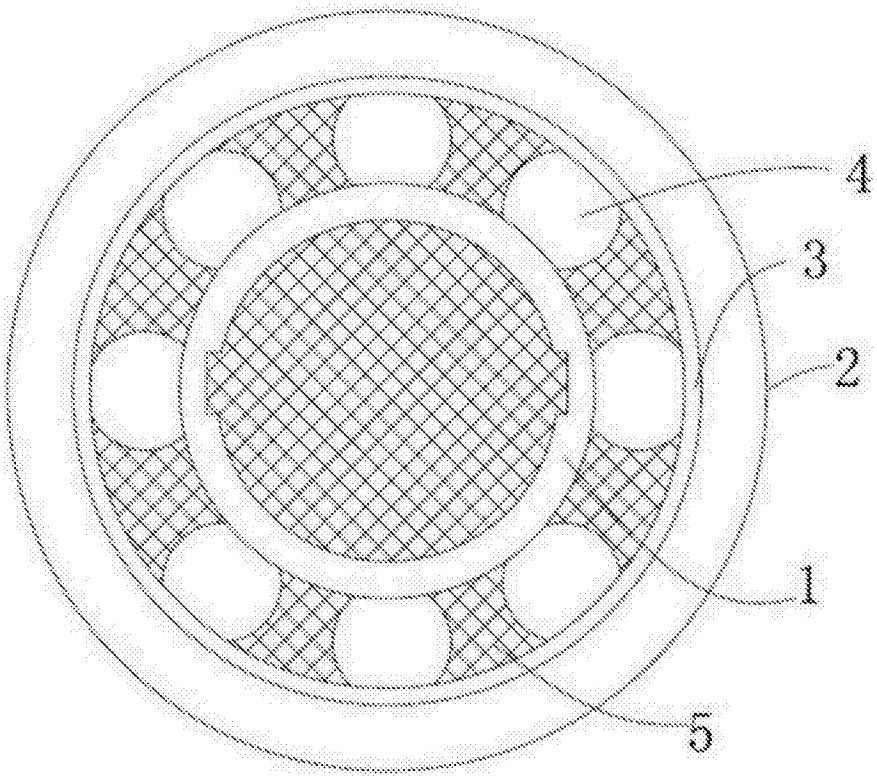

图1