(19)中华人民共和国国家知识产权局

(12)实用新型专利

(10)授权公告号 CN 204506373 U
(45)授权公告日 2015.07.29

(21)申请号 201520107450.0

(22)申请日 2015.02.13

(73)专利权人 李秀金
地址 532113 广西壮族自治区崇左市扶绥县昌平乡四和村小同屯17号

(72)发明人 李秀金

(74)专利代理机构 柳州市荣久专利商标事务所（普通合伙） 45113
代理人 彭艳妮

(51)Int.Cl.
B60F 3/00(2006.01)

权利要求书1页 说明书2页 附图2页

(54)实用新型名称

水路两用农机

(57)摘要

本实用新型涉及一种水路两用农机，包括车把、车架Ⅰ、车架Ⅱ和发动机，所述的车把与车架Ⅰ连接，所述的车架Ⅰ通过连接架与车架Ⅱ连接，所述的连接架上设有坐垫，所述的车架Ⅰ设有六方轴Ⅰ，所述的车架Ⅱ上设有六方轴Ⅱ，所述的有六方轴Ⅰ和六方轴Ⅱ上均安装有车轮，所述的发动机分别与六方轴Ⅰ和六方轴Ⅱ上的车轮连接，所述的发动机设置于车架或车架Ⅱ上。所述的六方轴Ⅰ上安装有1个、2个或3个车轮，所述的六方轴Ⅱ上安装有1个、2个或3个车轮。本实用新型可以用来犁田、除草或喷洒药水等，结构简单，操作方便，且本实用新型为前后驱动，方便使用，便于广泛推广时使用。

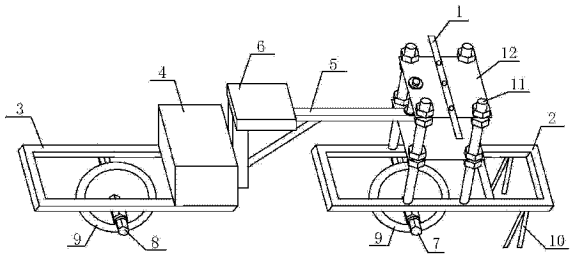

CN 204506373 U

1. 一种水路两用农机，其特征在于：包括车把（1）、车架Ⅰ（2）、车架Ⅱ（3）和发动机（4），所述的车把（1）与车架Ⅰ（2）连接，所述的车架Ⅰ（2）通过连接架（5）与车架Ⅱ（3）连接，所述的连接架（5）上设有坐垫（6），所述的车架Ⅰ（2）设有六方轴Ⅰ（7），所述的车架Ⅱ（3）上设有六方轴Ⅱ（8），所述的有六方轴Ⅰ（7）和六方轴Ⅱ（8）上均安装有车轮（9），所述的发动机（4）分别与六方轴Ⅰ（7）和六方轴Ⅱ（8）上的车轮（9）连接，所述的发动机（4）设置于车架Ⅰ（2）或车架Ⅱ（3）上。

2. 根据权利要求 1 所述的水路两用农机，其特征在于：所述的六方轴Ⅰ（7）上安装有 1 个、2 个或 3 个车轮（9），所述的六方轴Ⅱ（8）上安装有 1 个、2 个或 3 个车轮（9）。

3. 根据权利要求 1 所述的水路两用农机，其特征在于：所述的车把（1）通过螺旋副与车架Ⅰ（2）连接。

4. 根据权利要求 1 所述的水路两用农机，其特征在于：所述的车架Ⅰ（2）或车架Ⅱ（3）上安装有犁头（14）。

5. 根据权利要求 1 所述的水路两用农机，其特征在于：所述的车架Ⅰ（2）或车架Ⅱ（3）上安装有喷雾器。

6. 根据权利要求 1-5 任一权利要求所述的水路两用农机，其特征在于：所述的车架Ⅰ（2）上设有支撑脚（10）。

7. 根据权利要求 6 所述的水路两用农机，其特征在于：所述的车架Ⅰ（2）为长方形框架，所述的车架Ⅱ（3）为长方形框架。

8. 根据权利要求 7 所述的水路两用农机，其特征在于：所述的车架Ⅰ（2）上通过活页安装有垫板（13），所述的车架Ⅱ（3）上通过活页安装有垫板（13）。

水路两用农机

技术领域

[0001] 本实用新型涉及一种农机，特别是一种水路两用农机。

背景技术

[0002] 目前，大多数地区的农业劳动所用的工具还是比较落后的，大多都是依赖与人们的体力劳动，使得成本高，劳作效率低。

发明内容

[0003] 本实用新型要解决的技术问题是：提供一种方便犁田和喷雾的水路两用农机，该农机还可以在水上使用。

[0004] 解决上述技术问题的技术方案是：一种水路两用农机，包括车把、车架Ⅰ、车架Ⅱ和发动机，所述的车把与车架Ⅰ连接，所述的车架Ⅰ通过连接架与车架Ⅱ连接，所述的连接架上设有坐垫，所述的车架Ⅰ设有六方轴Ⅰ，所述的车架Ⅱ上设有六方轴Ⅱ，所述的有六方轴Ⅰ和六方轴Ⅱ上均安装有车轮，所述的发动机分别与六方轴Ⅰ和六方轴Ⅱ上的车轮连接，所述的发动机设置于车架Ⅰ或车架Ⅱ上。

[0005] 本实用新型的进一步技术方案是：所述的六方轴Ⅰ上安装有1个、2个或3个车轮，所述的六方轴Ⅱ上安装有1个、2个或3个车轮。

[0006] 所述的车把通过螺旋副与车架Ⅰ连接。

[0007] 所述的车架Ⅰ或车架Ⅱ上安装有犁头。

[0008] 所述的车架Ⅰ或车架Ⅱ上安装有喷雾器。

[0009] 所述的车架Ⅰ上设有支撑脚。

[0010] 所述的车架Ⅰ为长方形框架，所述的车架Ⅱ为长方形框架。

[0011] 所述的车架Ⅰ上通过活页安装有垫板，所述的车架Ⅱ上通过活页安装有垫板。

[0012] 由于采用上述技术方案，本实用新型之水路两用农机具有以下有益效果：

[0013] 本实用新型包括车把、车架Ⅰ、车架Ⅱ和发动机，所述的车架Ⅰ设有六方轴Ⅰ，所述的车架Ⅱ上设有六方轴Ⅱ，所述的有六方轴Ⅰ和六方轴Ⅱ上均安装有车轮，所述的发动机分别与六方轴Ⅰ和六方轴Ⅱ上的车轮连接，可以根据需要在六方轴Ⅰ上安装有1个、2个或3个车轮，在六方轴Ⅱ上安装有1个、2个或3个车轮，进而可以使得本实用新型能在不同的道路上行走使用，还可以通过车轮的浮力在水上使用。本实用新型中的车把通过螺旋副与车架Ⅰ连接，可以通过调节螺旋副以调节车把的高度，进而可以适合不同的人群的使用，本实用新型可以在车架Ⅰ或车架Ⅱ安装有犁头或喷雾，进而可以用来犁田、除草或喷洒药水等，本实用新型结构简单，操作方便，且本实用新型为前后驱动，方便使用，便于广泛推广时使用。

[0014] 下面，结合说明书附图和具体实施例对本实用新型之水路两用农机的技术特征作进一步的说明。

附图说明

[0015] 图 1 :本实用新型之水路两用农机的结构示意图(六方轴Ⅰ和六方轴Ⅱ上分别安装有 1 个车轮)。

[0016] 图 2 :本实用新型之水路两用农机的结构示意图(六方轴Ⅰ和六方轴Ⅱ上分别安装有 2 个车轮)。

[0017] 图 3 :本实用新型之水路两用农机的结构示意图(车架Ⅰ和车架Ⅱ上分别安装有犁头)。

[0018] 在上述附图中,各标号说明如下 :

[0019] 1- 车把、2- 车架Ⅰ、3- 车架Ⅱ,4- 发动机,5- 连接架,6- 坐垫, 7- 六方轴Ⅰ,8- 六方轴Ⅱ,9- 车轮,10- 支撑脚,11- 带有螺纹的圆柱支撑杆,12- 固定板,13- 垫板,14- 犁头。

具体实施方式

[0020] 一种水路两用农机,包括车把 1、车架Ⅰ 2、车架Ⅱ 3 和发动机 4,所述的车架Ⅰ 2 为长方形框架,所述的车架Ⅱ 3 为长方形框架,所述的车架Ⅰ 2 上设有可拆装的六方轴Ⅰ 7,所述的车架Ⅱ 3 上设有可拆装的六方轴Ⅱ 8,所述的六方轴Ⅰ 7 和六方轴Ⅱ 8 上均安装有 1 个车轮 9。所述的车架Ⅰ 2 上通过活页安装有用于放置物品或发动机的垫板 13,所述的车架Ⅱ 3 上通过活页安装有用于放置物品或发动机的垫板 13。所述的车架Ⅰ 2 通过连接架 5 与车架Ⅱ 3 连接,所述的连接架 5 上设有坐垫 6,所述的发动机 4 通过变速器分别与六方轴Ⅰ 7 和六方轴Ⅱ 8 上的车轮 9 连接,所述的发动机 4 设置于车架Ⅰ 2 或车架Ⅱ 3 上。可以根据需要,在所述的车架Ⅰ 2、车架Ⅱ 3 或车架Ⅰ 2 和车架Ⅱ 3 上通过螺栓安装犁头 14,在所述的车架Ⅰ 2 或车架Ⅱ 3 上通过螺栓安装喷雾器。所述的车架Ⅰ 2、车架Ⅱ 3 或车架Ⅰ 2 和车架Ⅱ 3 上设有支撑脚 1010。所述的车架Ⅰ 2 上固定安装有四根带有螺纹的圆柱支撑杆 11,所述的带有螺纹的圆柱支撑杆 11 上通过螺母安装有固定板 12,所述的车把 1 安装在固定板 12 上,可以通过调节螺母的高度以调节固定板 12 的高度,进而可以调节车把 1 的高度,以便适用于不同高度的人群。

[0021] 作为本实施例的一种变换 :根据需要可以通过更换不同长度的六方轴Ⅰ 7 和六方轴Ⅱ 8,进而可以在六方轴Ⅰ 7 上安装 2 个或 3 个车轮 9,在六方轴Ⅱ 8 上安装 2 个或 3 个车轮 9,此时,所述的车轮 9 可以为水上用的浮轮,当安装的车轮 9 浮力够大时,就可以把本实用新型用于水上。

[0022] 作为本实施例的又一种变换 :可以根据需要在车架Ⅰ 2 或车架Ⅱ 3 上安装不同的农作工具,进而可以进行不同的农作工作。

[0023] 作为本实施例的又一种变换 :所述的发动机 4 可以用电机、液压马达或其他可以提供动力的装置替换。

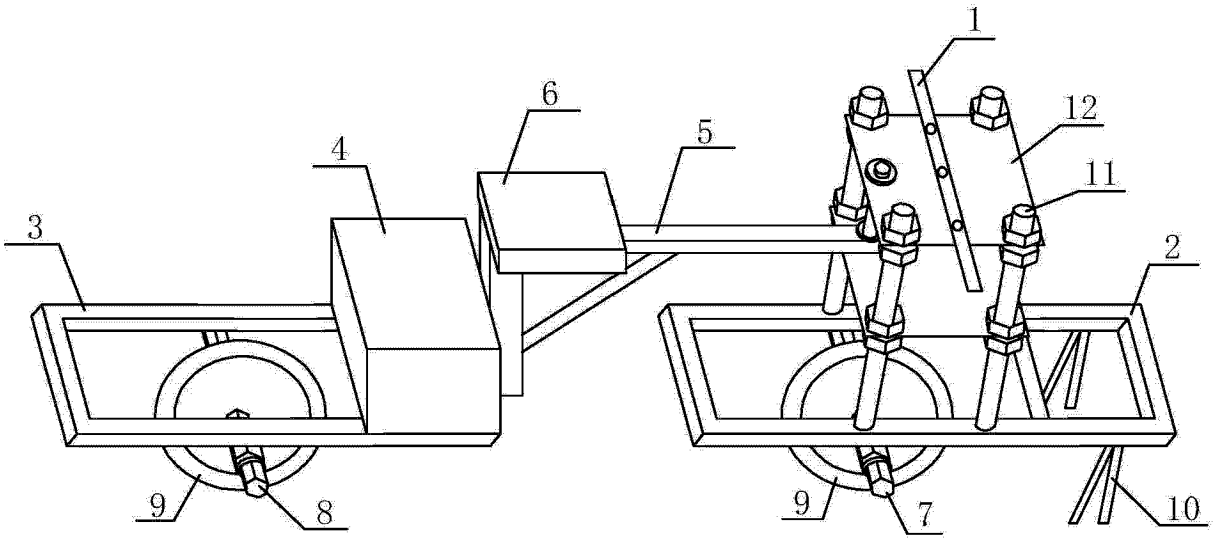

图 1

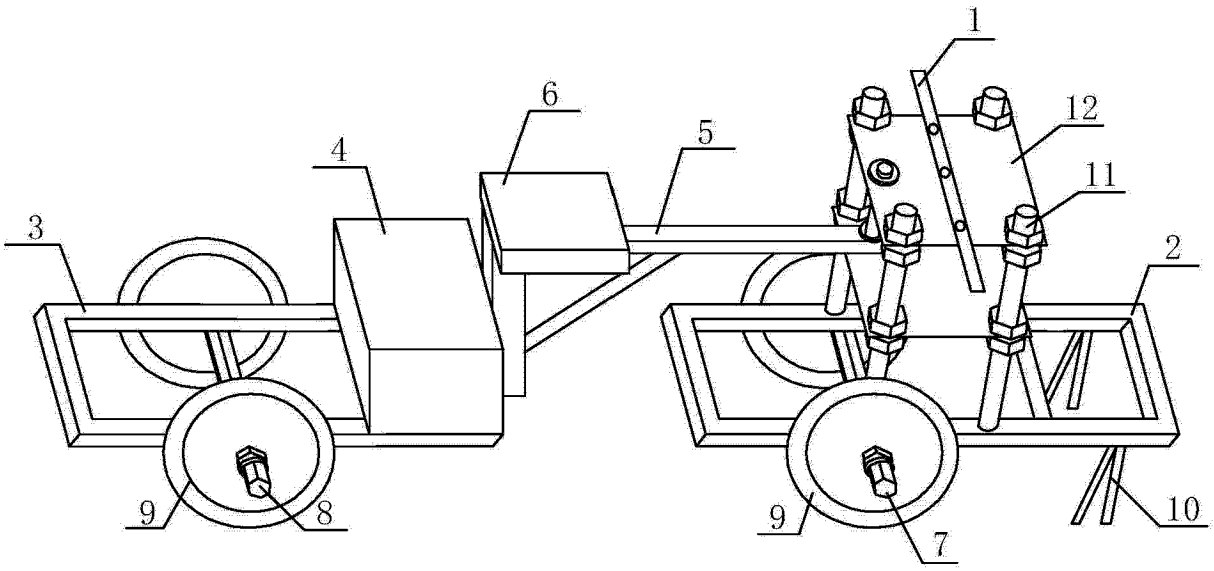

图 2

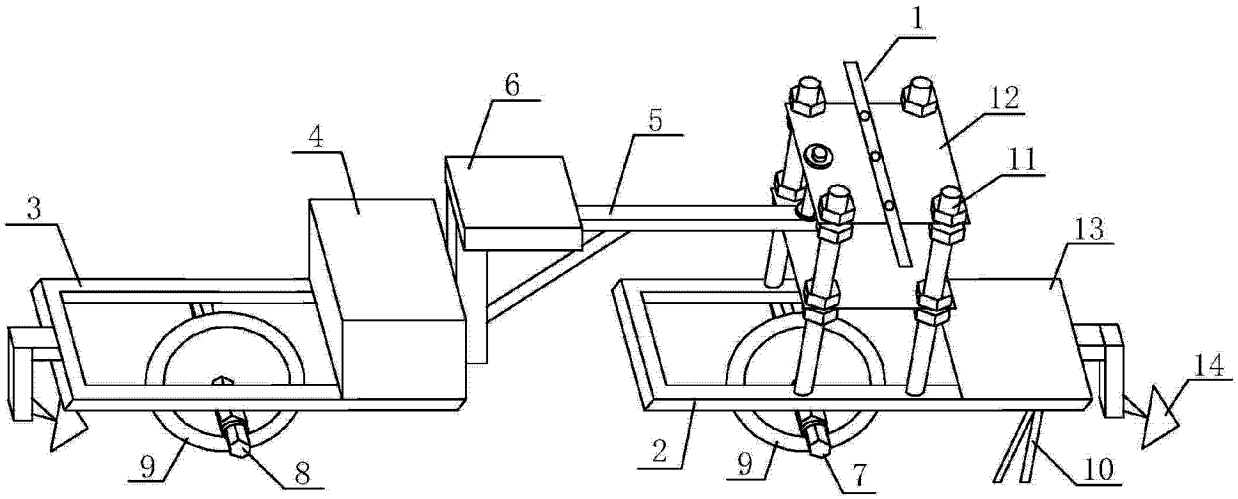

图 3