(19)中华人民共和国国家知识产权局

(12)实用新型专利

(10)授权公告号 CN 202403065 U
(45)授权公告日 2012.08.29

(21)申请号 201120568421.6

(22)申请日 2011.12.31

(73)专利权人 中国矿业大学
地址 221116 江苏省徐州市三环南路矿业大学南湖校区梅 3A4072

(72)发明人 鲁竞争 边光 孙新宇

(74)专利代理机构 南京知识律师事务所 32207
代理人 高桂珍

(51)Int.Cl.
F21S 6/00(2006.01)
F21V 21/14(2006.01)
F21V 3/02(2006.01)

权利要求书 1 页 说明书 1 页 附图 1 页

(54)实用新型名称

折叠台灯

(57)摘要

本实用新型涉及一种折叠台灯，该台灯包括：灯罩，折叠轴，支杆，灯座；该台灯有一个带“U”形槽的灯罩，灯罩后端通过带有弹性卡的折叠轴连接有杆状的支杆，支杆的下端连接有灯座，该灯座中部设有能够吻合放入灯罩的凹槽。该折叠台灯可以快速方便的进行折叠，便于收纳和携带，具有实用性。

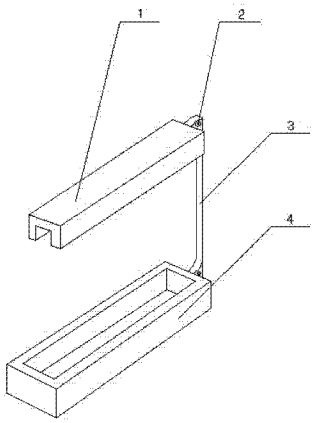

CN 202403065 U

1. 折叠台灯，包括：灯罩（1），连接轴（2），支杆（3），灯座（4）；其特征是：该台灯有一个带“U”形槽的灯罩（1），灯罩（1）后端通过带有弹性卡的折叠轴（2）连接有杆状的支杆（3），支杆（3）的下端连接有灯座（4），该灯座（4）中部设有能够吻合放入灯罩（1）的凹槽。

折叠台灯

技术领域

[0001] 本实用新型涉及一种台灯结构，尤其是一种折叠台灯。

背景技术

[0002] 目前，公知的台灯可以摆放在桌上，用来照明，但是不便于携带。

实用新型内容

[0003] 为了克服现有台灯不便于携带的不足，本实用新型提供一种折叠台灯。该台灯可以方便的进行折叠，便于携带。

[0004] 本实用新型解决其技术问题所采用的技术方案是：该折叠台灯包括，灯罩，折叠轴，支杆，灯座；该台灯有一个带“U”形槽的灯罩，灯罩后端通过带有弹性卡的折叠轴连接有杆状的支杆，支杆的下端连接有灯座，该灯座中部设有能够吻合放入灯罩的凹槽；使用时，将灯罩向支杆方向折叠，支杆通过灯罩前端的“U”形槽放入灯罩内，然后将灯罩和支杆形成的整体向下折叠，放入灯座的凹槽中即可。

[0005] 本实用新型的有益效果是，可以快速方便的对台灯进行折叠，便于收纳和携带，具有实用性。

附图说明

[0006] 下面结合附图和实施例对本实用新型作进一步说明。

[0007] 图 1 是本实用新型的结构原理示意图。

[0008] 图 1 中，1. 灯罩，2. 折叠轴，3. 支杆，4. 灯座。

具体实施方式

[0009] 在图 1 中，该折叠台灯包括：灯罩 1，折叠轴 2，支杆 3，灯座 4；该台灯有一个带“U”形槽的灯罩 1，灯罩 1 后端通过带有弹性卡的折叠轴 2 连接有杆状的支杆 3，支杆 3 的下端连接有灯座 4，该灯座 4 中部设有能够吻合放入灯罩 1 的凹槽；使用时，将灯罩 1 向支杆 3 方向折叠，支杆 3 通过灯罩 1 前端的“U”形槽放入灯罩 1 内，然后将灯罩 1 和支杆 3 形成的整体向下折叠，放入灯座 4 的凹槽中即可。

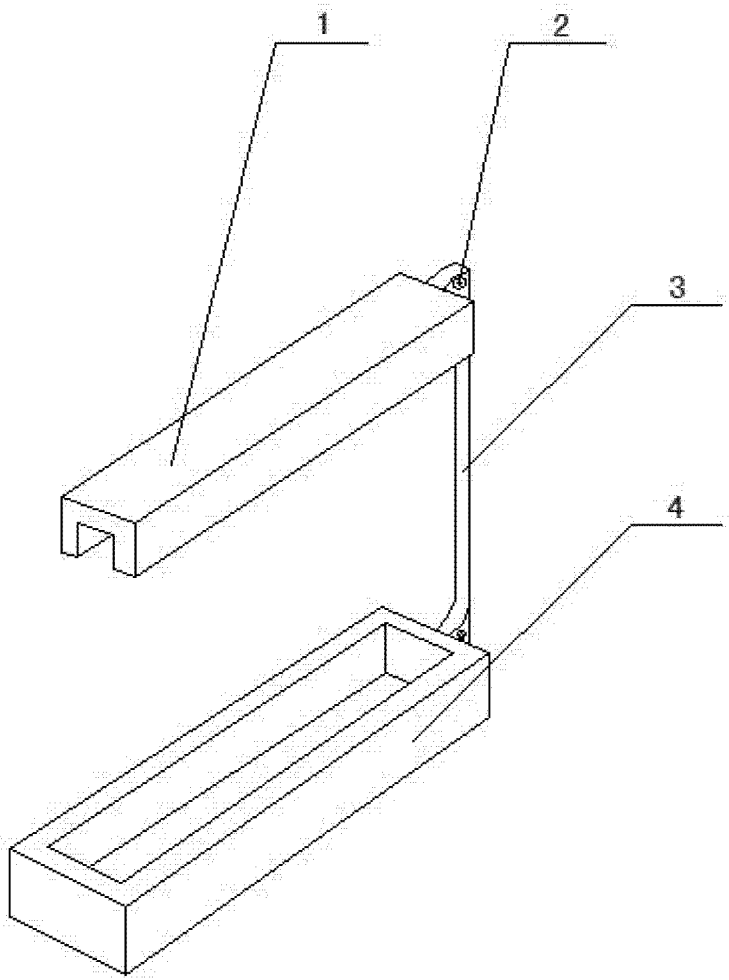

图 1