(19)中华人民共和国国家知识产权局

(12)实用新型专利

(10)授权公告号 CN 214632349 U
(45)授权公告日 2021.11.09

(21)申请号 202120016799.9

(22)申请日 2021.01.05

(73)专利权人 重庆医科大学附属永川医院
地址 402160 重庆市永川区萱花路439号

(72)发明人 杜平

(74)专利代理机构 重庆乐泰知识产权代理事务所(普通合伙) 50221
代理人 张琼

(51)Int.Cl.
A61B 50/31(2016.01)
A61H 39/08(2006.01)

权利要求书1页 说明书3页 附图3页

(54)实用新型名称

一种便于使用的中医用针灸盒

(57)摘要

本实用新型公开了一种便于使用的中医用针灸盒，包括盒体，所述盒体包括上层盒和下层盒，所述上层盒内壁两侧开设有滑槽，所述滑槽内设置有滑板，所述上层盒内部远离滑板的一侧固定连接有卡块，所述上层盒底部固定连接有第一滑块，所述下层盒内壁两侧均固定连接有第二滑块。本实用新型通过在下层盒的隔板之间放置各种消毒用具，通过第一滑块与第二滑块将上层盒与下层盒进行连接，再通过每将一个滑板放入滑槽后，根据型号槽的型号标记，再将针放置在不同的连接块内，针尖部分则放置在针槽内，便于医师对块内针的使用，再通过转动L形板与盒块，对盒体进行封闭，便于以此来对盒体内针与消毒用具进行防护。

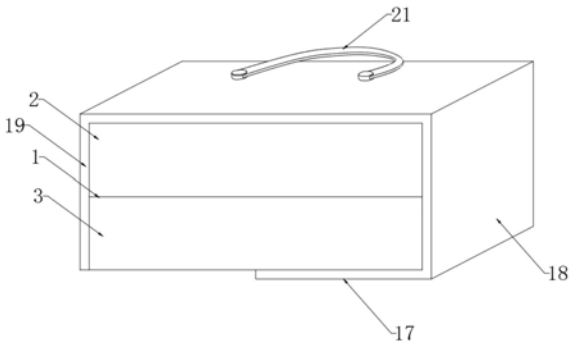

CN 214632349 U

1.一种便于使用的中医用针灸盒,包括盒体(1),其特征在于:所述盒体(1)包括上层盒(2)和下层盒(3),所述上层盒(2)内壁两侧开设有滑槽(4),所述滑槽(4)内设置有滑板(5),所述滑板(5)与滑槽(4)相匹配,所述滑板(5)与上层盒(2)滑动连接,所述滑板(5)顶部开设有放置槽(6),所述放置槽(6)内设置有连接块(7),所述上层盒(2)内部远离滑板(5)的一侧固定连接有卡块(8),所述卡块(8)靠近滑板(5)的一侧开设有针槽(9),所述上层盒(2)底部固定连接有第一滑块(10),所述下层盒(3)内部固定连接有隔板(11),所述下层盒(3)内壁两侧均固定连接有第二滑块(12),所述第二滑块(12)与第一滑块(10)滑动连接。

2.根据权利要求1所述的一种便于使用的中医用针灸盒,其特征在于:所述滑槽(4)的数量设置为三个,三个所述滑槽(4)均匀分布在上层盒(2)内壁两侧,所述滑槽(4)内设置有挡块(13),每相邻两个所述挡块(13)之间存在高度差。

3.根据权利要求1所述的一种便于使用的中医用针灸盒,其特征在于:所述放置槽(6)的数量设置为多个,多个所述放置槽(6)均匀分布在滑板(5)顶部,所述滑板(5)顶部开设有型号槽(14),所述型号槽(14)的数量设置为多个,多个所述型号槽(14)均匀分布在相邻两个放置槽(6)之间。

4.根据权利要求1所述的一种便于使用的中医用针灸盒,其特征在于:所述连接块(7)由橡胶材料制成,所述隔板(11)的数量设置为两个,两个所述隔板(11)均匀分布在下层盒(3)内部。

5.根据权利要求1所述的一种便于使用的中医用针灸盒,其特征在于:所述上层盒(2)一侧固定连接有圆块(15),所述圆块(15)外侧设置有横杆(16),所述横杆(16)与圆块(15)转动连接。

6.根据权利要求1所述的一种便于使用的中医用针灸盒,其特征在于:所述下层盒(3)底部固定连接有板块(17),所述板块(17)宽度与下层盒(3)宽度相等,所述板块(17)一侧铰接有L形板(18)。

7.根据权利要求6所述的一种便于使用的中医用针灸盒,其特征在于:所述L形板(18)远离板块(17)的一侧铰接有盒块(19),所述盒块(19)和L形板(18)宽度与板块(17)宽度相等。

8.根据权利要求7所述的一种便于使用的中医用针灸盒,其特征在于:所述盒块(19)一侧开设有横槽(20),所述横槽(20)与横杆(16)相匹配,所述L形板(18)顶部一侧铰接有把手(21),所述连接块(7)顶部一侧开设有卡槽(22)。

一种便于使用的中医用针灸盒

技术领域

[0001] 本实用新型涉及医疗器械技术领域，具体涉及一种便于使用的中医用针灸盒。

背景技术

[0002] 针灸，是针法和灸法的合称。针法是把毫针(针体)按一定穴位刺入患者体内，运用捻转与提插等针刺手法来治疗疾病。灸法是把燃烧着的艾绒按一定穴位熏灼皮肤，利用热的刺激来治疗疾病。如今人们生活中也经常用到。针灸由“针”和“灸”构成，是中医学的重要组成部分之一，其内容包括针灸理论、腧穴、针灸技术以及相关器具，在形成、应用和发展的过程中，具有鲜明的中华民族文化与地域特征，是基于中华民族文化和科学传统产生的宝贵遗产。

[0003] 在实际使用中，由于针较细，使用前后都需要将针收集起来，避免误伤他人，并且这对于一些外出就诊的医生来说，携带这些针十分不便。

[0004] 因此，发明一种便于使用的中医用针灸盒来解决上述问题很有必要。

实用新型内容

[0005] 本实用新型的目的是提供一种便于使用的中医用针灸盒，通过将一个滑板放入滑槽后，根据型号槽的型号标记，依据不同的型号，再将针放置在不同的连接块内，针尖部分则放置在针槽内，便于医师对块内针的使用，以解决上述技术中的不足之处。

[0006] 为了实现上述目的，本实用新型提供如下技术方案：一种便于使用的中医用针灸盒，包括盒体，所述盒体包括上层盒和下层盒，所述上层盒内壁两侧开设有滑槽，所述滑槽内设置有滑板，所述滑板与滑槽相匹配，所述滑板与上层盒滑动连接，所述滑板顶部开设有放置槽，所述放置槽内设置有连接块，所述上层盒内部远离滑板的一侧固定连接有卡块，所述卡块靠近滑板的一侧开设有针槽，所述上层盒底部固定连接有第一滑块，所述下层盒内部固定连接有隔板，所述下层盒内壁两侧均固定连接有第二滑块，所述第二滑块与第一滑块滑动连接。

[0007] 优选的，所述滑槽的数量设置为三个，三个所述滑槽均匀分布在上层盒内壁两侧，所述滑槽内设置有挡块，每相邻两个所述挡块之间存在高度差。

[0008] 优选的，所述放置槽的数量设置为多个，多个所述放置槽均匀分布在滑板顶部，所述滑板顶部开设有型号槽，所述型号槽的数量设置为多个，多个所述型号槽均匀分布在相邻两个放置槽之间。

[0009] 优选的，所述连接块由橡胶材料制成，所述隔板的数量设置为两个，两个所述隔板均匀分布在下层盒内部。

[0010] 优选的，所述上层盒一侧固定连接有圆块，所述圆块外侧设置有横杆，所述横杆与圆块转动连接。

[0011] 优选的，所述下层盒底部固定连接有板块，所述板块宽度与下层盒宽度相等，所述板块一侧铰接有L形板。

[0012] 优选的，所述L形板远离板块的一侧铰接有盒块，所述盒块和L形板宽度与板块宽度相等。

[0013] 优选的，所述盒块一侧开设有横槽，所述横槽与横杆相匹配，所述L形板顶部一侧铰接有把手，所述连接块顶部一侧开设有卡槽。

[0014] 在上述技术方案中，本实用新型提供的技术效果和优点：

[0015] 通过在下层盒的隔板之间放置各种消毒用具，便于使用消毒用具对针进行消毒，通过第一滑块与第二滑块将上层盒与下层盒进行连接，使上层盒与下层盒变成一个整体，再通过每将一个滑板放入滑槽后，根据型号槽的型号标记，依据不同的型号，再将针放置在不同的连接块内，而针尖部分则放置在针槽内，使得针槽内的针尖部分不会有误伤人的风险，便于医师对块内针的使用，再通过转动L形板与盒块，对盒体进行封闭，再将横杆与横槽进行匹配，再转动横杆来固定盒块，便于以此来对盒体内针与消毒用具进行防护。

附图说明

[0016] 为了更清楚地说明本申请实施例或现有技术中的技术方案，下面将对实施例中所需要使用的附图作简单地介绍，显而易见地，下面描述中的附图仅仅是本实用新型中记载的一些实施例，对于本领域普通技术人员来讲，还可以根据这些附图获得其他的附图。

[0017] 图1为本实用新型的整体结构示意图；

[0018] 图2为本实用新型的盒体与板块连接结构示意图；

[0019] 图3为本实用新型的侧剖图；

[0020] 图4为本实用新型上层盒的俯视图；

[0021] 图5为本实用新型的正剖图。

[0022] 附图标记说明：

[0023] 1、盒体；2、上层盒；3、下层盒；4、滑槽；5、滑板；6、放置槽；7、连接块；8、卡块；9、针槽；10、第一滑块；11、隔板；12、第二滑块；13、挡块；14、型号槽；15、圆块；16、横杆；17、板块；18、L形板；19、盒块； 20、横槽；21、把手；22、卡槽。

具体实施方式

[0024] 为了使本领域的技术人员更好地理解本实用新型的技术方案，下面将结合附图对本实用新型作进一步的详细介绍。

[0025] 本实用新型提供了如图1-5所示的一种便于使用的中医用针灸盒，包括盒体1，所述盒体1包括上层盒2和下层盒3，所述上层盒2内壁两侧开设有滑槽4，所述滑槽4内设置有滑板5，所述滑板5与滑槽4相匹配，所述滑板5 与上层盒2滑动连接，所述滑板5顶部开设有放置槽6，所述放置槽6内设置有连接块7，所述上层盒2内部远离滑板5的一侧固定连接有卡块8，所述卡块8靠近滑板5的一侧开设有针槽9，所述上层盒2底部固定连接有第一滑块 10，所述下层盒3内部固定连接有隔板11，所述下层盒3内壁两侧均固定连接有第二滑块12，所述第二滑块12与第一滑块10滑动连接。

[0026] 进一步的，在上述技术方案中，所述滑槽4的数量设置为三个，三个所述滑槽4均匀分布在上层盒2内壁两侧，所述滑槽4内设置有挡块13，每相邻两个所述挡块13之间存在高度差，通过将滑槽4内的挡块13设置不同的高度，便于更多的针的放置。

[0027] 进一步的，在上述技术方案中，所述放置槽6的数量设置为多个，多个所述放置槽6均匀分布在滑板5顶部，所述滑板5顶部开设有型号槽14，所述型号槽14的数量设置为多个，多个所述型号槽14均匀分布在相邻两个放置槽 6之间，通过在型号槽14放置型号标记，便于医师更好的辨别不同型号的针。

[0028] 进一步的，在上述技术方案中，所述连接块7由橡胶材料制成，所述隔板 11的数量设置为两个，两个所述隔板11均匀分布在下层盒3内部，通过在下层盒3内设置两个隔板11，便于消毒用品的放置。

[0029] 进一步的，在上述技术方案中，所述上层盒2一侧固定连接有圆块15，所述圆块15外侧设置有横杆16，所述横杆16与圆块15转动连接，通过横杆 16与圆块15的转动连接，便于横杆16与横槽20相匹配，便于通过横杆16 对盒块19的固定。

[0030] 进一步的，在上述技术方案中，所述下层盒3底部固定连接有板块17，所述板块17宽度与下层盒3宽度相等，所述板块17一侧铰接有L形板18，通过板块17宽度与下层盒3宽度相等，便于板块17对盒体1的包裹。

[0031] 进一步的，在上述技术方案中，所述L形板18远离板块17的一侧铰接有盒块19，所述盒块19和L形板18宽度与板块17宽度相等，通过板块17与L 形板18和盒块19铰接，便于板块17与L形板18和盒块19对盒体1进行防护，起到了盒盖的作用。

[0032] 进一步的，在上述技术方案中，所述盒块19一侧开设有横槽20，所述横槽20与横杆16相匹配，所述L形板18顶部一侧铰接有把手21，所述连接块 7顶部一侧开设有卡槽22，通过L形板18设置把手21，便于医师对盒体1的拿取。

[0033] 本实用工作原理：

[0034] 参照说明书附图1-5，当使用该盒体1时，首先在下层盒3的隔板11之间放置各种消毒用具，再将上层盒2与下层盒3通过第一滑块10与第二滑块 12进行连接，每将一个滑板5放入滑槽4后，根据型号槽14的型号标记，依据不同的型号，再将针放置在不同的连接块7内，针尖部分则放置在针槽9 内，然后通过转动L形板18与盒块19，对盒体1进行封闭，再将横杆16与横槽20进行匹配，再转动横杆16，来固定盒块19。

[0035] 以上只通过说明的方式描述了本实用新型的某些示范性实施例，毋庸置疑，对于本领域的普通技术人员，在不偏离本实用新型的精神和范围的情况下，可以用各种不同的方式对所描述的实施例进行修正。因此，上述附图和描述在本质上是说明性的，不应理解为对本实用新型权利要求保护范围的限制。

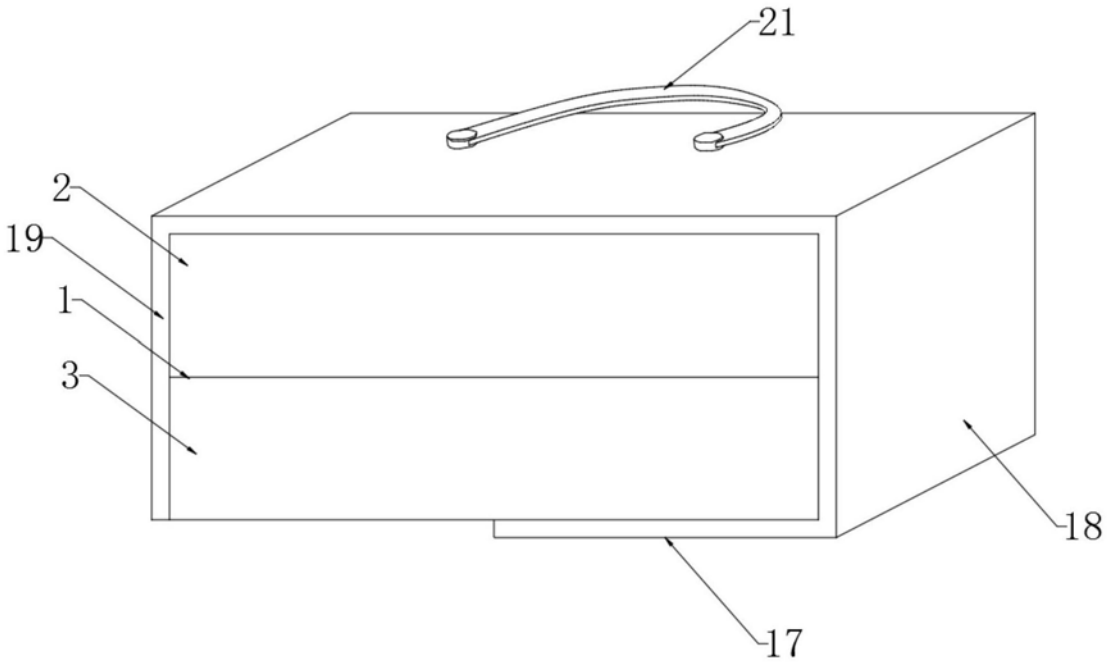

图1

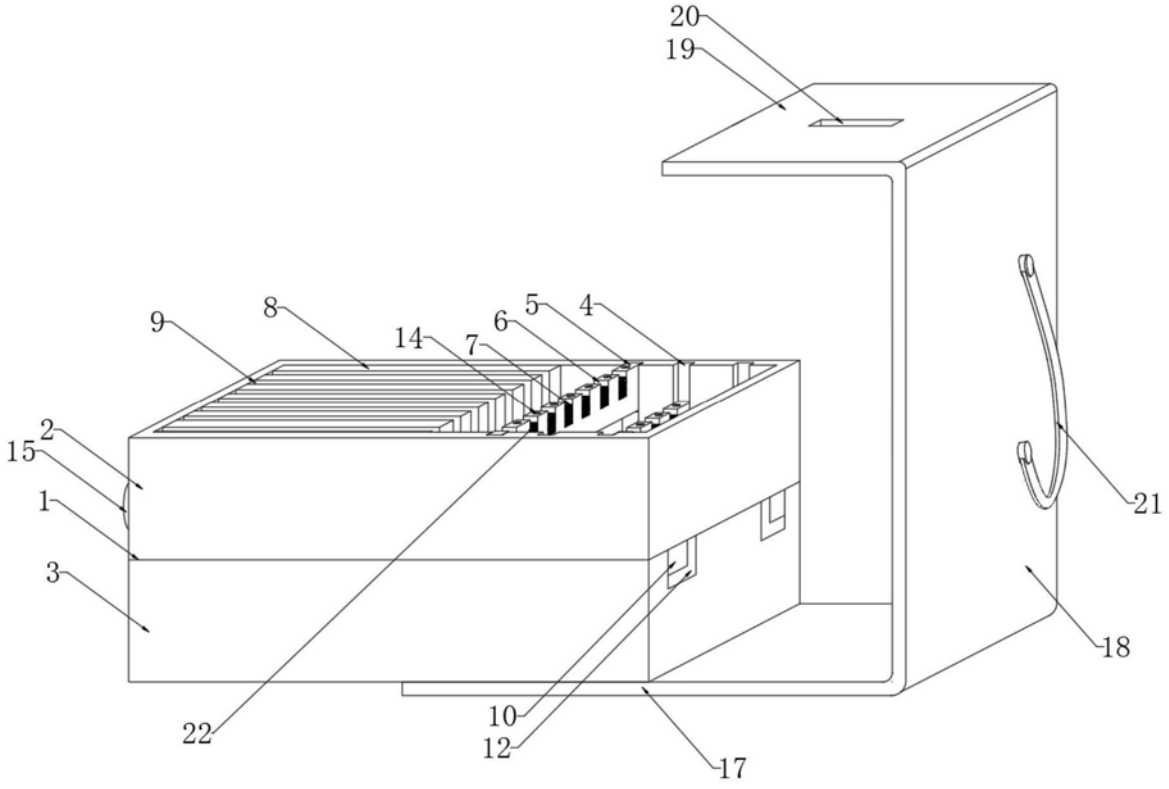

图2

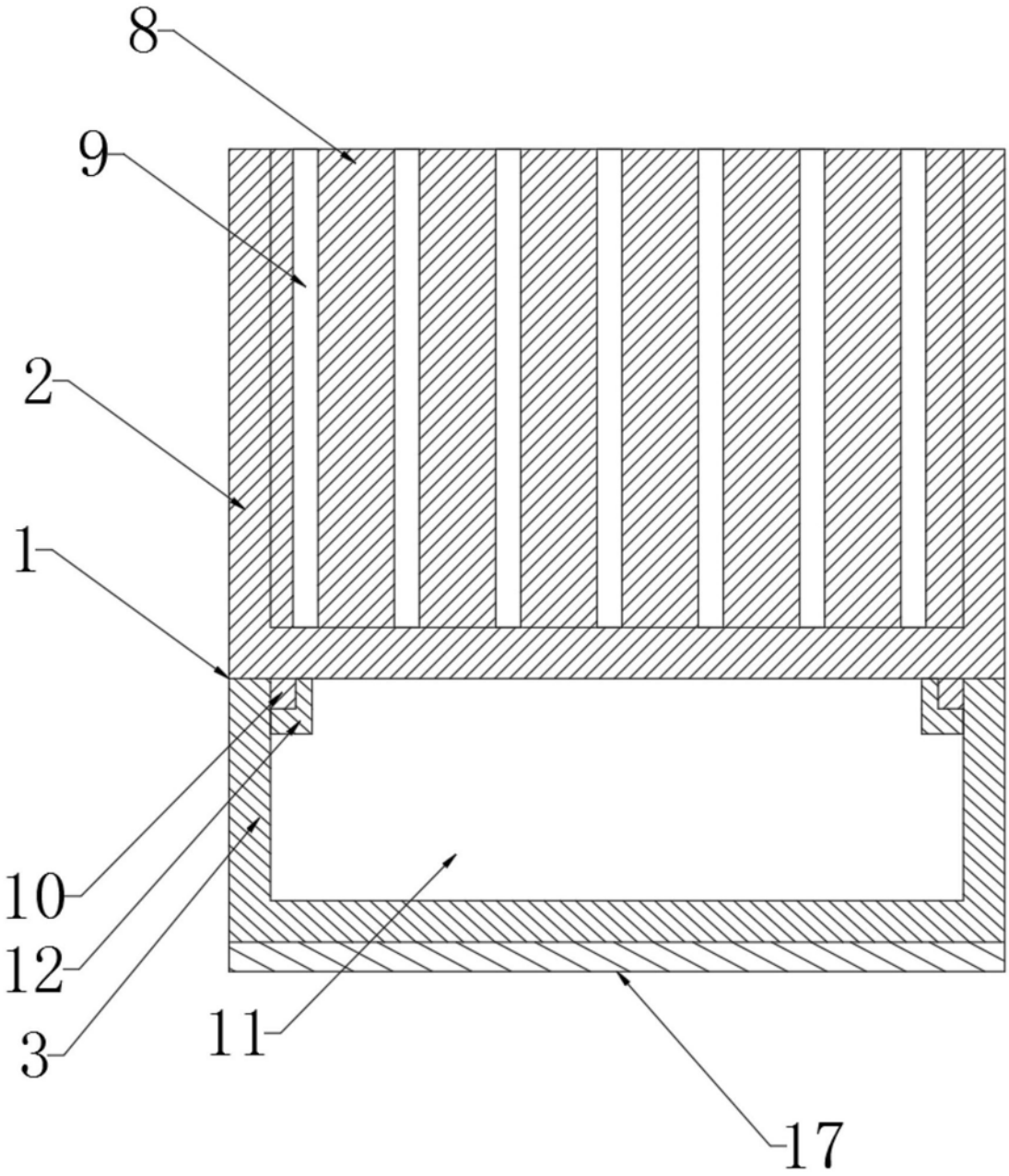

图3

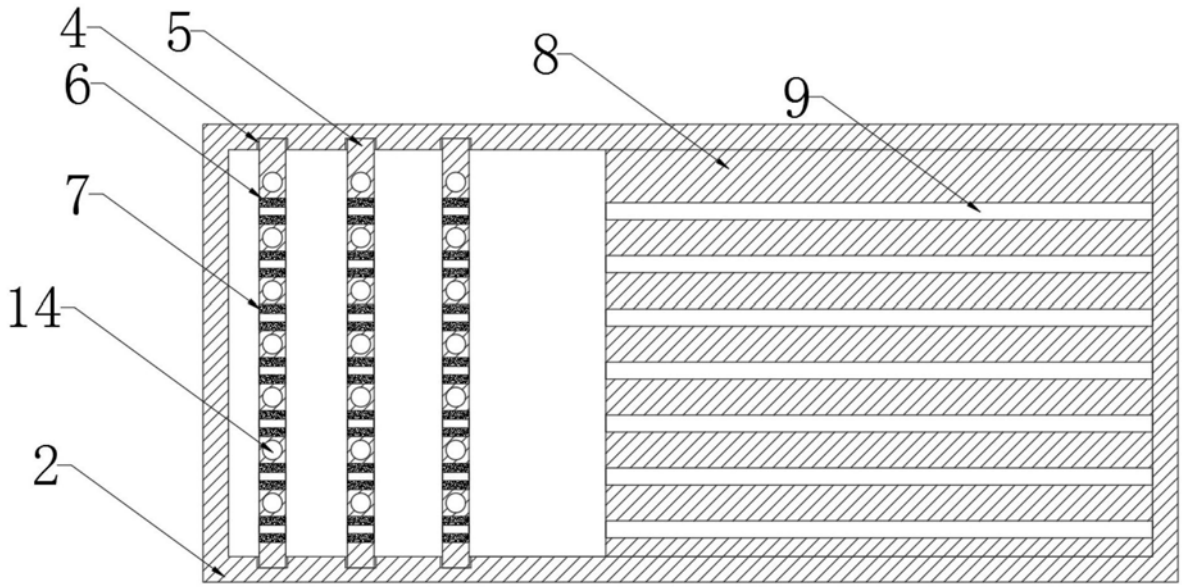

图4

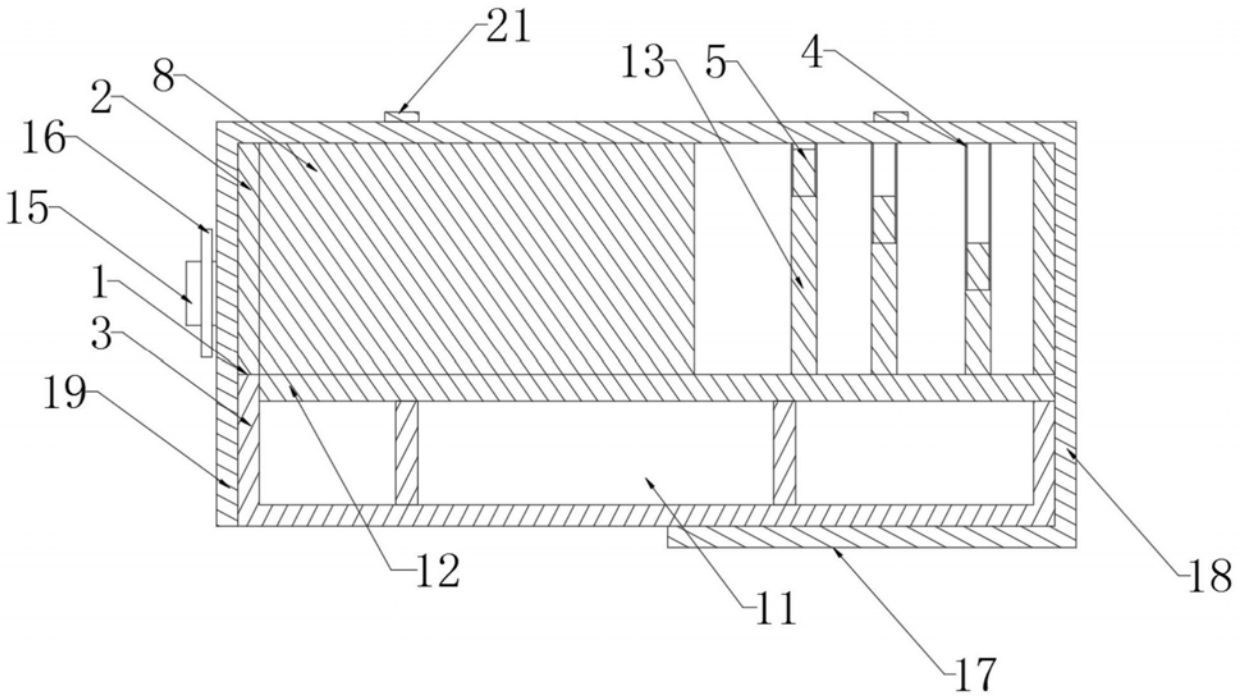

图5